CATÁLOGO DE PRODUCTO

Product catalogue

v.1

Take the challenge

2020

Top Form Group

PEFC

PEFC/14-35-00111

Promoviendo la gestión forestal sostenible

www.pefc.es

FIRAGOLD

PRODUCT CERTIFICATION

ISO 9001

BUREAU VERITAS

Certification

Nº ES055033-1

Furniture Industry Research Association

Member of

FIRA

Setting the standards

CONDICIONES GENERALES
General conditions

- El presente catálogo anula y sustituye a los anteriores, reservándose **Top Form Group** el derecho a modificarlo si las condiciones del mercado lo requieren o si existiera algún tipo de errata, siendo esta notificada al cliente y prevaleciendo ésta sobre las condiciones del catálogo.
- *The current catalogue cancels and replaces the previous ones. **Top Form Group** reserves the right to modify it if the market conditions require it or if a mistake was made. In these cases, the client will be notified and the modified condition will prevail over the one in the catalogue.*

PEDIDOS Y RECLAMACIONES / *Orders and complaints:*

- Sólo se aceptaran pedidos recibidos por e-mail o por fax (preferiblemente por e-mail a **pedidos@topformgroup.com**) incluyendo siempre las descripciones o códigos de la tarifa de producto.
- *Only the orders received by e-mail or fax (preferably by e-mail to **exportacion@topformgroup.com**) will be accepted, and these orders must always include the descriptions or the catalogue's codes from the Top Form's price list.*
- **Top Form Group** remitirá una confirmación por e-mail de cada pedido para su revisión. Si en un plazo de 24 horas hábiles no se hubiese recibido ninguna corrección, el pedido no podrá ser modificado. Todo cliente que quiera recibir esta confirmación de pedido, deberá pasar una solicitud a **comercial@topformgroup.com**, indicando la dirección de email donde quiere recibirla.
- ***Top Form Group** will send a confirmation e-mail for every order for the customer to review it. If after 24 hours no corrections have been received, the order will be confirmed. All the client who wants to receive this order confirmation, should send a request to **comercial@topformgroup.com** , telling us the email address where he wants to receive it.*
- No se admitirá ninguna reclamación por diferencias en cantidades o defectos de trato severo, salvo constancia por escrito en el albarán de entrega del transportista.
- *No complaints regarding discrepancies in quantities or defects due to poor handling will be accepted unless written proof of it exists in the delivery note received from the shipper.*
- Todas las reclamaciones se remitirán por e-mail o por fax (preferiblemente por e-mail a **incidencias@topformgroup.com**) en un plazo nunca superior a 7 días naturales indicando siempre el número de pedido, albaran o factura, fecha de entrega y **fotografías** de los bienes dañados, para su correspondiente gestión.
- *All complaints shall be sent by e-mail or fax (preferably by e-mail to **exportacion@topformgroup.com**) before 7 calendar days, indicating the order number, the delivery note or invoice, and the date of delivery and **pictures** of the damaged items so that it can be properly processed.*
- No se aceptaran devoluciones de material sin que haya sido previamente autorizado.
- *No returns of material will we accepted without the Top Form's previous authorization.*
- Si se recoge material por causas ajenas a **Top Form Group**, se aplicará una penalización del 10% en concepto de gastos de gestión y transporte.
- *If our material is collected for reasons beyond **Top Form Group** , a 10% penalty will be applied for management and trasportation expenses.*

GARANTIA / *Warranty:*

- Esta garantía cubre al comprador de cualquier producto suministrado por **Top Form Group** ante cualquier posible reclamación por defecto, no visible durante su manipulación y que pueda aparecer con el uso o con el paso del tiempo durante un período máximo de dos años desde su adquisición.
- *This warranty covers purchasers of any product supplied by **Top Form Group** against any possible claim for not visible defects during handling and which would appear after the use of the item or over time for a maximum period of two years after the purchase.*
- El comprador dirigirá la reclamación acompañada de toda la información necesaria a **Top Form Group** el cual si reconoce defectuosa la parte afectada, y dentro de los límites de la garantía propondrá si corresponde la sustitución de la misma, siempre en las mismas condiciones originales de la compra. En estos casos **Top Form Group** proveerá al distribuidor sin cargo alguno de:
  A: Materiales nuevos de idénticas características a los originales.
  B: En los casos en los cuales por fuerza mayor **(1)** esto no sea posible, **Top Form Group** ofrecerá una solución alternativa.
  C: En ningún caso **Top Form Group** se hará cargo de los gastos ocasionados por el montaje, desmontaje o manipulación de ningún producto que no haya instalado.
- *The purchaser shall send its claim, along with all the necessary information, to **Top Form Group** , which, if it deems the affected part to be defective, and within the limits of the warranty, will replace the said item, always in the same original purchasing conditions. In these cases, **Top Form Group** will provide the distributor with the following, free of charge:*
  ***A:** New materials that are identical to the original ones.*
  ***B:** If this were not possible due to extraordinary circumstances (1), Top Form will offer an alternative solution.*
  ***C:** Under no circumstances will **Top Form Group** be responsible for expenses incurred during the assembly, disassembly, or handling of any product that they **Top Form Group** did not installed.*

LIMITES DE GARANTIA / *Warranty limitations:*

- Que usted haya comprado los productos directamente a **Top Form Group**.
- Que no hayan sido alterados desde su salida de fábrica.
- Que la reclamación no sea consecuencia de causas ajenas a **Top Form Group (2).**
- Se excluyen de esta garantía las evoluciones normales que la laca o madera pueda sufrir con el paso del tiempo asi como las diferencias de matiz de la misma.
  (1) Caducidad de los materiales, descatalogación de producto o imposibilidad de suministro por parte de nuestros proveedores, etc...
  (2) Filtraciones de agua, temperaturas demasiado elevadas, condiciones de humedad anormales, deficiencias en el montaje, golpes, usos abusivos no previstos, productos de limpieza no adecuados, cambios de tono debidos a la luz solar, caducidad del film protector (6 meses) etc...
- *The products must have been purchased directly from **Top Form Group** .*
- *The products must not have been altered since leaving the factory.*
- *The claim must not be due to reasons beyond the control of **Top Form Group (2).***
- *Normal changes that the lacquer or solid wood may suffer over time, as well as discolouration, are not covered by this warranty.*
  ***(1)** Discontinued materials, **Top Form Group** impossibility of being supplied etc.*
  ***(2)** Water leaks, excessively high temperatures, abnormal moisture conditions, faulty assembly, banging, unforeseen abuse, improper cleaning products, changes in tone caused by sunlight, wearing off of protective film (6 months), etc.*

CONDICIONES DE PAGO / *Payment conditions:*

- En todos los impagados se cargarán los gastos bancarios correspondientes y no se servirá ningún pedido si se encuentra pendiente el cobro de algún efecto devuelto o factura vencida.
- Las modificaciones de vencimiento o los vencimientos aplazados serán penalizados con un recargo del 8% anual de intereses en la demora del pago.
- El plazo máximo de pago quedara establecido por la ley 16/2009 de servicios de pago por la legislación vigente.
- *For all unpaid orders, all the bank expenses will be added to the total amount, and no order will be delivered if the payment has not been made or the invoice is past due*
- *Past due or extended invoices will be penalised with an annual charge of 8% for interest on the delayed payment.*
- *The maximum payment period is set forth by Law 16/2009 on the payment for services under the Spanish Law.*

INDICE / *Index*

1 COMPONENTES SEMIELABORADOS
Semifinished components

MELAMINA / *Melamine*

001 TABLEROS / *Boards*
005 BANDAS POSTFORMADAS / *Postformed bars*
007 BANDAS INTEGRADAS HANDLE STYLE / *Handle Style integrated bars*
010 COMPLEMENTOS / *Supplements*

LAMINADO / *Laminate*

011 TABLEROS / *Boards*
014 BANDAS POSTFORMADAS / *Postformed bars*
017 COMPLEMENTOS / *Supplements*

PET / *PET*

020 TABLEROS / *Boards*
026 BANDAS POSTFORMADAS / *Postformed bars*
029 BANDAS INTEGRADAS PREMIUM SELECTION / *Premium Selection integrated bars*
035 COMPLEMENTOS / *Supplements*

LAMINADO ENCIMERA / *Worktop laminate*

036 ENCIMERAS / *Worktops*
039 MOSTRADORES / *Bartops*
042 GOLDEN TOP / *Golden Top*

2 PUERTAS
Doors

MELAMINA / *Melamine*

049 MODELO VOLGA / *Volga model*
051 MODELO ELBA / *Elba model*
058 MODELO TAMESIS / *Tamesis model*
063 MODELO SENA - TIBER - RIN - DUERO / *Sena - Tiber - Rin - Duero models*

LAMINADO / *Laminate*

068 MODELO VOLGA / *Volga model*
071 MODELO ELBA / *Elba model*
075 MODELO SENA - TIBER - RIN - DUERO / *Sena - Tiber - Rin - Duero models*

PET / *PET*

080 MODELO VOLGA / *Volga model*
083 MODELO ELBA / *Elba model*
089 MODELO TAMESIS / *Tamesis model*
092 MODELO DANUBIO / *Danubio model*
095 MODELO SENA - TIBER - RIN - DUERO / *Sena - Tiber - Rin - Duero models*

LACADA / *Lacquered*

099 MODELOS Y CARACTERISTICAS / *Models and features*
105 DISEÑOS / *Designs*

MADERA / *Wooden*

106 MODELOS, DISEÑOS Y CARACTERISTICAS / *Models, designs and features*

3 MODULOS
Cabinets

112 CALIDADES Y DISEÑOS / *Qualities and designs*
113 MODULOS BAJOS / *Base units*
116 MODULOS ALTOS / *Wall units*
120 MODULOS COLUMNAS / *Tall units*
123 COMPLEMENTOS PARA MODULOS / *Supplements for cabinets*
126 PIEZAS DE MODULOS / *Pieces for cabinets*

4 TIRADORES
Handles

130 ASAS Y POMOS / *Handles and knobs*
138 INTEGRADOS / *Integrated*
142 SISTEMA GOLA / *Gola system*

5 ACCESORIOS DE MONTAJE
Mounting accessories

147 ARTICULOS DE FERRETERIA / *Hardware items*
150 ACCESORIOS PARA MODULOS / *Accessories for cabinets*
152 SISTEMAS DE BISAGRAS Y PULSADORES / *Hinges system and pusch*
162 SISTEMAS DE APERTURA / *Opening system*
170 KIT VITRINAS ALUMINIO / *Kit aluminium glass doors*
174 COMPLEMENTOS PARA VITRINAS Y CRISTALES / *Accessories for glass doors and glass*

6 ACCESORIOS DE ACABADO
Other kitchen accessories

180 ACCESORIOS PARA ENCIMERAS / *Accessories for worktops*
183 ZOCALOS Y COMPLEMENTOS / *Skirting board and accessories*
185 ACCESORIOS DE TERMINACION / *Termination accessories*
189 SISTEMAS DE PERSIANAS / *Shutter system*
191 SISTEMAS DE ILUMINACION / *Illumination system*

7 CAJONES Y CACEROLEROS
Drawers and pan drawers

199 KIT CAJONES Y CACEROLEROS METALICO COMPLETO / *Complete metal drawers an pan drawers kit*
200 COMPONENTES PARA CAJON Y CACEROLERO METALICO / *Components for metal drawer and pan drawer*
202 ACCESORIOS PARA CAJON METALICO / *Accessories for metal drawer*
203 KIT CAJONES Y CACEROLEROS EUROBOX COMPLETO / *Complete Eurobox drawers an pan drawers kit*
207 COMPONENTES PARA CAJON Y CACEROLERO EUROBOX / *Components for Eurobox drawer and pan drawer*
210 ACCESORIOS PARA CAJON / CACEROLERO EUROBOX / *Accessories for Eurobox drawer and pan drawer*
217 KIT CAJONES Y CACEROLEROS EUROBOX STYLE COMPLETO / *Complete Eurobox Style drawers an pan drawers kit*
220 COMPONENTES PARA CAJON Y CACEROLERO EUROBOX STYLE / *Components for Eurobox Style drawer and pan drawer*
223 ACCESORIOS PARA CAJON / CACEROLERO EUROBOX STYLE / *Accessories for Eurobox Style drawer and pan drawer*
226 KIT CAJONES Y CACEROLEROS ATIRA COMPLETO / *Complete Atira drawers an pan drawers kit*
228 COMPONENTES PARA CAJON Y CACEROLERO ATIRA / *Components for Atira drawer and pan drawer*
230 ACCESORIOS PARA CAJON / CACEROLERO ATIRA / *Accessories for Atira drawer and pan drawer*
234 KIT CAJONES Y CACEROLEROS ARCITECH COMPLETO / *Complete Arcitech drawers an pan drawers kit*
237 COMPONENTES PARA CAJON Y CACEROLERO ARCITECH / *Components for Arcitech drawer and pan drawer*
240 ACCESORIOS PARA CAJON / CACEROLERO ARCITECH / *Accessories for Arcitech drawer and pan drawer*

8 ACCESORIOS DE INTERIOR
Interior accessories

242 CUBOS Y CONTENEDORES ECOLOGICOS / *Bins and containers ecological*
250 ESCURREPLATOS Y PORTAPLATOS / *Draining and plate rack*
251 HERRAJES DE EXTRACCION QUALITY / *Extending fitting Quality*
255 HERRAJES DE EXTRACCION DELUXE / *Extending fitting Deluxe*
258 HERRAJES DE EXTRACCION PLUS / *Extending fitting Plus*
266 HERRAJES DE EXTRACCION COMPACT / *Extending fitting Compact*
271 HERRAJES DE EXTRACCION LINEA-FLAT / *Extending fitting Linea-flat*

9 ARMARIOS Y ACCESORIOS
Wardrobles and accessories

275 KIT ARMARIOS Y COMPLEMENTOS / *Wardrobles kit and supplements*
277 KIT PUERTAS CORREDERAS PARA ARMARIOS / *Sliding doors for wardrobles kit*
279 ACCESORIOS PARA ARMARIOS / *Accessories for wardrobles*

1. COMPONENTES SEMIELABORADOS

Semifinished components

MELAMINA

Melamine

COLECCIÓN ORIGIN / *Origin collection*

TABLERO
Board

CARACTERISTICAS TECNICAS:
Terminacion: en recto.
Soporte: tablero aglomerado.
Recubrimiento: melamina decorativa acabada en mate.
Contracara: similar acabado soft.
Adhesivo: resina melaminica.
Espesor: 19/22 mm.

FEATURES:
Finish: straight.
Core: particle board.
Covering: decorative melamine matt finish.
Backside: similar colour soft finish.
Adhesive: melamine resin.
Thickness: 19/22 mm.

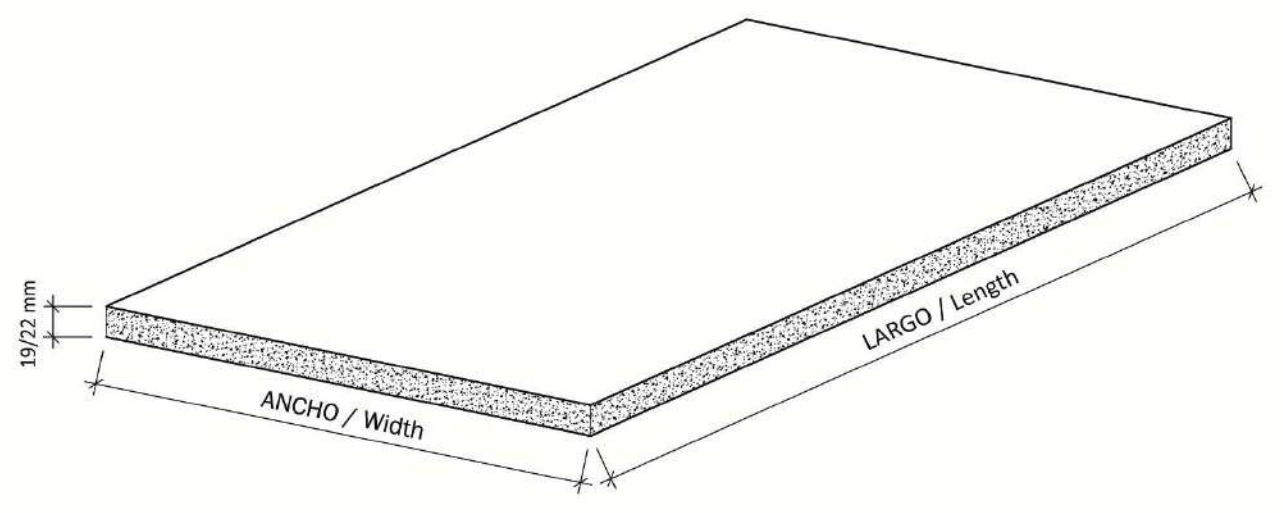

CONDICIONES DE SUMINISTRO:
- Paquete estándar 10 unidades por medida y diseño.
- Por unidad, consultar condiciones.

PURCHASING CONDITIONS:
- *Standard package 10 units per measurement and design.*
- *Per unit, ask about conditions.*

MEDIDAS Y PESOS *Dimensions and weights*	
LARGO X ANCHO *Length x width*	**PESO TABLERO** *Board weight*
2800x2070x19 mm.	74,90 kg.
2850x2070x19 mm.	76,25 kg.
3660x2050x19 mm.	97,00 kg.
2800x2070x22 mm.	86,70 kg.

Dimensiones según diseño.
Dimensions according to design.

COLECCIÓN ORIGIN / *Origin collection*

DISEÑOS TABLERO 19 mm
19 mm Designs board

	REFERENCIA *Reference* **ABH-106 SOFT** MEDIDA *Measure* **3660x2050x19** CODIGO *Code* **9300071**		REFERENCIA *Reference* **ARB-810 SEF** MEDIDA *Measure* **2850x2070x19** CODIGO *Code* **9302599**		REFERENCIA *Reference* **BLP-805 SEF** MEDIDA *Measure* **2850x2070x19** CODIGO *Code* **9302468**
	REFERENCIA *Reference* **ELN-915 VH** MEDIDA *Measure* **3660x2050x19** CODIGO *Code* **8700002**		REFERENCIA *Reference* **ELO-918 VH** MEDIDA *Measure* **3660x2050x19** CODIGO *Code* **8700005**		REFERENCIA *Reference* **ELY-916 VH** MEDIDA *Measure* **3660x2050x19** CODIGO *Code* **8700003**
	REFERENCIA *Reference* **GAN-811 SEF** MEDIDA *Measure* **2850x2070x19** CODIGO *Code* **9302600**		REFERENCIA *Reference* **HFX-176 RG** MEDIDA *Measure* **2800x2070x19** CODIGO *Code* **9302759**		REFERENCIA *Reference* **HFX-180 RG** MEDIDA *Measure* **2800x2070x19** CODIGO *Code* **9302760**
	REFERENCIA *Reference* **HFX-181 RG** MEDIDA *Measure* **2800x2070x19** CODIGO *Code* **9302761**		REFERENCIA *Reference* **HJC-030 SOFTMAT** MEDIDA *Measure* **3660x2050x19** CODIGO *Code* **9301745**		REFERENCIA *Reference* **HJO-032 SOFTMAT** MEDIDA *Measure* **3660x2050x19** CODIGO *Code* **9301747**
	REFERENCIA *Reference* **LYN-430 SOFTMAT** MEDIDA *Measure* **3660x2050x19** CODIGO *Code* **9300317**		REFERENCIA *Reference* **MES-799 V.V** MEDIDA *Measure* **2850x2070x19** CODIGO *Code* **9301880**		REFERENCIA *Reference* **OAC-809 PW** MEDIDA *Measure* **2800x2070x19** CODIGO *Code* **9302487**
	REFERENCIA *Reference* **OAM-806 FUN** MEDIDA *Measure* **2850x2070x19** CODIGO *Code* **9302539**		REFERENCIA *Reference* **OAN-807 FUN** MEDIDA *Measure* **2850x2070x19** CODIGO *Code* **9302488**		REFERENCIA *Reference* **OAT-808 PW** MEDIDA *Measure* **2800x2070x19** CODIGO *Code* **9302486**

COLECCIÓN ORIGIN / *Origin collection*

DISEÑOS TABLERO 19 mm
19 mm Designs board

REFERENCIA *Reference*
PDE-021 SOFTMAT
MEDIDA *Measure*
3660x2050x19
CODIGO *Code*
9301569

REFERENCIA *Reference*
PDK-022 SOFTMAT
MEDIDA *Measure*
3660x2050x19
CODIGO *Code*
9301570

REFERENCIA *Reference*
PNH-003 RG
MEDIDA *Measure*
2800x2070x19
CODIGO *Code*
9302459

REFERENCIA *Reference*
PNH-004 RG
MEDIDA *Measure*
2800x2070x19
CODIGO *Code*
9002460

REFERENCIA *Reference*
RCH-028 RG
MEDIDA *Measure*
2800x2070x19
CODIGO *Code*
9301743

REFERENCIA *Reference*
RCO-026 RG
MEDIDA *Measure*
2800x2070x19
CODIGO *Code*
9301741

REFERENCIA *Reference*
RHO-027 RG
MEDIDA *Measure*
2800x2070x19
CODIGO *Code*
9301742

REFERENCIA *Reference*
RSO-029 RG
MEDIDA *Measure*
2800x2070x19
CODIGO *Code*
9301744

REFERENCIA *Reference*
SON-798 V.V
MEDIDA *Measure*
2850x2070x19
CODIGO *Code*
9301879

COLECCIÓN ORIGIN / *Origin collection*

DISEÑOS TABLERO 22 mm
22 mm Designs board

REFERENCIA *Reference*	MEDIDA *Measure*	CODIGO *Code*
ARB-810 SEF	**2800x2070x22**	**9302665**

REFERENCIA *Reference*	MEDIDA *Measure*	CODIGO *Code*
BLP-805 SEF	**2800x2070x22**	**9302666**

REFERENCIA *Reference*	MEDIDA *Measure*	CODIGO *Code*
GAN-811 SEF	**2800x2070x22**	**9302664**

REFERENCIA *Reference*	MEDIDA *Measure*	CODIGO *Code*
HFX-176 RG	**2800x2070x22**	**9302753**

REFERENCIA *Reference*	MEDIDA *Measure*	CODIGO *Code*
HFX-180 RG	**2800x2070x22**	**9302744**

REFERENCIA *Reference*	MEDIDA *Measure*	CODIGO *Code*
HFX-181 RG	**2800x2070x22**	**9302745**

REFERENCIA *Reference*	MEDIDA *Measure*	CODIGO *Code*
MES-799 V.V	**2800x2070x22**	**9302659**

REFERENCIA *Reference*	MEDIDA *Measure*	CODIGO *Code*
OAM-806 FUN	**2800x2070x22**	**9302661**

REFERENCIA *Reference*	MEDIDA *Measure*	CODIGO *Code*
OAN-807 FUN	**2800x2070x22**	**9302662**

REFERENCIA *Reference*	MEDIDA *Measure*	CODIGO *Code*
PNH-003 RG	**2800x2070x22**	9301914

REFERENCIA *Reference*	MEDIDA *Measure*	CODIGO *Code*
PNH-004 RG	**2800x2070x22**	9301915

REFERENCIA *Reference*	MEDIDA *Measure*	CODIGO *Code*
RSO-029 RG	**2800x2070x22**	9302660

REFERENCIA *Reference*	MEDIDA *Measure*	CODIGO *Code*
SON-798 V.V	**2800x2070x22**	**9302663**

COLECCIÓN ORIGIN / *Origin collection*

BANDA POSTFORMADA
Postformed bar

CARACTERISTICAS TECNICAS:
Terminacion: postformado con radio 4 mm.
Soporte: tablero aglomerado.
Recubrimiento: melamina decorativa acabada en mate y film protector.
Contracara: similar acabado soft.
Adhesivo: resina melaminica.
Espesor: 19 mm.

FEATURES:
Finish: 4 mm radius postformed.
Core: particle board.
Covering: decorative melamine matt finish and protective film.
Backside: similar colour soft finish.
Adhesive: melamine resin.
Thickness: 19 mm.

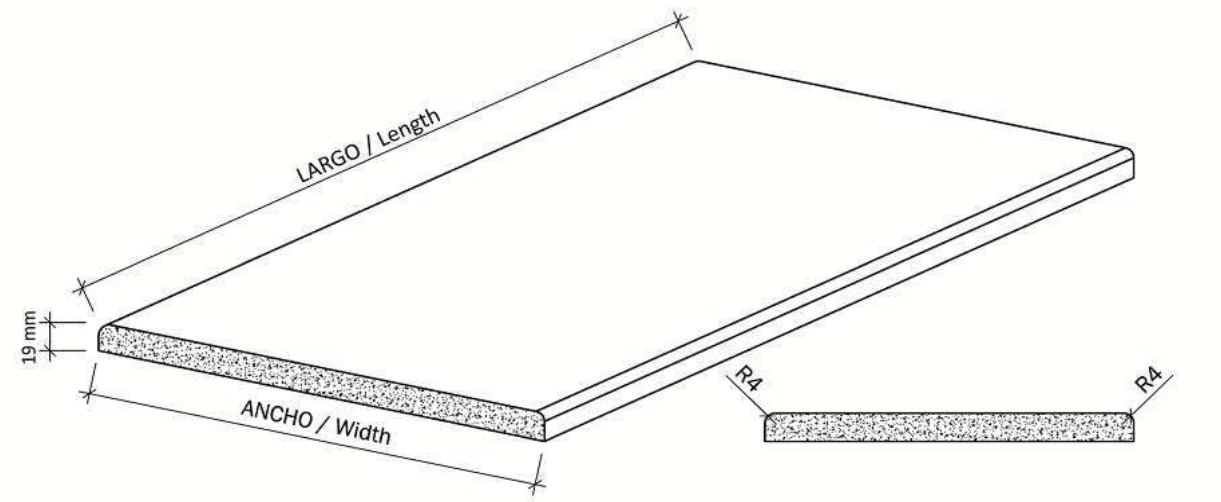

CONDICIONES DE SUMINISTRO:
- Paquete estándar 10 unidades por medida y diseño.
- Por unidad, consultar condiciones.

PURCHASING CONDITIONS:
- *Standard package 10 units per measurement and design.*
- *Per unit, ask about conditions.*

MEDIDAS Y PESOS *Dimensions and weights*	
LARGO X ANCHO *Length x width*	**PESO BANDA** *Bar weight*
3660x147x19 mm.	7,45 kg.
3660x247x19 mm.	12,61 kg.
3660x297x19 mm.	15,08 kg.
3660x347x19 mm.	17,55 kg.
3660x397x19 mm.	20,25 kg.
3660x447x19 mm.	22,71 kg.
3660x497x19 mm.	25,18 kg.
3660x597x19 mm.	30,34 kg.
3660x697x19 mm.	35,28 kg.
3660x897x19 mm.	45,37 kg.

COLECCIÓN ORIGIN / *Origin collection*

DISEÑOS BANDA POSTFORMADA 19 mm
19 mm Designs postformed bar

REFERENCIA *Reference*	ANCHO *Widht*	CODIGO *Code*
ABH-106 SOFT	**147**	8800058
	247	8800060
	297	8800062
	347	8800063
	397	8800065
	447	8800066
	497	8800068
	597	8800071
	697	8800073
	897	8800075
	LARGO / *Lenght*	
	3660 mm	

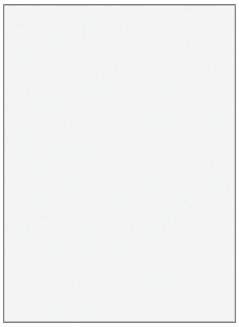

REFERENCIA *Reference*	ANCHO *Widht*	CODIGO *Code*
HJC-030 SOFTMAT	**147**	8802608
	247	8802610
	297	8802611
	347	8802612
	397	8802613
	447	8802614
	497	8802615
	597	8802616
	697	8802617
	897	8802618
	LARGO / *Lenght*	
	3660 mm	

REFERENCIA *Reference*	ANCHO *Widht*	CODIGO *Code*
HJO-032 SOFTMAT	**147**	8802630
	247	8802632
	297	8802633
	347	8802634
	397	8802635
	447	8802636
	497	8802637
	597	8802638
	697	8802639
	897	8802640
	LARGO / *Lenght*	
	3660 mm	

REFERENCIA *Reference*	ANCHO *Widht*	CODIGO *Code*
LYN-430 SOFTMAT	**147**	8801866
	247	8801844
	297	8801714
	347	8801715
	397	8801716
	447	8801717
	497	8801718
	597	8801719
	697	8801845
	897	8801720
	LARGO / *Lenght*	
	3660 mm	

REFERENCIA *Reference*	ANCHO *Widht*	CODIGO *Code*
PDE-021 SOFTMAT	**147**	8802559
	247	8802561
	297	8802562
	347	8802563
	397	8802564
	447	8802565
	497	8802566
	597	8802567
	697	8802568
	897	8802569
	LARGO / *Lenght*	
	3660 mm	

REFERENCIA *Reference*	ANCHO *Widht*	CODIGO *Code*
PDK-022 SOFTMAT	**147**	8802570
	247	8802572
	297	8802573
	347	8802574
	397	8802575
	447	8802576
	497	8802577
	597	8802578
	697	8802579
	897	8802580
	LARGO / *Lenght*	
	3660 mm	

COLECCIÓN ORIGIN / *Origin collection*

BANDA INTEGRADA HANDLE STYLE
Handle Style integrated bar

CARACTERISTICAS TECNICAS:
Terminacion: perfil tirador integrado tipo "J".
Soporte: tablero aglomerado.
Recubrimiento: melamina decorativa acabada en mate y film protector.
Contracara: similar acabado soft.
Adhesivo: resina melaminica.
Espesor: 19/22 mm.

FEATURES:
Finish: profile handle integrated type "J"
Core: particle board.
Covering: decorative melamine matt finish and protective film.
Backside: similar colour soft finish.
Adhesive: melamine resin.
Thickness: 19/22 mm.

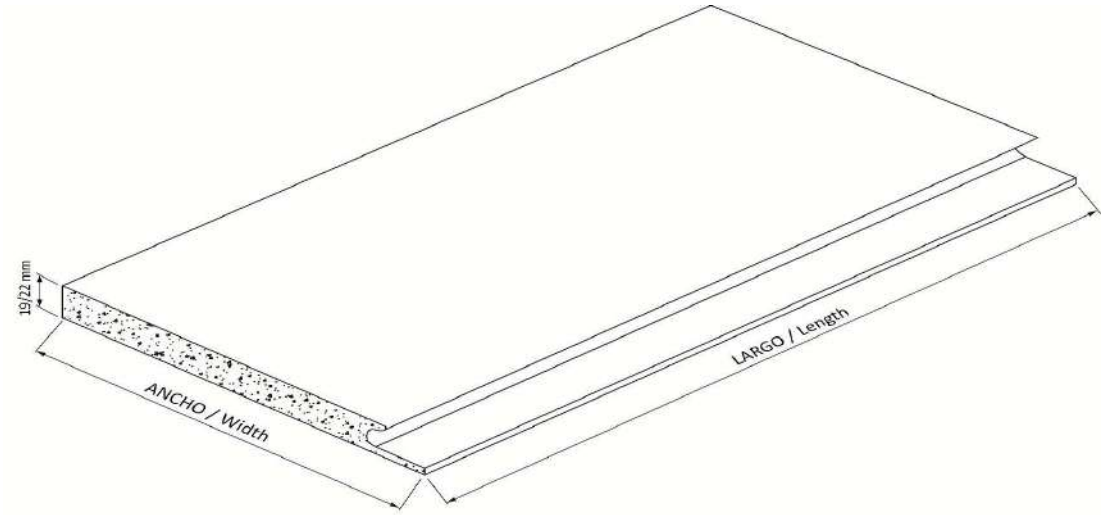

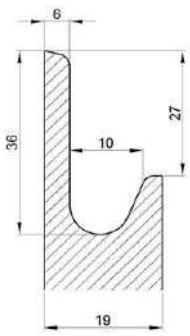

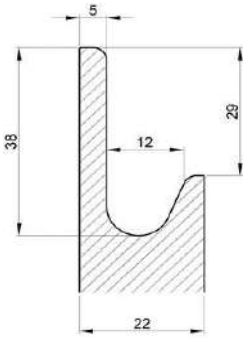

MEDIDAS Y PESOS *Dimensions and weights*	
LARGO X ANCHO *Length x width*	**PESO BANDA** *Bar weight*
2800-3660x279x19 mm.	9,06-11,65 kg.
2800-3660x430x19 mm.	14,98-19,26 kg.
2800-3660x630x19 mm.	21,95-28,22 kg.
2800-3660x730x19 mm.	25,43-32,70 kg.
2800-3660x830x19 mm.	28,92-37,18 kg.
2800-3660x930x19 mm.	32,40-41,66 kg.
2800-3660x1299x19 mm.	45,23-58,15 kg.
2800x279x22 mm.	10,49 kg.
2800x430x22 mm.	17,35 kg.
2800x630x22mm.	25,42 kg.
2800x730x22 mm.	29,45 kg.
2800x830x22 mm.	33,49 kg.
2800x930x22 mm.	37,52 kg.
2800x1299x22 mm.	52,37 kg.

CONDICIONES DE SUMINISTRO:
- Paquete estándar 10 unidades por medida y diseño.
- Por unidad, consultar condiciones.

PURCHASING CONDITIONS:
- *Standard package 10 units per measurement and design.*
- *Per unit, ask about conditions.*

Dimensiones según diseño.
Dimensions according to design.

COLECCIÓN ORIGIN / *Origin collection*

DISEÑOS BANDA INTEGRADA HANDLE STYLE 19 mm

19 mm Handle Style designs integrated bar

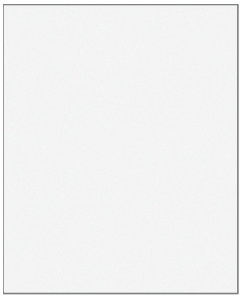

REFERENCIA *Reference* **BLP-805 SEF**	
ANCHO *Widht*	CODIGO *Code*
279	81J0129
430	81J0131
630	81J0133
730	81J0135
830	81J0136
930	81J0138
1299	81J0140
LARGO / *Lenght* **2850 mm**	

REFERENCIA *Reference* **BLP/ELN-805 SEF**	
ANCHO *Widht*	CODIGO *Code*
279	81J0143
430	81J0145
630	81J0147
730	81J0149
830	81J0150
930	81J0152
1299	81J0154
LARGO / *Lenght* **2850 mm**	

REFERENCIA *Reference* **ELN-915 SEF**	
ANCHO *Widht*	CODIGO *Code*
279	81J0059
430	81J0061
630	81J0063
730	81J0065
830	81J0066
930	81J0068
1299	81J0070
LARGO / *Lenght* **3660 mm**	

REFERENCIA *Reference* **ELO-918 VH**	
ANCHO *Widht*	CODIGO *Code*
279	81J0045
430	81J0047
630	81J0049
730	81J0051
830	81J0052
930	81J0054
1299	81J0056
LARGO / *Lenght* **3660 mm**	

REFERENCIA *Reference* **ELY-916 VH**	
ANCHO *Widht*	CODIGO *Code*
279	81J0031
430	81J0033
630	81J0035
730	81J0037
830	81J0038
930	81J0040
1299	81J0042
LARGO / *Lenght* **3660 mm**	

REFERENCIA *Reference* **HJC-030 SOFTMAT**	
ANCHO *Widht*	CODIGO *Code*
279	81J0073
430	81J0075
630	81J0077
730	81J0079
830	81J0080
930	81J0082
1299	81J0084
LARGO / *Lenght* **3660 mm**	

REFERENCIA *Reference* **HJO-032 SOFTMAT**	
ANCHO *Widht*	CODIGO *Code*
279	81J0087
430	81J0089
630	81J0091
730	81J0093
830	81J0094
930	81J0096
1299	81J0098
LARGO / *Lenght* **3660 mm**	

REFERENCIA *Reference* **PNH-003 RG**	
ANCHO *Widht*	CODIGO *Code*
279	81J0101
430	81J0103
630	81J0105
730	81J0107
830	81J0108
930	81J0110
1299	81J0112
LARGO / *Lenght* **2800 mm**	

REFERENCIA *Reference* **PNH-004 RG**	
ANCHO *Widht*	CODIGO *Code*
279	81J0115
430	81J0117
630	81J0119
730	81J0121
830	81J0122
930	81J0124
1299	81J0126
LARGO / *Lenght* **2800 mm**	

DISEÑOS BANDA INTEGRADA HANDLE STYLE 22 mm

22 mm Handle Style designs integrated bar

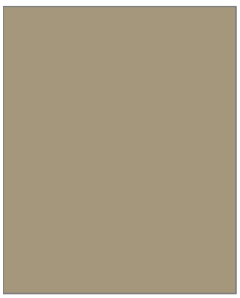

REFERENCIA *Reference* **ARB-810 SEF**	
ANCHO *Widht*	CODIGO *Code*
279	81J0295
430	81J0297
630	81J0299
730	81J0301
830	81J0302
930	81J0304
1299	81J0306
LARGO / *Lenght* **2800 mm**	

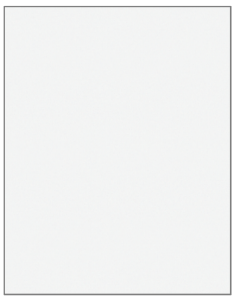

REFERENCIA *Reference* **BLP-805 SEF**	
ANCHO *Widht*	CODIGO *Code*
279	81J0197
430	81J0199
630	81J0201
730	81J0203
830	81J0204
930	81J0206
1299	81J0208
LARGO / *Lenght* **2800 mm**	

REFERENCIA *Reference* **GAN-811 SEF**	
ANCHO *Widht*	CODIGO *Code*
279	81J0281
430	81J0283
630	81J0285
730	81J0287
830	81J0288
930	81J0290
1299	81J0292
LARGO / *Lenght* **2800 mm**	

COLECCIÓN ORIGIN / *Origin collection*

DISEÑOS BANDA INTEGRADA HANDLE STYLE 22 mm

22 mm Handle Style designs integrated bar

REFERENCIA *Reference* **HFX-176 RG**	
ANCHO *Widht*	CODIGO *Code*
279	81J0361
430	81J0362
630	81J0363
730	81J0364
830	81J0365
LARGO / *Lenght* **930**	81J0366
2800 mm **1299**	81J0367

REFERENCIA *Reference* **HFX-180 RG**	
ANCHO *Widht*	CODIGO *Code*
279	81J0347
430	81J0348
630	81J0349
730	81J0350
830	81J0351
LARGO / *Lenght* **930**	81J0352
2800 mm **1299**	81J0353

REFERENCIA *Reference* **HFX-181 RG**	
ANCHO *Widht*	CODIGO *Code*
279	81J0354
430	81J0355
630	81J0356
730	81J0357
830	81J0358
LARGO / *Lenght* **930**	81J0359
2800 mm **1299**	81J0360

REFERENCIA *Reference* **MES-799 SOFTMAT**	
ANCHO *Widht*	CODIGO *Code*
279	81J0267
430	81J0269
630	81J0271
730	81J0273
830	81J0274
LARGO / *Lenght* **930**	81J0276
2800 mm **1299**	81J0278

REFERENCIA *Reference* **OAM-806 FUN**	
ANCHO *Widht*	CODIGO *Code*
279	81J0225
430	81J0227
630	81J0229
730	81J0231
830	81J0232
LARGO / *Lenght* **930**	81J0234
2800 mm **1299**	81J0236

REFERENCIA *Reference* **OAN-807 FUN**	
ANCHO *Widht*	CODIGO *Code*
279	81J0239
430	81J0241
630	81J0243
730	81J0245
830	81J0246
LARGO / *Lenght* **930**	81J0248
2800 mm **1299**	81J0250

REFERENCIA *Reference* **PNH-003 RG**	
ANCHO *Widht*	CODIGO *Code*
279	81J0155
430	81J0308
630	81J0309
730	81J0310
830	81J0311
LARGO / *Lenght* **930**	81J0312
2800 mm **1299**	81J0160

REFERENCIA *Reference* **PNH-004 RG**	
ANCHO *Widht*	CODIGO *Code*
279	81J0161
430	81J0315
630	81J0316
730	81J0317
830	81J0318
LARGO / *Lenght* **930**	81J0319
2800 mm **1299**	81J0166

REFERENCIA *Reference* **RSO-029 RG**	
ANCHO *Widht*	CODIGO *Code*
279	81J0211
430	81J0213
630	81J0215
730	81J0217
830	81J0218
LARGO / *Lenght* **930**	81J0220
2800 mm **1299**	81J0222

REFERENCIA *Reference* **SON-798 V.V**	
ANCHO *Widht*	CODIGO *Code*
279	81J0253
430	81J0255
630	81J0257
730	81J0259
830	81J0260
LARGO / *Lenght* **930**	81J0262
2800 mm **1299**	81J0264

COLECCIÓN ORIGIN / *Origin collection*

CANTO PARA PUERTA
Edge for door

CARACTERISTICAS TECNICAS:
Terminacion: canto su color del diseño.
Espesor: 0,8 mm.
FEATURES:
Finish: edge design color.
Thickness: 0,8 mm.

CONDICIONES DE SUMINISTRO:
- Rollo de 100/225 metros según diseño.
- Por metros, consultar condiciones.

PURCHASING CONDITIONS:
- *Roll of 100/225 lineal meter depending design.*
- *Per meters, ask about conditions.*

REFERENCIA *Reference*	ACABADO *Texture*	CODIGO 19 mm *Code 19 mm*	CODIGO 22 mm *Code 22 mm*
ABH-106	SOFT	9600596	—
ARB-810	SEF	9601119	9601124
BLP-805	SEF	9600596	9601112
ELN-915	VH	9600549	—
ELO-918	VH	9600400	—
ELY-916	VH	9600508	—
GAN-811	SEF	9601120	9601123
HFX-176	RG	9601176	9601177
HFX-180	RG	9601178	9601179
HFX-181	RG	9601180	9601181
HJC-030	SOFTMAT	9601009	—
HJ0-032	SOFTMAT	9601010	—
LYN-430	SOFTMAT	9600549	—
MES-799	V.V	9601070	9601151
OAC-809	PW	9601109	—
OAM-806	FUN	9601111	9601153
OAN-807	FUN	9601110	9601154
OAT-808	PW	9601108	—
PDE-021	SOFTMAT	9600904	—
PDK-022	SOFTMAT	9600905	—
PNH-003	RG	9601092	9601082
PNH-004	RG	9601093	9601083
RCH-028	RG	9601003	—
RCO-026	RG	9601001	—
RHO-027	RG	9601002	—
RSO-029	RG	9601004	9601152
SON-798	V.V	9601069	9601155

LAMINADO

Laminate

COLECCIÓN CROMA / *Croma collection*

TABLERO
Standard board

CARACTERISTICAS TECNICAS:
Terminacion: en recto.
Soporte: tablero aglomerado.
Recubrimiento: laminado decorativo HPL de 0,7 mm de espesor y film protector.
Contracara: idem, mismo color.
Adhesivo: cola PUR, poliuretano reactivo prensado en frío.
Espesor: 19 mm más laminado.

FEATURES:
Finish in straight.
Core: particle board.
Covering: 0.7 mm thick decorative HPL laminate and protective film.
Backside: Idem, same colour.
Adhesive: old press reactive polyurethane (PUR) glue.
Thickness: 19 mm plus laminate.

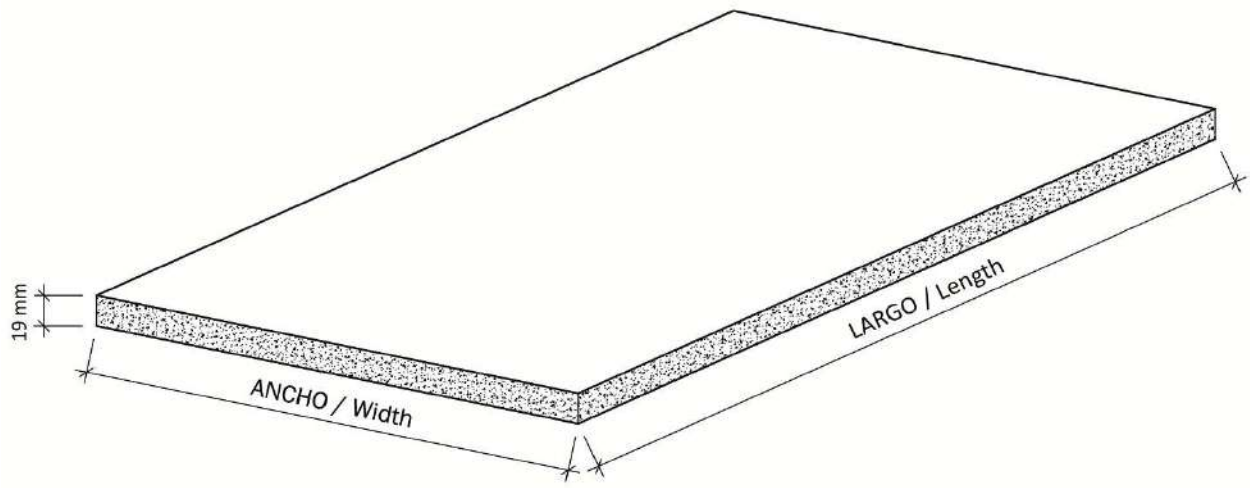

CONDICIONES DE SUMINISTRO:
- Paquete estándar 10 unidades por medida y diseño.
- Por unidad, consultar condiciones.

PURCHASING CONDITIONS:
- *Standard package 10 units per measurement and design.*
- *Per unit, ask about conditions.*

MEDIDAS Y PESOS *Dimensions and weights*	
LARGO X ANCHO *Length x width*	**PESO TABLERO** *Board weight*
3600x1390x19 mm.	69,75 kg.
3600x1520x19 mm.	75,40 kg.

Dimensiones según diseño.
Dimensions according to design.

COLECCIÓN CROMA / *Croma collection*

DISEÑOS TABLERO 19 mm
19 mm Designs board

	REFERENCIA *Reference* **3091 BRILLO** MEDIDA *Measure* **3600x1520x19** CODIGO *Code* **3301177**		REFERENCIA *Reference* **3091 SEF** MEDIDA *Measure* **3600x1390x19** CODIGO *Code* **3301735**		REFERENCIA *Reference* **COV-222 BRILLO** MEDIDA *Measure* **3600x1520x19** CODIGO *Code* **3300687**
	REFERENCIA *Reference* **GLB-247 BRILLO** MEDIDA *Measure* **3600x1520x19** CODIGO *Code* **3300543**		REFERENCIA *Reference* **GLC-158 BRILLO** MEDIDA *Measure* **3600x1390x19** CODIGO *Code* **3301549**		REFERENCIA *Reference* **GLG-400 BRILLO** MEDIDA *Measure* **3600x1520x19** CODIGO *Code* **3300562**
	REFERENCIA *Reference* **GLI-159 BRILLO** MEDIDA *Measure* **3600x1390x19** CODIGO *Code* **3301618**		REFERENCIA *Reference* **GLK-401 BRILLO** MEDIDA *Measure* **3600x1390x19** CODIGO *Code* **3301620**		REFERENCIA *Reference* **GLP-283 BRILLO** MEDIDA *Measure* **3600x1520x19** CODIGO *Code* **3300547**
	REFERENCIA *Reference* **GLR-244 BRILLO** MEDIDA *Measure* **3600x1390x19** CODIGO *Code* **3302180**		REFERENCIA *Reference* **GLS-248 BRILLO** MEDIDA *Measure* **3600x1390x19** CODIGO *Code* **3300573**		REFERENCIA *Reference* **INA-814 NDF** MEDIDA *Measure* **3600x1390x19** CODIGO *Code* **3303679**
	REFERENCIA *Reference* **INB-812 NDF** MEDIDA *Measure* **3600x1390x19** CODIGO *Code* **3301514**		REFERENCIA *Reference* **INC-818 NDF** MEDIDA *Measure* **3600x1390x19** CODIGO *Code* **3303683**		REFERENCIA *Reference* **INM-817 NDF** MEDIDA *Measure* **3600x1390x19** CODIGO *Code* **3303682**
	REFERENCIA *Reference* **INN-816 NDF** MEDIDA *Measure* **3600x1390x19** CODIGO *Code* **3303681**		REFERENCIA *Reference* **INP-813 NDF** MEDIDA *Measure* **3600x1390x19** CODIGO *Code* **3302293**		REFERENCIA *Reference* **INT-815 NDF** MEDIDA *Measure* **3600x1390x19** CODIGO *Code* **3303680**

COLECCIÓN CROMA / *Croma collection*

DISEÑOS TABLERO 19 mm
19 mm Designs board

REFERENCIA *Reference*
LAR-770 SOFT
MEDIDA *Measure*
3600x1520x19
CODIGO *Code*
3301704

REFERENCIA *Reference*
MAC-820 STUCCO
MEDIDA *Measure*
3600x1390x19
CODIGO *Code*
3302107

REFERENCIA *Reference*
MAY-819 STUCCO
MEDIDA *Measure*
3600x1390x19
CODIGO *Code*
3302106

REFERENCIA *Reference*
MTG-765 BRILLO
MEDIDA *Measure*
3600x1390x19
CODIGO *Code*
3301630

REFERENCIA *Reference*
OXA-445 WAX
MEDIDA *Measure*
3600x1390x19
CODIGO *Code*
3301761

REFERENCIA *Reference*
OXM-444 WAX
MEDIDA *Measure*
3600x1390x19
CODIGO *Code*
3301703

REFERENCIA *Reference*
PIR-022 SOFT
MEDIDA *Measure*
3600x1390x19
CODIGO *Code*
3301945

REFERENCIA *Reference*
PIV-023 SOFT
MEDIDA *Measure*
3600x1390x19
CODIGO *Code*
3301499

REFERENCIA *Reference*
RON-803 OP
MEDIDA *Measure*
3600x1520x19
CODIGO *Code*
3302230

REFERENCIA *Reference*
TRC-443 WAX
MEDIDA *Measure*
3600x1390x19
CODIGO *Code*
3301702

COLECCIÓN CROMA / *Croma collection*

BANDA POSTFORMADA
Postformed bar

CARACTERISTICAS TECNICAS:
Terminacion: postformado con radio 2 mm.
Soporte: tablero aglomerado.
Recubrimiento: laminado decorativo HPL de 0,7 mm de espesor y film protector.
Contracara: idem, mismo color.
Adhesivo: cola PUR, poliuretano reactivo prensado en frío.
Espesor: 19 mm más laminado.

FEATURES:
Finish: 2 mm radius postformed.
Core: particle board.
Covering: 0.7 mm thick decorative HPL laminate and protective film.
Backside: Idem, same colour.
Adhesive: old press reactive polyurethane (PUR) glue.
Thickness: 19 mm plus laminate.

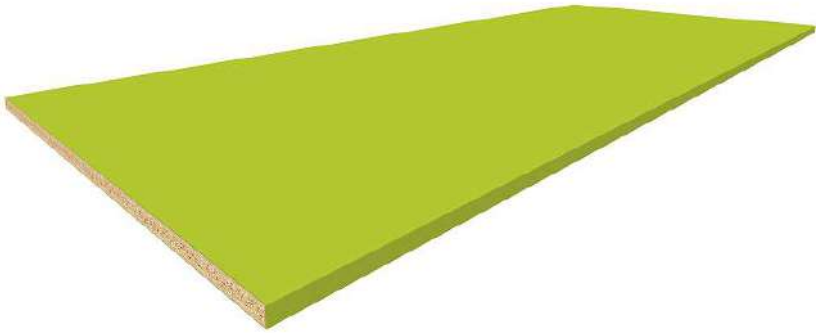

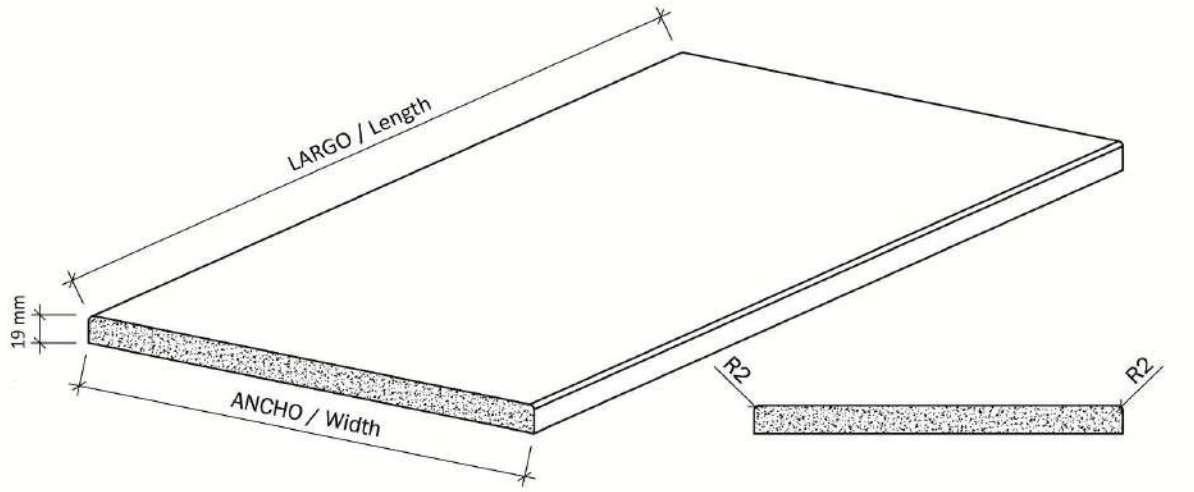

CONDICIONES DE SUMINISTRO:
- Paquete estándar 10 unidades por medida y diseño.
- Por unidad, consultar condiciones.

PURCHASING CONDITIONS:
- *Standard package 10 units per measurement and design.*
- *Per unit, ask about conditions.*

MEDIDAS Y PESOS *Dimensions and weights*	
LARGO X ANCHO *Length x width*	**PESO BANDA** *Bar weight*
3600x147x19 mm.	8,45 kg.
3600x247x19 mm.	13,61 kg.
3600x297x19 mm.	16,08 kg.
3600x347x19 mm.	18,55 kg.
3600x397x19 mm.	21,25 kg.
3600x447x19 mm.	23,71 kg.
3600x497x19 mm.	26,18 kg.
3600x597x19 mm.	31,34 kg.
3600x697x19 mm.	36,28 kg.
3600x897x19 mm.	46,37 kg.

COLECCIÓN CROMA / *Croma collection*

DISEÑOS BANDA POSTFORMADA 19 mm
19 mm Designs postformed bar

REFERENCIA *Reference*	ANCHO *Widht*	CODIGO *Code*
3091 BRILLO	**147**	2301338
	247	2301340
	297	2301341
	347	2301342
	397	2301343
	447	2301344
	497	2301345
	597	2301346
	697	2301347
	897	2301350
	LARGO / *Lenght*	
	3600 mm	

REFERENCIA *Reference*	ANCHO *Widht*	CODIGO *Code*
3091 SEF	**147**	2301989
	247	2301991
	297	2301992
	347	2301993
	397	2301994
	447	2301995
	497	2301996
	597	2301997
	697	2301998
	897	2301999
	LARGO / *Lenght*	
	3600 mm	

REFERENCIA *Reference*	ANCHO *Widht*	CODIGO *Code*
COV-222 BRILLO	**147**	2301574
	247	2301381
	297	2301382
	347	2301383
	397	2301384
	447	2301385
	497	2301386
	597	2301387
	697	2301389
	897	2301390
	LARGO / *Lenght*	
	3600 mm	

REFERENCIA *Reference*	ANCHO *Widht*	CODIGO *Code*
GLB-247 BRILLO	**147**	2301404
	247	2301406
	297	2301407
	347	2301408
	397	2301409
	447	2301410
	497	2301411
	597	2301412
	697	2301414
	897	2301416
	LARGO / *Lenght*	
	3600 mm	

REFERENCIA *Reference*	ANCHO *Widht*	CODIGO *Code*
GLC-158 BRILLO	**147**	2301418
	247	2301420
	297	2301421
	347	2301422
	397	2301423
	447	2301424
	497	2301425
	597	2301426
	697	2301428
	897	2301430
	LARGO / *Lenght*	
	3600 mm	

REFERENCIA *Reference*	ANCHO *Widht*	CODIGO *Code*
GLG-400 BRILLO	**147**	2301811
	247	2301742
	297	2301743
	347	2301744
	397	2301745
	447	2301746
	497	2301747
	597	2301748
	697	2301749
	897	2301750
	LARGO / *Lenght*	
	3600 mm	

REFERENCIA *Reference*	ANCHO *Widht*	CODIGO *Code*
GLI-159 BRILLO	**147**	2301612
	247	2301434
	297	2301436
	347	2301437
	397	2301439
	447	2301441
	497	2301443
	597	2301445
	697	2301446
	897	2301447
	LARGO / *Lenght*	
	3600 mm	

REFERENCIA *Reference*	ANCHO *Widht*	CODIGO *Code*
GLK-401 BRILLO	**147**	2301829
	247	2301778
	297	2301770
	347	2301779
	397	2301780
	447	2301774
	497	2301781
	597	2301775
	697	2301771
	897	2301773
	LARGO / *Lenght*	
	3600 mm	

REFERENCIA *Reference*	ANCHO *Widht*	CODIGO *Code*
GLP-283 BRILLO	**147**	2301701
	247	2301636
	297	2301637
	347	2301638
	397	2301639
	447	2301640
	497	2301641
	597	2301642
	697	2301643
	897	2301644
	LARGO / *Lenght*	
	3600 mm	

REFERENCIA *Reference*	ANCHO *Widht*	CODIGO *Code*
GLR-244 BRILLO	**147**	2301587
	247	2301472
	297	2301473
	347	2301474
	397	2301475
	447	2301476
	497	2301477
	597	2301478
	697	2301479
	897	2301470
	LARGO / *Lenght*	
	3600 mm	

REFERENCIA *Reference*	ANCHO *Widht*	CODIGO *Code*
GLS-248 BRILLO	**147**	2301482
	247	2301484
	297	2301485
	347	2301486
	397	2301487
	447	2301488
	497	2301489
	597	2301490
	697	2301492
	897	2301494
	LARGO / *Lenght*	
	3600 mm	

REFERENCIA *Reference*	ANCHO *Widht*	CODIGO *Code*
LAR-770 SOFT	**147**	2302783
	247	2302756
	297	2302757
	347	2302758
	397	2302759
	447	2302760
	497	2302761
	597	2302762
	697	2302763
	897	2302764
	LARGO / *Lenght*	
	3600 mm	

COLECCIÓN CROMA / *Croma collection*

DISEÑOS BANDA POSTFORMADA 19 mm
19 mm Designs postformed bar

REFERENCIA *Reference*	ANCHO *Widht*	CODIGO *Code*
MTG-765 BRILLO	**147**	2302784
	247	2302765
	297	2302766
	347	2302767
	397	2302768
	447	2302769
	497	2302770
	597	2302771
	697	2302772
	897	2302773
	LARGO / *Lenght* **3600 mm**	

REFERENCIA *Reference*	ANCHO *Widht*	CODIGO *Code*
PIR-022 SOFT	**147**	2302013
	247	2302015
	297	2302016
	347	2302017
	397	2302018
	447	2302019
	497	2302020
	597	2302021
	697	2302022
	897	2302023
	LARGO / *Lenght* **3600 mm**	

REFERENCIA *Reference*	ANCHO *Widht*	CODIGO *Code*
PIV-023 SOFT	**147**	2302035
	247	2302037
	297	2302038
	347	2302039
	397	2302040
	447	2302041
	497	2302042
	597	2302043
	697	2302044
	897	2302045
	LARGO / *Lenght* **3600 mm**	

REFERENCIA *Reference*	ANCHO *Widht*	CODIGO *Code*
RON-803 OP	**147**	2302785
	247	2302774
	297	2302775
	347	2302776
	397	2302777
	447	2302778
	497	2302779
	597	2302780
	697	2302781
	897	2302782
	LARGO / *Lenght* **3600 mm**	

COLECCIÓN CROMA / *Croma collection*

CANTO PARA PUERTA
Edge for door

CARACTERISTICAS TECNICAS:
Terminacion: canto su color del diseño y canto cristal ALU.
Espesor: 0,8 mm.

FEATURES:
Finish: edge design color and ALU cristal edge.
Thickness: 0,8 mm.

CONDICIONES DE SUMINISTRO:
- Rollo de 100/225 metros según diseño.
- Por metros, consultar condiciones.

PURCHASING CONDITIONS:
- *Roll of 100/225 lineal meter depending design.*
- *Per meters, ask about conditions.*

		CODIGO / *Code*	
REFERENCIA *Reference*	**ACABADO** *Texture*	**SU COLOR** *Same colour*	**CRISTAL ALU** *ALU cristal*
3091	BRILLO	9600378	9600633
3091	SEF	9600297	—
COV-222	BRILLO	9600280	9600658
GLB-247	BRILLO	9600033	9600640
GLC-158	BRILLO	9600481	9600634
GLG-400	BRILLO	9600500	9600655
GLI-159	BRILLO	9600557	—
GLK-401	BRILLO	9600501	9600641
GLP-283	BRILLO	9600541	9600643
GLR-244	BRILLO	9600322	9600639
GLS-248	BRILLO	9600555	9600660
INA-814	NDF	9601143	—
INB-812	NDF	9601149	—
INC-818	NDF	9601146	—
INM-817	NDF	9601145	—
INN-816	NDF	9601150	—
INP-813	NDF	9601142	—
INT-815	NDF	9601144	—
LAR-770	SOFT	9600899	—
MAC-820	STUCCO	9601148	—
MAY-819	STUCCO	9601147	—
MTG-765	BRILLO	9600713	9600750
OXA-445	WAX	9600898	—
OXM-444	WAX	9600874	—
PIR-022	SOFT	9600189	—
PIV-023	SOFT	9600572	—
RON-803	OP	9601104	—
TRC-443	WAX	9600875	—

COLECCIÓN CROMA / *Croma collection*

MOLDURA POSTFORMADA
Postformed moulding

CARACTERISTICAS TECNICAS:
Terminacion: postformado con radio 9 mm.
Soporte: tablero MDF.
Recubrimiento: laminado decorativo HPL de 0,7 mm de espesor.
Adhesivo: cola PVA, acetato de polivinilo.
Espesor: 35 mm más laminado.

FEATURES:
Finish: 9 mm radius postformed.
Core: fibre board.
Covering: 0.7 mm thick decorative HPL laminate.
Adhesive: polyvinyl acetate PVA glue.
Thickness: 35 mm plus laminate.

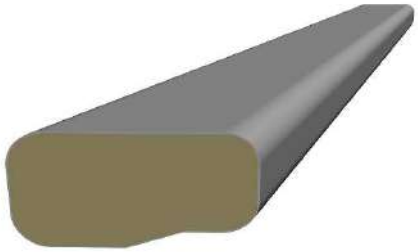

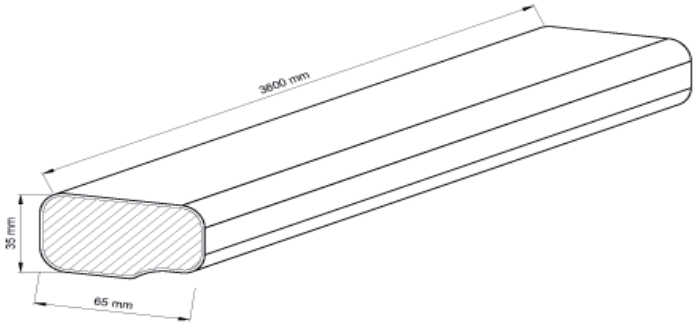

CONDICIONES DE SUMINISTRO:
- Paquete estándar 7 unidades por diseño.
- Por unidad, consultar condiciones.

PURCHASING CONDITIONS:
- *Standard package 7 units per design.*
- *Per unit, ask about conditions.*

MEDIDAS Y PESOS *Dimensions and weights*	
DIMENSIONES *Dimensions*	**PESO MOLDURA** *Board weight*
3600x65x35 mm	5,40 kg.

REFERENCIA *Reference*	ACABADO *Texture*	CODIGO *Code*
3091	BRILLO	5200003
3091	SEF	5200004
COV-222	BRILLO	5200023
GLB-247	BRILLO	5200047
GLC-158	BRILLO	5200029
GLG-400	BRILLO	5200222
GLI-159	BRILLO	5200031
GLK-401	BRILLO	5200226
GLP-283	BRILLO	5200168
GLR-244	BRILLO	5200034
GLS-248	BRILLO	5200048
LAR-770	SOFT	5200384
MTG-765	BRILLO	5200311
OXA-445	WAX	5200387
OXM-444	WAX	5200276
PIR-022	SOFT	5200338
PIV-023	SOFT	5200340
TRC-443	WAX	5200398

COLECCIÓN CROMA / *Croma collection*

LAMINADO HPL
HPL laminate

CARACTERISTICAS TECNICAS:
Recubrimiento: laminado decorativo HPL de 0,7 mm de espesor y film protector.
FEATURES:
Covering: 0.7 mm thick decorative HPL laminate and protective film.

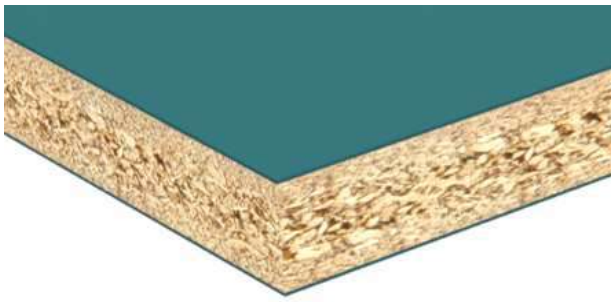

CONDICIONES DE SUMINISTRO:
● Paquete estándar 1 unidad por diseño.
PURCHASING CONDITIONS:
● *Standard package 1 unit per design.*

MEDIDAS *Dimensions*
3600x1400 mm según diseño / *Depending design*
3600x1530 mm según diseño / *Depending design*

REFERENCIA *Reference*	ACABADO *Texture*	MEDIDA *Measure*	CODIGO *Code*
3091	BRILLO	3600x1530	9101553
3091	SEF	3600x1400	9100069
COV-222	BRILLO	3600x1400	9101596
GLB-247	BRILLO	3600x1530	9100388
GLC-158	BRILLO	3600x1400	9102237
GLG-400	BRILLO	3600x1530	9101391
GLI-159	BRILLO	3600x1400	9101603
GLK-401	BRILLO	3600x1400	9101658
GLP-283	BRILLO	3600x1530	9101213
GLR-244	BRILLO	3600x1400	9101937
GLS-248	BRILLO	3600x1400	9100389
INA-814	NDF	3600x1400	9103621
INB-812	NDF	3600x1400	9102217
INC-818	NDF	3600x1400	9103359
INM-817	NDF	3600x1400	9103624
INN-816	NDF	3600x1400	9103623
INP-813	NDF	3600x1400	9103008
INT-815	NDF	3600x1400	9103622
LAR-770	SOFT	3600x1530	9102054
MAC-820	STUCCO	3600x1400	9103626
MAY-819	STUCCO	3600x1400	9103625
MTG-765	BRILLO	3600x1400	9102449
OXA-445	WAX	3600x1400	9101515
OXM-444	WAX	3600x1400	9101516
PIR-022	SOFT	3600x1400	9102113
PIV-023	SOFT	3600x1400	9102138
RON-803	OP	3600x1530	9103510
TRC-443	WAX	3600x1400	9101527

PET

Pet

COLECCIÓN Q-LINE / *Q-Line collection*

TABLERO
Board

CARACTERISTICAS TECNICAS:
Terminacion: en recto.
Soporte acabado brillo: tablero MDF.
Soporte acabado mate: tablero aglomerado.
Recubrimiento: capa melaminica interna prensada, más laminado decorativo sintético PET externo acabado en super brillo o super mate y film protector.
Contracara 19 mm: idem, mismo color o blanca.
Contracara 22 mm: similar.
Adhesivo: cola PUR, poliuretano reactivo prensado en frío.
Espesor: 19/22 mm.

FEATURES:
Finish in straight.
Core shiny finished: MDF board.
Core matte finished: particle board.
Covering: internal melaminica cape press plus synthetic decorative laminate PET finish super-shiny or super-matte and protective film.
Backside 19 mm: Idem, same colour or white.
Backside 22 mm: similar.
Adhesive: old press reactive polyurethane (PUR) glue.
Thickness: 19/22 mm.

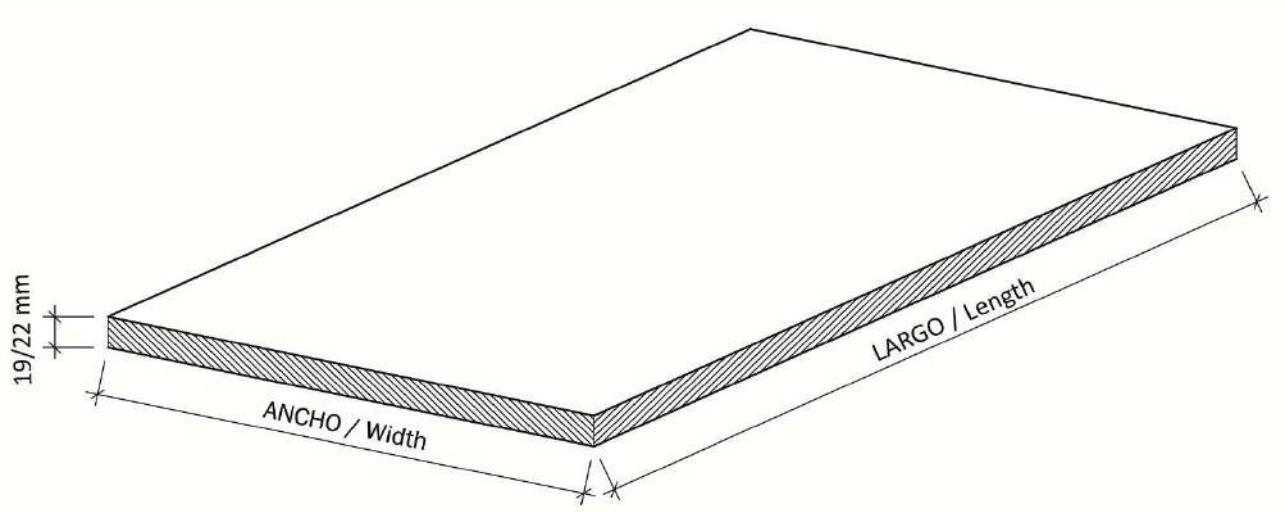

CONDICIONES DE SUMINISTRO:
- Paquete estándar 10 unidades por medida y diseño.
- Por unidad, consultar condiciones.

PURCHASING CONDITIONS:
- *Standard package 10 units per measurement and design.*
- *Per unit, ask about conditions.*

MEDIDAS Y PESOS *Dimensions and weights*	
LARGO X ANCHO *Length x width*	**PESO TABLERO** *Board weight*
2850x1220x19 mm.	45,00 kg.
2850x1220x22 mm.	52,00 kg.

COLECCIÓN Q-LINE / *Q-Line collection*

DISEÑOS TABLERO 19 mm CONTRACARA BLANCA
19 mm Designs board white backside

	REFERENCIA *Reference* **PEB-070 BRILLO**		REFERENCIA *Reference* **PEB-071 BRILLO**		REFERENCIA *Reference* **PEB-072 BRILLO**
	MEDIDA *Measure* **2850x1220x19**		MEDIDA *Measure* **2850x1220x19**		MEDIDA *Measure* **2850x1220x19**
	CODIGO *Code* **4701115**		CODIGO *Code* **4701116**		CODIGO *Code* **4701117**
	REFERENCIA *Reference* **PEB-073 BRILLO**		REFERENCIA *Reference* **PEB-075 BRILLO**		REFERENCIA *Reference* **PEB-076 BRILLO**
	MEDIDA *Measure* **2850x1220x19**		MEDIDA *Measure* **2850x1220x19**		MEDIDA *Measure* **2850x1220x19**
	CODIGO *Code* **4701118**		CODIGO *Code* **4701120**		CODIGO *Code* **4701121**
	REFERENCIA *Reference* **PEB-077 BRILLO**		REFERENCIA *Reference* **PEB-078 BRILLO**		REFERENCIA *Reference* **PEB-080 BRILLO**
	MEDIDA *Measure* **2850x1220x19**		MEDIDA *Measure* **2850x1220x19**		MEDIDA *Measure* **2850x1220x19**
	CODIGO *Code* **4701122**		CODIGO *Code* **4701123**		CODIGO *Code* **4701129**
	REFERENCIA *Reference* **PEB-081 BRILLO**		REFERENCIA *Reference* **PEM-053 SP MATE**		REFERENCIA *Reference* **PEM-055 SP MATE**
	MEDIDA *Measure* **2850x1220x19**		MEDIDA *Measure* **2850x1220x19**		MEDIDA *Measure* **2850x1220x19**
	CODIGO *Code* **4701136**		CODIGO *Code* **4800616**		CODIGO *Code* **4800618**
	REFERENCIA *Reference* **PEM-056 SP MATE**		REFERENCIA *Reference* **PEM-057 SP MATE**		REFERENCIA *Reference* **PEM-058 SP MATE**
	MEDIDA *Measure* **2850x1220x19**		MEDIDA *Measure* **2850x1220x19**		MEDIDA *Measure* **2850x1220x19**
	CODIGO *Code* **4800619**		CODIGO *Code* **4800592**		CODIGO *Code* **4800593**
	REFERENCIA *Reference* **PEM-060 SP MATE**		REFERENCIA *Reference* **PEM-061 SP MATE**		REFERENCIA *Reference* **PEM-063 SP MATE**
	MEDIDA *Measure* **2850x1220x19**		MEDIDA *Measure* **2850x1220x19**		MEDIDA *Measure* **2850x1220x19**
	CODIGO *Code* **4800604**		CODIGO *Code* **4800605**		CODIGO *Code* **4800607**

COLECCIÓN Q-LINE / *Q-Line collection*

DISEÑOS TABLERO 19 mm CONTRACARA BLANCA
19 mm Designs board white backside

REFERENCIA *Reference* **PEM-064 SP MATE**
MEDIDA *Measure* **2850x1220x19**
CODIGO *Code* **4800608**

COLECCIÓN Q-LINE / *Q-Line collection*

DISEÑOS TABLERO 19 mm CONTRACARA IDEM
19 mm Designs board idem backside

	REFERENCIA *Reference* **PEB-070 BRILLO** MEDIDA *Measure* **2850x1220x19** CODIGO *Code* **4701106**		REFERENCIA *Reference* **PEB-071 BRILLO** MEDIDA *Measure* **2850x1220x19** CODIGO *Code* **4701107**		REFERENCIA *Reference* **PEB-072 BRILLO** MEDIDA *Measure* **2850x1220x19** CODIGO *Code* **4701108**
	REFERENCIA *Reference* **PEB-073 BRILLO** MEDIDA *Measure* **2850x1220x19** CODIGO *Code* **4701109**		REFERENCIA *Reference* **PEB-075 BRILLO** MEDIDA *Measure* **2850x1220x19** CODIGO *Code* **4701111**		REFERENCIA *Reference* **PEB-076 BRILLO** MEDIDA *Measure* **2850x1220x19** CODIGO *Code* **4701112**
	REFERENCIA *Reference* **PEB-077 BRILLO** MEDIDA *Measure* **2850x1220x19** CODIGO *Code* **4701113**		REFERENCIA *Reference* **PEB-078 BRILLO** MEDIDA *Measure* **2850x1220x19** CODIGO *Code* **4701114**		REFERENCIA *Reference* **PEB-080 BRILLO** MEDIDA *Measure* **2850x1220x19** CODIGO *Code* **4701127**
	REFERENCIA *Reference* **PEB-081 BRILLO** MEDIDA *Measure* **2850x1220x19** CODIGO *Code* **4701132**		REFERENCIA *Reference* **PEM-053 SP MATE** MEDIDA *Measure* **2850x1220x19** CODIGO *Code* **4800609**		REFERENCIA *Reference* **PEM-055 SP MATE** MEDIDA *Measure* **2850x1220x19** CODIGO *Code* **4800611**
	REFERENCIA *Reference* **PEM-056 SP MATE** MEDIDA *Measure* **2850x1220x19** CODIGO *Code* **4800612**		REFERENCIA *Reference* **PEM-057 SP MATE** MEDIDA *Measure* **2850x1220x19** CODIGO *Code* **4800613**		REFERENCIA *Reference* **PEM-058 SP MATE** MEDIDA *Measure* **2850x1220x19** CODIGO *Code* **4800614**
	REFERENCIA *Reference* **PEM-060 SP MATE** MEDIDA *Measure* **2850x1220x19** CODIGO *Code* **4800599**		REFERENCIA *Reference* **PEM-061 SP MATE** MEDIDA *Measure* **2850x1220x19** CODIGO *Code* **4800600**		REFERENCIA *Reference* **PEM-063 SP MATE** MEDIDA *Measure* **2850x1220x19** CODIGO *Code* **4800602**

COLECCIÓN Q-LINE / *Q-Line collection*

DISEÑOS TABLERO 19 mm CONTRACARA IDEM
19 mm Designs board idem backside

REFERENCIA *Reference* **PEM-064 SP MATE**
MEDIDA *Measure* **2850x1220x19**
CODIGO *Code* **4800603**

COLECCIÓN Q-LINE / *Q-Line collection*

DISEÑOS TABLEROS 22 mm PREMIUM SELECTION
22 mm Designs boards Premium Selection

	REFERENCIA *Reference* **PEB-070 BRILLO** MEDIDA *Measure* **2850x1220x22** CODIGO *Code* **4700878**		REFERENCIA *Reference* **PEB-071 BRILLO** MEDIDA *Measure* **2850x1220x22** CODIGO *Code* **4700879**		REFERENCIA *Reference* **PEB-072 BRILLO** MEDIDA *Measure* **2850x1220x22** CODIGO *Code* **4700880**
	REFERENCIA *Reference* **PEB-073 BRILLO** MEDIDA *Measure* **2850x1220x22** CODIGO *Code* **4700882**		REFERENCIA *Reference* **PEB-077 BRILLO** MEDIDA *Measure* **2850x1220x22** CODIGO *Code* **4700883**		REFERENCIA *Reference* **PEB-078 BRILLO** MEDIDA *Measure* **2850x1220x22** CODIGO *Code* **4701088**
	REFERENCIA *Reference* **PEB-080 BRILLO** MEDIDA *Measure* **2850x1220x22** CODIGO *Code* **4700885**		REFERENCIA *Reference* **PEB-081 BRILLO** MEDIDA *Measure* **2850x1220x22** CODIGO *Code* **4700886**		REFERENCIA *Reference* **PEM-055 SP MATE** MEDIDA *Measure* **2850x1220x22** CODIGO *Code* **4700887**
	REFERENCIA *Reference* **PEM-056 SP MATE** MEDIDA *Measure* **2850x1220x22** CODIGO *Code* **4700889**		REFERENCIA *Reference* **PEM-057 SP MATE** MEDIDA *Measure* **2850x1220x22** CODIGO *Code* **4700890**		REFERENCIA *Reference* **PEM-058 SP MATE** MEDIDA *Measure* **2850x1220x22** CODIGO *Code* **4700891**
	REFERENCIA *Reference* **PEM-060 SP MATE** MEDIDA *Measure* **2850x1220x22** CODIGO *Code* **4700892**		REFERENCIA *Reference* **PEM-061 SP MATE** MEDIDA *Measure* **2850x1220x22** CODIGO *Code* **4700893**		REFERENCIA *Reference* **PEM-063 SP MATE** MEDIDA *Measure* **2850x1220x22** CODIGO *Code* **4700895**
	REFERENCIA *Reference* **PEM-064 SP MATE** MEDIDA *Measure* **2850x1220x22** CODIGO *Code* **4701089**				

COLECCIÓN Q-LINE / *Q-Line collection*

BANDA POSTFORMADA
Postformed bar

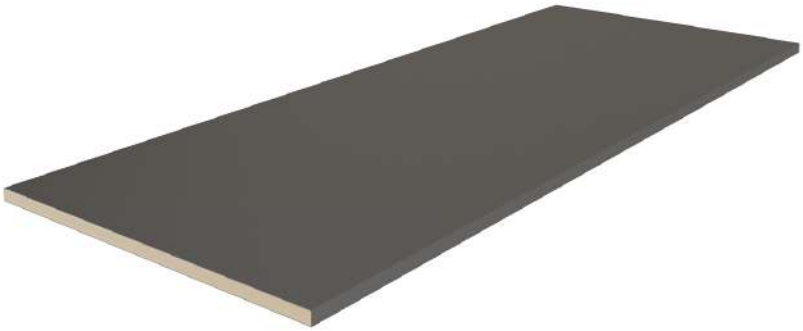

CARACTERISTICAS TECNICAS:
Terminacion: postformado con radio 1 mm.
Soporte acabado brillo: tablero MDF.
Soporte acabado mate: tablero aglomerado.
Recubrimiento: capa melaminica interna prensada, más laminado decorativo sintético PET externo acabado en super brillo o super mate y film protector.
Contracara: blanca.
Adhesivo: cola PUR, poliuretano reactivo prensado en frío.
Espesor: 19 mm.

FEATURES:
Finish: 1 mm radius postformed.
Core shiny finished: MDF board.
Core matte finished: particle board.
Covering: internal melaminica cape press plus synthetic decorative laminate PET finish super-shiny or super-matte and protective film.
Backside: white.
Adhesive: old press reactive polyurethane (PUR) glue.
Thickness: 19 mm.

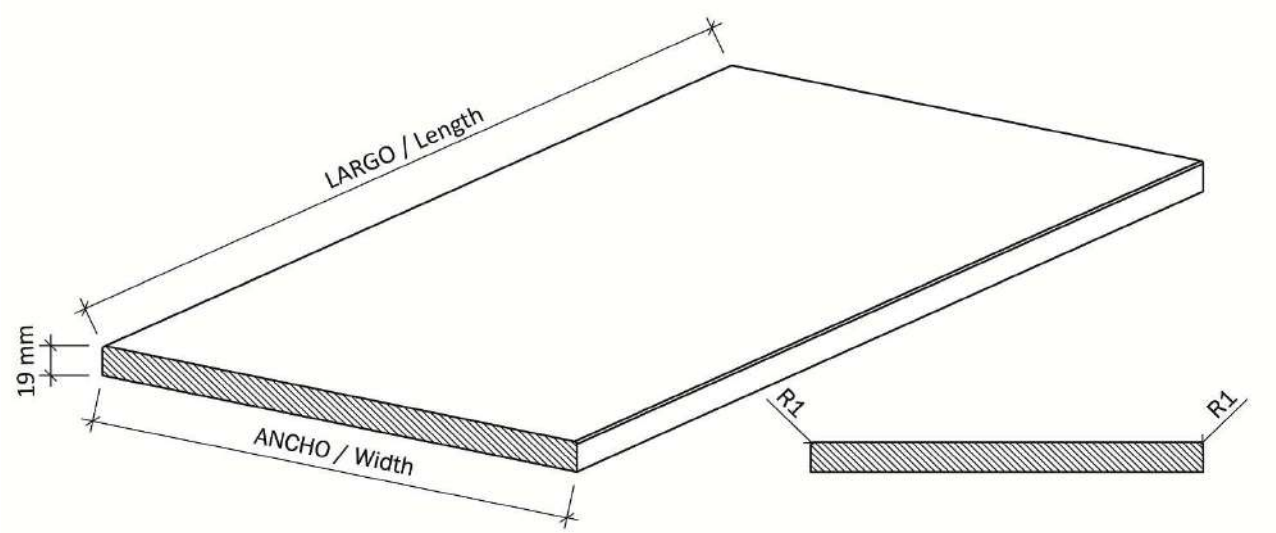

CONDICIONES DE SUMINISTRO:
- Paquete estándar 10 unidades por medida y diseño.
- Por unidad, consultar condiciones.

PURCHASING CONDITIONS:
- *Standard package 10 units per measurement and design.*
- *Per unit, ask about conditions.*

MEDIDAS Y PESOS *Dimensions and weights*	
LARGO X ANCHO *Length x width*	**PESO BANDA** *Bar weight*
2850x147x19 mm.	5,85 kg.
2850x247x19 mm.	9,70 kg.
2850x297x19 mm.	11,65 kg.
2850x347x19 mm.	13,60 kg.
2850x397x19 mm.	15,50 kg.
2850x447x19 mm.	17,45 kg.
2850x497x19 mm.	19,40 kg.
2850x597x19 mm.	23,25 kg.
2850x697x19 mm.	27,20 kg.
2850x897x19 mm.	34,90 kg.

COLECCIÓN Q-LINE / *Q-Line collection*

DISEÑOS BANDA POSTFORMADA 19 mm
19 mm Designs postformed bar

REFERENCIA *Reference*	ANCHO *Widht*	CODIGO *Code*
PEB-070 BRILLO	**147**	2700250
	247	2700252
	297	2700253
	347	2700254
	397	2700255
	447	2700256
	497	2700257
	597	2700258
	697	2700259
	897	2700260
	LARGO / *Lenght*	
	2850 mm	

REFERENCIA *Reference*	ANCHO *Widht*	CODIGO *Code*
PEB-071 BRILLO	**147**	2700261
	247	2700263
	297	2700264
	347	2700265
	397	2700266
	447	2700267
	497	2700268
	597	2700269
	697	2700270
	897	2700271
	LARGO / *Lenght*	
	2850 mm	

REFERENCIA *Reference*	ANCHO *Widht*	CODIGO *Code*
PEB-072 BRILLO	**147**	2700272
	247	2700274
	297	2700275
	347	2700276
	397	2700277
	447	2700278
	497	2700279
	597	2700280
	697	2700281
	897	2700282
	LARGO / *Lenght*	
	2850 mm	

REFERENCIA *Reference*	ANCHO *Widht*	CODIGO *Code*
PEB-073 BRILLO	**147**	2700283
	247	2700285
	297	2700286
	347	2700287
	397	2700288
	447	2700289
	497	2700290
	597	2700291
	697	2700292
	897	2700293
	LARGO / *Lenght*	
	2850 mm	

REFERENCIA *Reference*	ANCHO *Widht*	CODIGO *Code*
PEB-075 BRILLO	**147**	2700305
	247	2700307
	297	2700308
	347	2700309
	397	2700310
	447	2700311
	497	2700312
	597	2700313
	697	2700314
	897	2700315
	LARGO / *Lenght*	
	2850 mm	

REFERENCIA *Reference*	ANCHO *Widht*	CODIGO *Code*
PEB-076 BRILLO	**147**	2700316
	247	2700318
	297	2700319
	347	2700320
	397	2700321
	447	2700322
	497	2700323
	597	2700324
	697	2700325
	897	2700326
	LARGO / *Lenght*	
	2850 mm	

REFERENCIA *Reference*	ANCHO *Widht*	CODIGO *Code*
PEB-077 BRILLO	**147**	2700327
	247	2700329
	297	2700330
	347	2700331
	397	2700332
	447	2700333
	497	2700334
	597	2700335
	697	2700336
	897	2700337
	LARGO / *Lenght*	
	2850 mm	

REFERENCIA *Reference*	ANCHO *Widht*	CODIGO *Code*
PEB-078 BRILLO	**147**	2700338
	247	2700340
	297	2700341
	347	2700342
	397	2700343
	447	2700344
	497	2700345
	597	2700346
	697	2700347
	897	2700348
	LARGO / *Lenght*	
	2850 mm	

REFERENCIA *Reference*	ANCHO *Widht*	CODIGO *Code*
PEB-080 BRILLO	**147**	2700360
	247	2700362
	297	2700363
	347	2700364
	397	2700365
	447	2700366
	497	2700367
	597	2700368
	697	2700369
	897	2700370
	LARGO / *Lenght*	
	2850 mm	

REFERENCIA *Reference*	ANCHO *Widht*	CODIGO *Code*
PEB-081 BRILLO	**147**	2700371
	247	2700373
	297	2700374
	347	2700375
	397	2700376
	447	2700377
	497	2700378
	597	2700379
	697	2700380
	897	2700381
	LARGO / *Lenght*	
	2850 mm	

REFERENCIA *Reference*	ANCHO *Widht*	CODIGO *Code*
PEM-053 SP MATE	**147**	2800401
	247	2800403
	297	2800404
	347	2800405
	397	2800406
	447	2800407
	497	2800408
	597	2800409
	697	2800410
	897	2800411
	LARGO / *Lenght*	
	2850 mm	

REFERENCIA *Reference*	ANCHO *Widht*	CODIGO *Code*
PEM-055 SP MATE	**147**	2800423
	247	2800425
	297	2800426
	347	2800427
	397	2800428
	447	2800429
	497	2800430
	597	2800431
	697	2800432
	897	2800433
	LARGO / *Lenght*	
	2850 mm	

COLECCIÓN Q-LINE / *Q-Line collection*

DISEÑOS BANDA POSTFORMADA 19 mm
19 mm Designs postformed bar

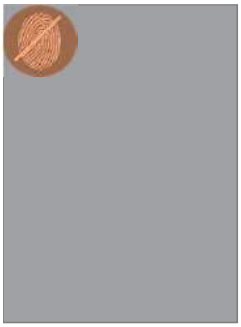

REFERENCIA *Reference*	ANCHO *Widht*	CODIGO *Code*
PEM-056 SP MATE	**147**	2800434
	247	2800436
	297	2800437
	347	2800438
	397	2800439
	447	2800440
	497	2800441
	597	2800442
	697	2800443
	897	2800444
	LARGO / *Lenght*	
	2850 mm	

REFERENCIA *Reference*	ANCHO *Widht*	CODIGO *Code*
PEM-057 SP MATE	**147**	2800445
	247	2800447
	297	2800448
	347	2800449
	397	2800450
	447	2800451
	497	2800452
	597	2800453
	697	2800454
	897	2800455
	LARGO / *Lenght*	
	2850 mm	

REFERENCIA *Reference*	ANCHO *Widht*	CODIGO *Code*
PEM-058 SP MATE	**147**	2800456
	247	2800458
	297	2800459
	347	2800460
	397	2800461
	447	2800462
	497	2800463
	597	2800464
	697	2800465
	897	2800466
	LARGO / *Lenght*	
	2850 mm	

REFERENCIA *Reference*	ANCHO *Widht*	CODIGO *Code*
PEM-060 SP MATE	**147**	2800346
	247	2800348
	297	2800349
	347	2800350
	397	2800351
	447	2800352
	497	2800353
	597	2800354
	697	2800355
	897	2800356
	LARGO / *Lenght*	
	2850 mm	

REFERENCIA *Reference*	ANCHO *Widht*	CODIGO *Code*
PEM-061 SP MATE	**147**	2800357
	247	2800359
	297	2800360
	347	2800361
	397	2800362
	447	2800363
	497	2800364
	597	2800365
	697	2800366
	897	2800367
	LARGO / *Lenght*	
	2850 mm	

REFERENCIA *Reference*	ANCHO *Widht*	CODIGO *Code*
PEM-063 SP MATE	**147**	2800379
	247	2800381
	297	2800382
	347	2800383
	397	2800384
	447	2800385
	497	2800386
	597	2800387
	697	2800388
	897	2800389
	LARGO / *Lenght*	
	2850 mm	

REFERENCIA *Reference*	ANCHO *Widht*	CODIGO *Code*
PEM-064 SP MATE	**147**	2800390
	247	2800392
	297	2800393
	347	2800394
	397	2800395
	447	2800396
	497	2800397
	597	2800398
	697	2800399
	897	2800400
	LARGO / *Lenght*	
	2850 mm	

COLECCIÓN Q-LINE / *Q-Line collection*

BANDA INTEGRADA PREMIUM SELECTION
Premium selection integrated bar

CARACTERISTICAS TECNICAS:
Terminacion: perfil tirador integrado tipo "J".
Soporte: tablero MDF.
Recubrimiento: capa melaminica interna prensada, más laminado decorativo sintético PET externo acabado en super brillo o super mate y film protector.
Contracara: similar acabado soft.
Adhesivo: cola PUR, poliuretano reactivo prensado en frío.
Espesor: 22 mm.

FEATURES:
Finish: profile handle integrated type "J".
Core: MDF board.
Covering: internal melaminica cape press plus synthetic decorative laminate PET finish super-shiny or super-matte and protective film.
Backside: similar colour soft finish.
Adhesive: old press reactive polyurethane (PUR) glue.
Thickness: 22 mm.

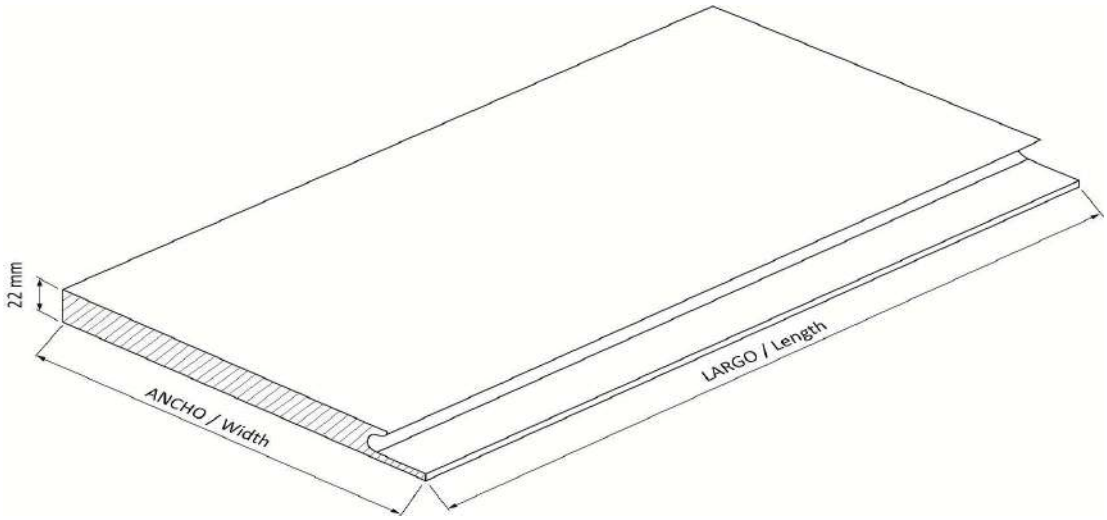

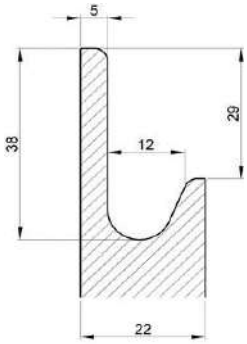

CONDICIONES DE SUMINISTRO:
- Paquete estándar 10 unidades por medida y diseño.
- Por unidad, consultar condiciones.

PURCHASING CONDITIONS:
- *Standard package 10 units per measurement and design.*
- *Per unit, ask about conditions.*

MEDIDAS Y PESOS *Dimensions and weights*	
LARGO X ANCHO *Length x width*	**PESO BANDA** *Bar weight*
2850x260x22 mm.	11,10 kg.
2850x430x22 mm.	18,35 kg.
2850x630x22mm.	26,90 kg.
2850x730x22 mm.	31,20 kg.
2850x830x22 mm.	35,40 kg.
2850x930x22 mm.	39,70 kg.
2850x1185x22 mm.	50,60 kg.

COLECCIÓN Q-LINE / *Q-Line collection*

DISEÑOS BANDA INTEGRADA "J" PREMIUM SELECTION 22 mm

22 mm Premium Selection designs "J" integrated bar

REFERENCIA *Reference* **PEB-070 BRILLO**

ANCHO *Widht*	CODIGO *Code*
260	21P0085
430	21P0086
630	21P0087
730	21P0088
830	21P0089
930	21P0090
1185	21P0091

LARGO / *Lenght* **2850 mm**

REFERENCIA *Reference* **PEB-071 BRILLO**

ANCHO *Widht*	CODIGO *Code*
260	21P0092
430	21P0093
630	21P0094
730	21P0095
830	21P0096
930	21P0097
1185	21P0098

LARGO / *Lenght* **2850 mm**

REFERENCIA *Reference* **PEB-072 BRILLO**

ANCHO *Widht*	CODIGO *Code*
260	21P0099
430	21P0100
630	21P0101
730	21P0102
830	21P0103
930	21P0104
1185	21P0105

LARGO / *Lenght* **2850 mm**

REFERENCIA *Reference* **PEB-073 BRILLO**

ANCHO *Widht*	CODIGO *Code*
260	21P0106
430	21P0107
630	21P0108
730	21P0109
830	21P0110
930	21P0111
1185	21P0112

LARGO / *Lenght* **2850 mm**

REFERENCIA *Reference* **PEB-077 BRILLO**

ANCHO *Widht*	CODIGO *Code*
260	21P0113
430	21P0114
630	21P0115
730	21P0116
830	21P0117
930	21P0118
1185	21P0119

LARGO / *Lenght* **2850 mm**

REFERENCIA *Reference* **PEB-078 BRILLO**

ANCHO *Widht*	CODIGO *Code*
260	21P0184
430	21P0187
630	21P0189
730	21P0191
830	21P0192
930	21P0194
1185	21P0195

LARGO / *Lenght* **2850 mm**

REFERENCIA *Reference* **PEB-080 BRILLO**

ANCHO *Widht*	CODIGO *Code*
260	21P0120
430	21P0121
630	21P0122
730	21P0123
830	21P0124
930	21P0125
1185	21P0126

LARGO / *Lenght* **2850 mm**

REFERENCIA *Reference* **PEB-081 BRILLO**

ANCHO *Widht*	CODIGO *Code*
260	21P0127
430	21P0128
630	21P0129
730	21P0130
830	21P0131
930	21P0132
1185	21P0133

LARGO / *Lenght* **2850 mm**

REFERENCIA *Reference* **PEM-055 SP MATE**

ANCHO *Widht*	CODIGO *Code*
260	21P0134
430	21P0135
630	21P0136
730	21P0137
830	21P0138
930	21P0139
1185	21P0140

LARGO / *Lenght* **2850 mm**

REFERENCIA *Reference* **PEM-056 SP MATE**

ANCHO *Widht*	CODIGO *Code*
260	21P0141
430	21P0142
630	21P0143
730	21P0144
830	21P0145
930	21P0146
1185	21P0147

LARGO / *Lenght* **2850 mm**

REFERENCIA *Reference* **PEM-057 SP MATE**

ANCHO *Widht*	CODIGO *Code*
260	21P0148
430	21P0149
630	21P0150
730	21P0151
830	21P0152
930	21P0153
1185	21P0154

LARGO / *Lenght* **2850 mm**

REFERENCIA *Reference* **PEM-058 SP MATE**

ANCHO *Widht*	CODIGO *Code*
260	21P0155
430	21P0156
630	21P0157
730	21P0158
830	21P0159
930	21P0160
1185	21P0161

LARGO / *Lenght* **2850 mm**

COLECCIÓN Q-LINE / *Q-Line collection*

DISEÑOS BANDA INTEGRADA "J" PREMIUM SELECTION 22 mm

22 mm Premium Selection designs "J" integrated bar

REFERENCIA *Reference* **PEM-060 SP MATE**	
ANCHO *Widht*	CODIGO *Code*
260	21P0162
430	21P0163
630	21P0164
730	21P0165
830	21P0166
930	21P0167
1185	21P0168

LARGO / *Lenght* **2850 mm**

REFERENCIA *Reference* **PEM-061 SP MATE**	
ANCHO *Widht*	CODIGO *Code*
260	21P0169
430	21P0170
630	21P0171
730	21P0172
830	21P0173
930	21P0174
1185	21P0175

LARGO / *Lenght* **2850 mm**

REFERENCIA *Reference* **PEM-063 SP MATE**	
ANCHO *Widht*	CODIGO *Code*
260	21P0176
430	21P0177
630	21P0178
730	21P0179
830	21P0180
930	21P0181
1185	21P0182

LARGO / *Lenght* **2850 mm**

REFERENCIA *Reference* **PEM-064 SP MATE**	
ANCHO *Widht*	CODIGO *Code*
260	21P0197
430	21P0200
630	21P0202
730	21P0204
830	21P0205
930	21P0207
1185	21P0208

LARGO / *Lenght* **2850 mm**

COLECCIÓN Q-LINE / *Q-Line collection*

BANDA INTEGRADA PREMIUM SELECTION
Premium selection integrated bar

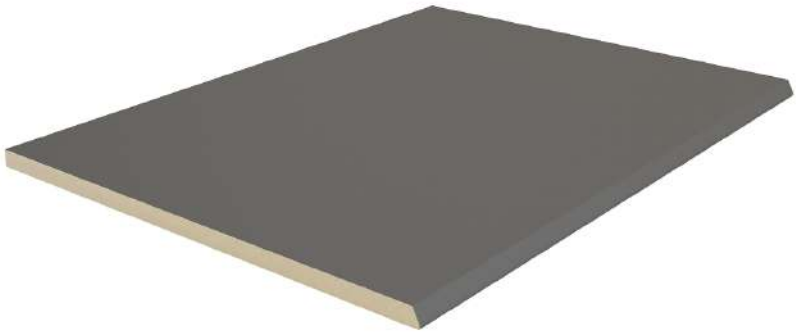

CARACTERISTICAS TECNICAS:
Terminacion: perfil tirador integrado 45º.
Soporte: tablero MDF.
Recubrimiento: capa melaminica interna prensada, más laminado decorativo sintético PET externo acabado en super brillo o super mate y film protector.
Contracara: similar acabado soft.
Adhesivo: cola PUR, poliuretano reactivo prensado en frío.
Espesor: 22 mm.

FEATURES:
Finish: profile handle integrated 45º.
Core: MDF board.
Covering: internal melaminica cape press plus synthetic decorative laminate PET finish super-shiny or super-matte and protective film.
Backside: similar colour soft finish.
Adhesive: old press reactive polyurethane (PUR) glue.
Thickness: 22 mm.

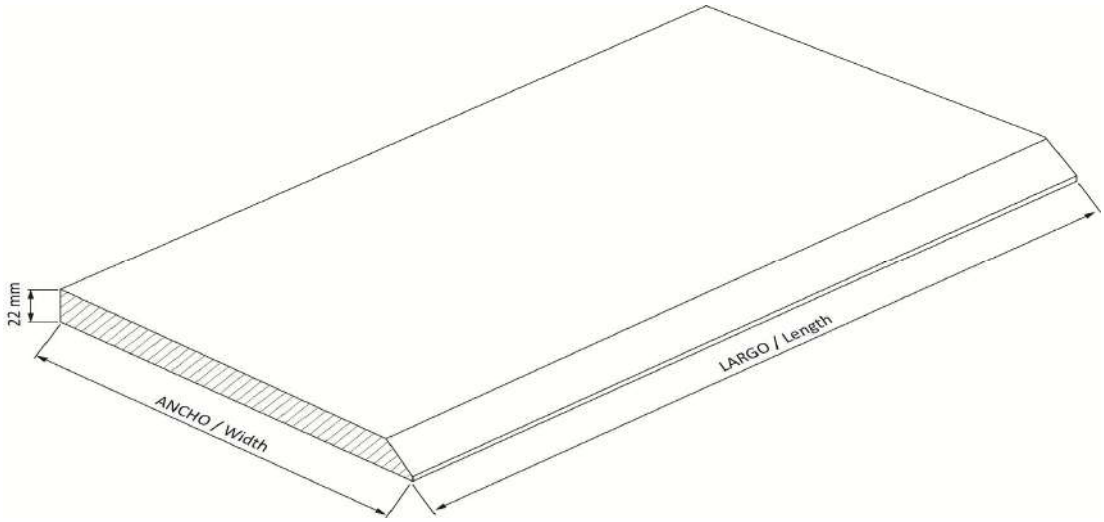

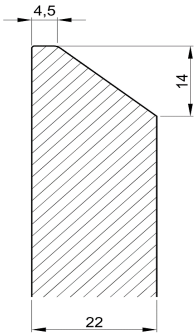

MEDIDAS Y PESOS *Dimensions and weights*	
LARGO X ANCHO ***Length x width***	**PESO BANDA** ***Bar weight***
2850x260x22 mm.	11,10 kg.
2850x430x22 mm.	18,35 kg.
2850x630x22mm.	26,90 kg.
2850x730x22 mm.	31,20 kg.
2850x830x22 mm.	35,40 kg.
2850x930x22 mm.	39,70 kg.
2850x1185x22 mm.	50,60 kg.

CONDICIONES DE SUMINISTRO:
- Paquete estándar 10 unidades por medida y diseño.
- Por unidad, consultar condiciones.

PURCHASING CONDITIONS:
- *Standard package 10 units per measurement and design.*
- *Per unit, ask about conditions.*

COLECCIÓN Q-LINE / *Q-Line collection*

DISEÑOS BANDA INTEGRADA 45º PREMIUM SELECTION 22 mm

22 mm Premium Selection designs 45º integrated bar

REFERENCIA *Reference* **PEB-070 BRILLO**

ANCHO *Widht*	CODIGO *Code*
260	24P0085
430	24P0086
630	24P0087
730	24P0088
830	24P0089
930	24P0090
1185	24P0091

LARGO / *Lenght* **2850 mm**

REFERENCIA *Reference* **PEB-071 BRILLO**

ANCHO *Widht*	CODIGO *Code*
260	24P0092
430	24P0093
630	24P0094
730	24P0095
830	24P0096
930	24P0097
1185	24P0098

LARGO / *Lenght* **2850 mm**

REFERENCIA *Reference* **PEB-072 BRILLO**

ANCHO *Widht*	CODIGO *Code*
260	24P0099
430	24P0100
630	24P0101
730	24P0102
830	24P0103
930	24P0104
1185	24P0105

LARGO / *Lenght* **2850 mm**

REFERENCIA *Reference* **PEB-073 BRILLO**

ANCHO *Widht*	CODIGO *Code*
260	24P0106
430	24P0107
630	24P0108
730	24P0109
830	24P0110
930	24P0111
1185	24P0112

LARGO / *Lenght* **2850 mm**

REFERENCIA *Reference* **PEB-077 BRILLO**

ANCHO *Widht*	CODIGO *Code*
260	24P0113
430	24P0114
630	24P0115
730	24P0116
830	24P0117
930	24P0118
1185	24P0119

LARGO / *Lenght* **2850 mm**

REFERENCIA *Reference* **PEB-078 BRILLO**

ANCHO *Widht*	CODIGO *Code*
260	24P0184
430	24P0187
630	24P0189
730	24P0191
830	24P0192
930	24P0194
1185	24P0195

LARGO / *Lenght* **2850 mm**

REFERENCIA *Reference* **PEB-080 BRILLO**

ANCHO *Widht*	CODIGO *Code*
260	24P0120
430	24P0121
630	24P0122
730	24P0123
830	24P0124
930	24P0125
1185	24P0126

LARGO / *Lenght* **2850 mm**

REFERENCIA *Reference* **PEB-081 BRILLO**

ANCHO *Widht*	CODIGO *Code*
260	24P0127
430	24P0128
630	24P0129
730	24P0130
830	24P0131
930	24P0132
1185	24P0133

LARGO / *Lenght* **2850 mm**

REFERENCIA *Reference* **PEM-055 SP MATE**

ANCHO *Widht*	CODIGO *Code*
260	24P0134
430	24P0135
630	24P0136
730	24P0137
830	24P0138
930	24P0139
1185	24P0140

LARGO / *Lenght* **2850 mm**

REFERENCIA *Reference* **PEM-056 SP MATE**

ANCHO *Widht*	CODIGO *Code*
260	24P0141
430	24P0142
630	24P0143
730	24P0144
830	24P0145
930	24P0146
1185	24P0147

LARGO / *Lenght* **2850 mm**

REFERENCIA *Reference* **PEM-057 SP MATE**

ANCHO *Widht*	CODIGO *Code*
260	24P0148
430	24P0149
630	24P0150
730	24P0151
830	24P0152
930	24P0153
1185	24P0154

LARGO / *Lenght* **2850 mm**

REFERENCIA *Reference* **PEM-058 SP MATE**

ANCHO *Widht*	CODIGO *Code*
260	24P0155
430	24P0156
630	24P0157
730	24P0158
830	24P0159
930	24P0160
1185	24P0161

LARGO / *Lenght* **2850 mm**

COLECCIÓN Q-LINE / *Q-Line collection*

DISEÑOS BANDA INTEGRADA 45º PREMIUM SELECTION 22 mm

22 mm Premium Selection designs 45º integrated bar

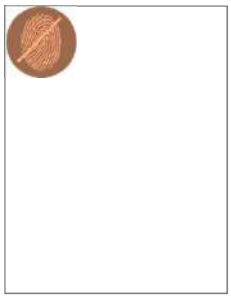

REFERENCIA *Reference* **PEM-060 SP MATE**	
ANCHO *Widht*	CODIGO *Code*
260	24P0162
430	24P0163
630	24P0164
730	24P0165
830	24P0166
930	24P0167
1185	24P0168

LARGO / *Lenght* **2850 mm**

REFERENCIA *Reference* **PEM-061 SP MATE**	
ANCHO *Widht*	CODIGO *Code*
260	24P0169
430	24P0170
630	24P0171
730	24P0172
830	24P0173
930	24P0174
1185	24P0175

LARGO / *Lenght* **2850 mm**

REFERENCIA *Reference* **PEM-063 SP MATE**	
ANCHO *Widht*	CODIGO *Code*
260	24P0176
430	24P0177
630	24P0178
730	24P0179
830	24P0180
930	24P0181
1185	24P0182

LARGO / *Lenght* **2850 mm**

REFERENCIA *Reference* **PEM-064 SP MATE**	
ANCHO *Widht*	CODIGO *Code*
260	24P0197
430	24P0200
630	24P0202
730	24P0204
830	24P0205
930	24P0207
1185	24P0208

LARGO / *Lenght* **2850 mm**

COLECCIÓN Q-LINE / *Q-Line collection*

CANTO PARA PUERTA
Edge for door

CARACTERISTICAS TECNICAS:
Terminacion: canto su color del diseño y canto cristal ALU.
Espesor: 0,8 mm.
FEATURES:
Finish: edge design color and ALU cristal edge.
Thickness: 0,8 mm.

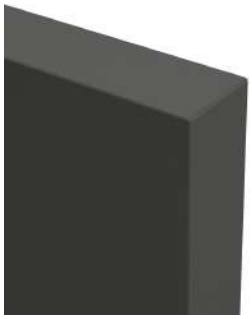

CONDICIONES DE SUMINISTRO:
- Rollo de 100/225 metros según diseño.
- Por metros, consultar condiciones.

PURCHASING CONDITIONS:
- *Roll of 100/225 lineal meter depending design.*
- *Per meters, ask about conditions.*

		CODIGO / *Code*		
REFERENCIA *Reference*	**ACABADO** *Texture*	**SU COLOR 19** *Same colour 19*	**CRISTAL ALU 19** *ALU cristal 19*	**SU COLOR 22** *Same colour 22*
PEB-070	BRILLO	9600892	9600633	9601052
PEB-071	BRILLO	9600917	9600634	9601053
PEB-072	BRILLO	9600918	9600925	9601054
PEB-073	BRILLO	9600919	9600655	9601055
PEB-075	BRILLO	9600921	9600793	—
PEB-076	BRILLO	9600922	9600926	—
PEB-077	BRILLO	9600797	9600792	9601056
PEB-078	BRILLO	9600773	9600643	9601106
PEB-080	BRILLO	9600997	9600634	9601057
PEB-081	BRILLO	9601012	9600790	9601058
PEM-053	SUPER MATE	9600902	9600893	—
PEM-055	SUPER MATE	9601014	9601019	9601059
PEM-056	SUPER MATE	9601015	9600790	9601060
PEM-057	SUPER MATE	9601016	9600655	9601061
PEM-058	SUPER MATE	9601017	9600634	9601062
PEM-060	SUPER MATE	9600297	9600633	9601063
PEM-061	SUPER MATE	9600913	9601028	9601064
PEM-063	SUPER MATE	9600915	9600792	9601065
PEM-064	SUPER MATE	9600916	9600643	9601066

LAMINADO ENCIMERA

Worktop laminate

COLECCIÓN CONCEPT / *Concept collection*

ENCIMERA POSTFORMADA RADIO 3 mm
Postformed radius 3 mm worktop

CARACTERISTICAS TECNICAS:
Terminación: postformado con radio 3 mm perfilado.
Espesor: 20/30/38 mm.
Soporte: tablero aglomerado con tratamiento estándar o hidrófugo.
Recubrimiento: laminado decorativo HPL de 0,7 mm de espesor y film protector.
Dorsal: acabado ECO o SUPRA.
Supra: junta de estanqueidad, canto trasero de protección y recubrimiento melaminico KRAFT.
Adhesivo para el plano: cola PVA (acetato de polivinilo).
Adhesivo para el postformado: poliamida.
Adhesivo para el canto (Supra): cola PUR, poliuretano reactivo prensado en frío.

FEATURES:
Finish: 3 mm radius postformed with profiling.
Thickness: 20/30/38 mm.
Core: particle board standard or moisture resistant treatment.
Covering: 0.7 mm thick decorative HPL laminate and protective film.
Back: ECO or SUPRA finish.
Supra: sealing joint, back edge protection and KRAFT melamine coating.
Flat adhesive: polyvinyl acetate PVA glue.
Postformed adhesive: polyamide.
Edge adhesive (Supra): old press reactive polyurethane (PUR) glue.

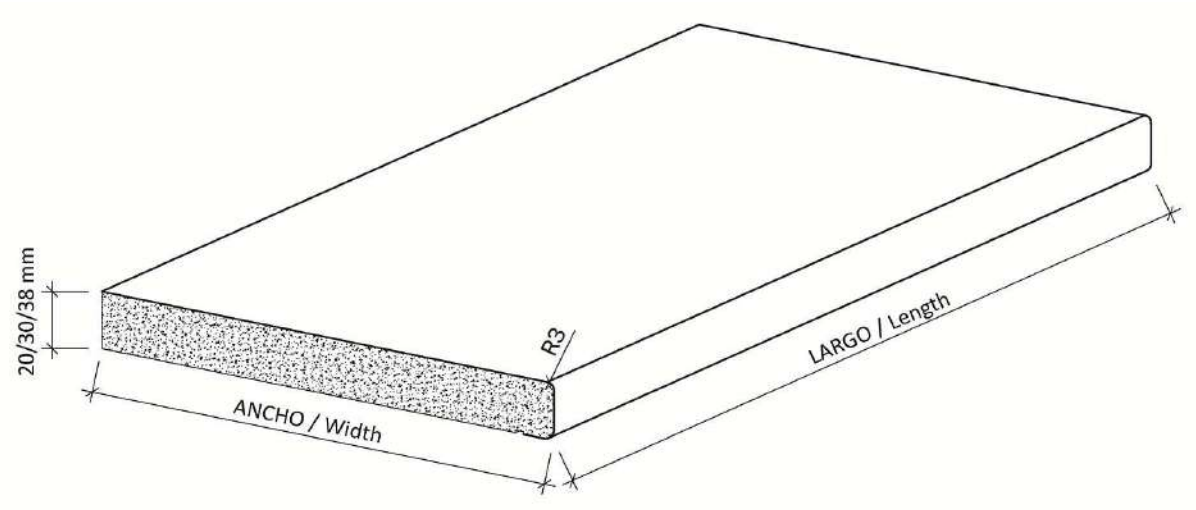

CONDICIONES DE SUMINISTRO:
- Paquete estándar 10 unidades por medida y diseño.
- Por unidad, consultar condiciones.

PURCHASING CONDITIONS:
- *Standard package 10 units per measurement and design.*
- *Per unit, ask about conditions.*

MEDIDAS Y PESOS *Dimensions and weights*	
LARGO X ANCHO *Length x width*	**PESO ENCIMERA** *Worktop weight*
3600x630x20 mm.	30,90 kg.
3600x630x30 mm.	46,30 kg.
3600x620x38 mm.	60,70 kg.

COLECCIÓN CONCEPT / *Concept collection*

ENCIMERA POSTFORMADA RADIO 8 mm
Postformed radius 8 mm worktop

CARACTERISTICAS TECNICAS:
Terminación: postformado con radio 8 mm perfilado.
Espesor: 30/38 mm.
Soporte: tablero aglomerado con tratamiento estándar o hidrófugo.
Recubrimiento: laminado decorativo HPL de 0,7 mm de espesor y film protector.
Dorsal: acabado ECO o SUPRA.
Supra: junta de estanqueidad, canto trasero de protección y recubrimiento melaminico KRAFT.
Adhesivo para el plano: cola PVA (acetato de polivinilo).
Adhesivo para el postformado: poliamida.
Adhesivo para el canto (Supra): cola PUR, poliuretano reactivo prensado en frío.

FEATURES:
Finish: 8 mm radius postformed with profiling.
Thickness: 30/38 mm.
Core: particle board standard or moisture resistant treatment.
Covering: 0.7 mm thick decorative HPL laminate and protective film.
Back: ECO or SUPRA finish.
Supra: sealing joint, back edge protection and KRAFT melamine coating.
Flat adhesive: polyvinyl acetate PVA glue.
Postformed adhesive: polyamide.
Edge adhesive (Supra): old press reactive polyurethane (PUR) glue.

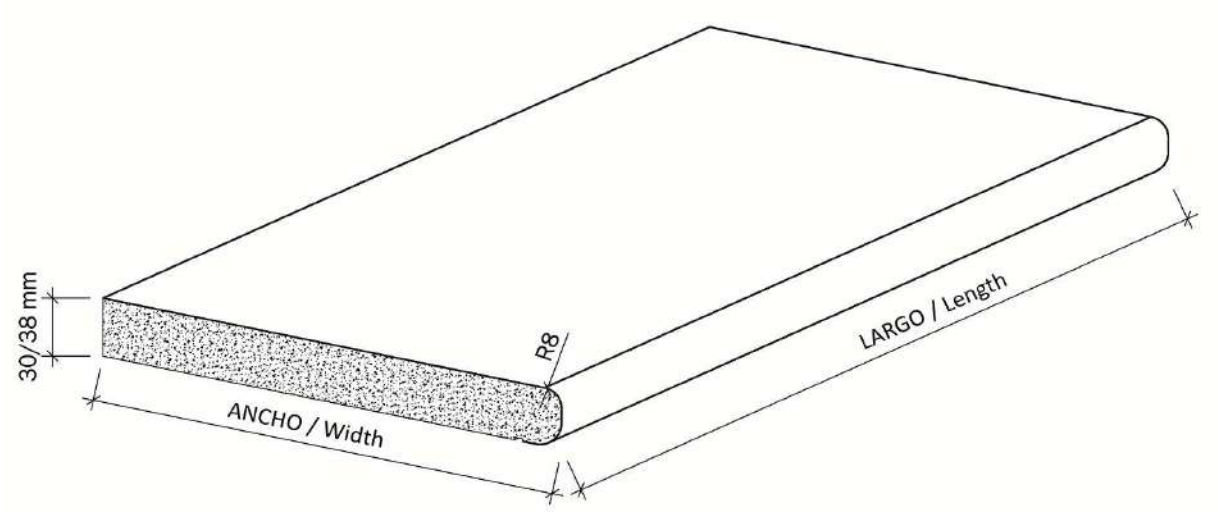

CONDICIONES DE SUMINISTRO:
- Paquete estándar 10 unidades por medida y diseño.
- Por unidad, consultar condiciones.

PURCHASING CONDITIONS:
- *Standard package 10 units per measurement and design.*
- *Per unit, ask about conditions.*

MEDIDAS Y PESOS *Dimensions and weights*	
LARGO X ANCHO *Length x width*	**PESO ENCIMERA** *Worktop weight*
3600x630x30 mm.	46,30 kg.
3600x620x38 mm.	60,70 kg.

COLECCIÓN CONCEPT / *Concept collection*

ENCIMERA RECTA CANTEADA
Straight edged worktop

CARACTERISTICAS TECNICAS:
Terminación: recto canteado.
Espesor: 30/38 mm.
Soporte: tablero aglomerado con tratamiento hidrófugo.
Recubrimiento: laminado decorativo HPL de 0,7 mm de espesor y film protector.
Dorsal: acabado SUPRA.
Supra: junta de estanqueidad, canto trasero de protección y recubrimiento melaminico KRAFT.
Adhesivo para el plano: cola PVA (acetato de polivinilo).
Adhesivo para el canto: cola PUR, poliuretano reactivo prensado en frío.

FEATURES:
Finish: straight edged.
Thickness: 30/38 mm.
Core: particle board moisture resistant treatment.
Covering: 0.7 mm thick decorative HPL laminate and protective film.
Back: SUPRA finish.
Supra: sealing joint, back edge protection and KRAFT melamine coating.
Flat adhesive: polyvinyl acetate PVA glue.
Edge adhesive: old press reactive polyurethane (PUR) glue.

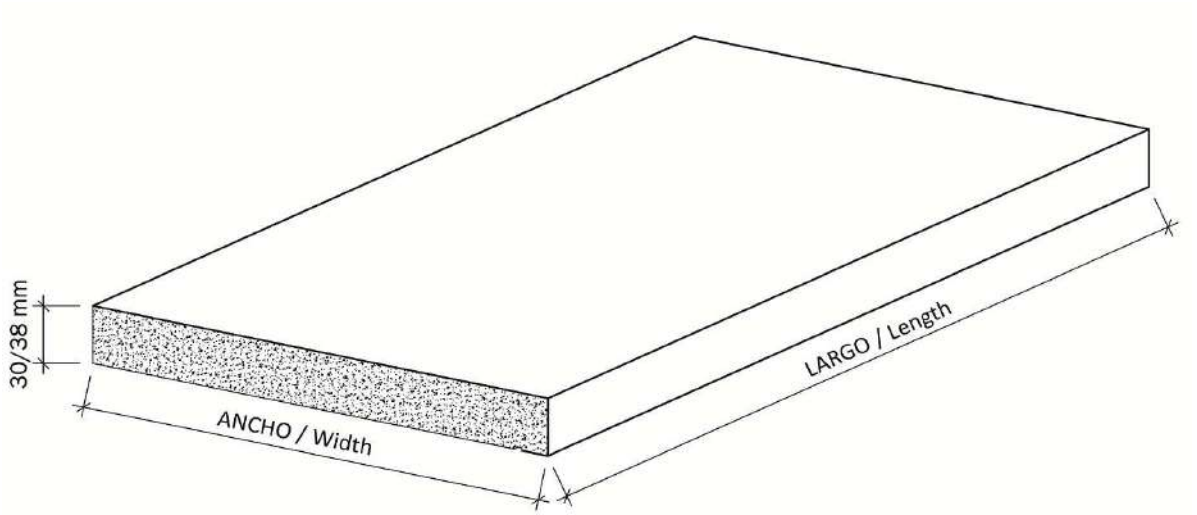

CONDICIONES DE SUMINISTRO:
- Paquete estándar 10 unidades por medida y diseño.
- Por unidad, consultar condiciones.

PURCHASING CONDITIONS:
- *Standard package 10 units per measurement and design.*
- *Per unit, ask about conditions.*

MEDIDAS Y PESOS *Dimensions and weights*	
LARGO X ANCHO *Length x width*	**PESO ENCIMERA** *Worktop weight*
3600x630x30 mm.	46,30 kg.
3600x620x38 mm.	60,70 kg.

COLECCIÓN CONCEPT / *Concept collection*

MOSTRADOR POSTFORMADO RADIO 3 mm
Postformed radius 3 mm bartop

CARACTERISTICAS TECNICAS:
Terminación: postformado con radio 3 mm perfilado.
Espesor: 20/30/38 mm.
Soporte: tablero aglomerado con tratamiento estándar.
Recubrimiento: laminado decorativo HPL de 0,7 mm de espesor y film protector.
Dorsal: acabado SUPRA.
Supra: junta de estanqueidad y recubrimiento melaminico KRAFT.
Adhesivo para el plano: cola PVA (acetato de polivinilo).
Adhesivo para el postformado: poliamida.

FEATURES:
Finish: 3 mm radius postformed with profiling.
Thickness: 20/30/38 mm.
Core: particle board standard treatment.
Covering: 0.7 mm thick decorative HPL laminate and protective film.
Back: SUPRA finish.
Supra: sealing joint and KRAFT melamine coating.
Flat adhesive: polyvinyl acetate PVA glue.
Postformed adhesive: polyamide.

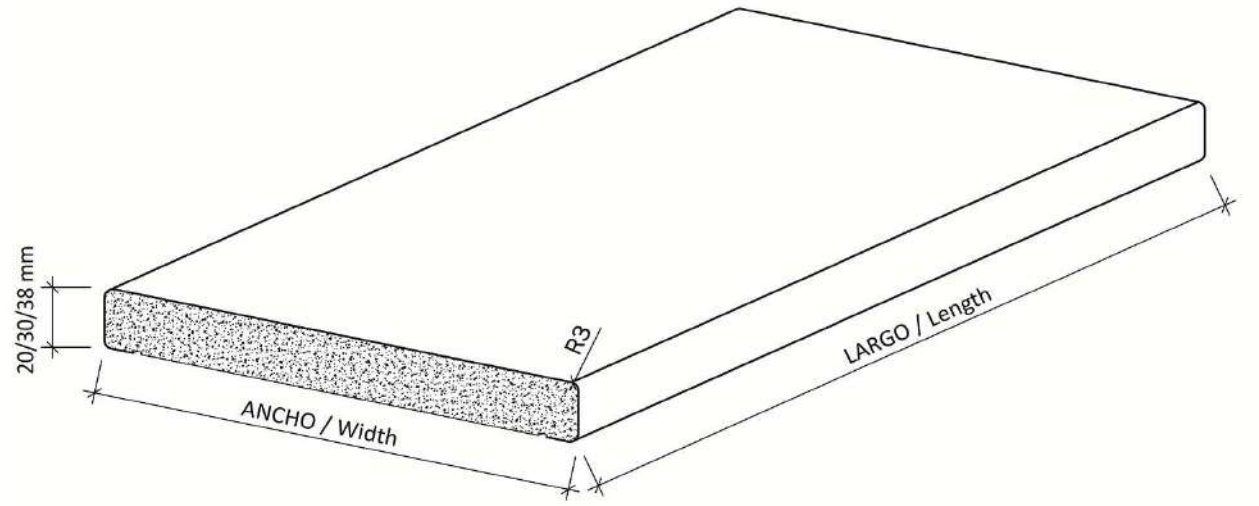

CONDICIONES DE SUMINISTRO:
- Por unidad.

PURCHASING CONDITIONS:
- *Per unit.*

MEDIDAS Y PESOS *Dimensions and weights*	
DIMENSIONES *Dimensions*	**P. MOSTRADOR** *Bartop weight*
3600x(400→1240)x20 mm.	13,10 kg./m²
3600x(400→1240)x30 mm.	19,60 kg./m²
3600x(400→1240)x38 mm.	24,70 kg./m²

COLECCIÓN CONCEPT / *Concept collection*

MOSTRADOR POSTFORMADO RADIO 8 mm
Postformed radius 8 mm bartop

CARACTERISTICAS TECNICAS:
Terminación: postformado con radio 8 mm perfilado.
Espesor: 30/38 mm.
Soporte: tablero aglomerado con tratamiento estándar.
Recubrimiento: laminado decorativo HPL de 0,7 mm de espesor y film protector.
Dorsal: acabado SUPRA.
Supra: junta de estanqueidad y recubrimiento melaminico KRAFT.
Adhesivo para el plano: cola PVA (acetato de polivinilo).
Adhesivo para el postformado: poliamida.

FEATURES:
Finish: 8 mm radius postformed with profiling.
Thickness: 30/38 mm.
Core: particle board standard treatment.
Covering: 0.7 mm thick decorative HPL laminate and protective film.
Back: SUPRA finish.
Supra: sealing joint and KRAFT melamine coating.
Flat adhesive: polyvinyl acetate PVA glue.
Postformed adhesive: polyamide.

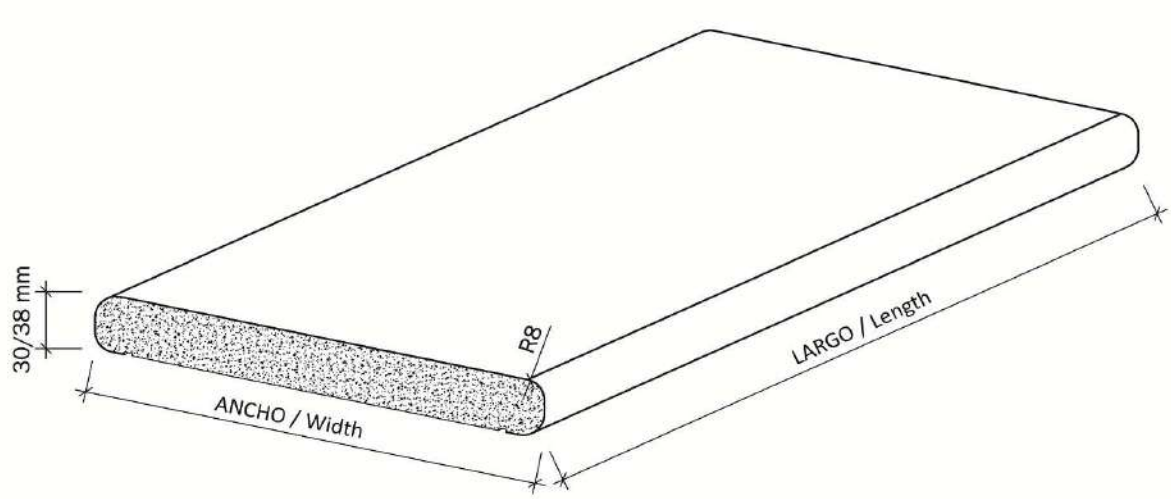

CONDICIONES DE SUMINISTRO:
- Por unidad.

PURCHASING CONDITIONS:
- *Per unit.*

MEDIDAS Y PESOS *Dimensions and weights*	
DIMENSIONES *Dimensions*	**P. MOSTRADOR** *Bartop weight*
3600x(400→1240)x30 mm.	19,60 kg./m²
3600x(400→1240)x38 mm.	24,70 kg./m²

COLECCIÓN CONCEPT / *Concept collection*

MOSTRADOR RECTO CANTEADO
Straight edged bartop

CARACTERISTICAS TECNICAS:
Terminación: recto canteado.
Espesor: 30/38 mm.
Soporte: tablero aglomerado con tratamiento estándar.
Recubrimiento: laminado decorativo HPL de 0,7 mm de espesor y film protector.
Dorsal: acabado SUPRA.
Supra: junta de estanqueidad y recubrimiento melaminico KRAFT.
Adhesivo para el plano: cola PVA (acetato de polivinilo).
Adhesivo para el canto: cola PUR, poliuretano reactivo prensado en frío.

FEATURES:
Finish: straight edged.
Thickness: 30/38 mm.
Core: particle board standard treatment.
Covering: 0.7 mm thick decorative HPL laminate and protective film.
Back: SUPRA finish.
Supra: sealing joint and KRAFT melamine coating. melamine coating.
Flat adhesive: polyvinyl acetate PVA glue.
Edge adhesive: old press reactive polyurethane (PUR) glue.

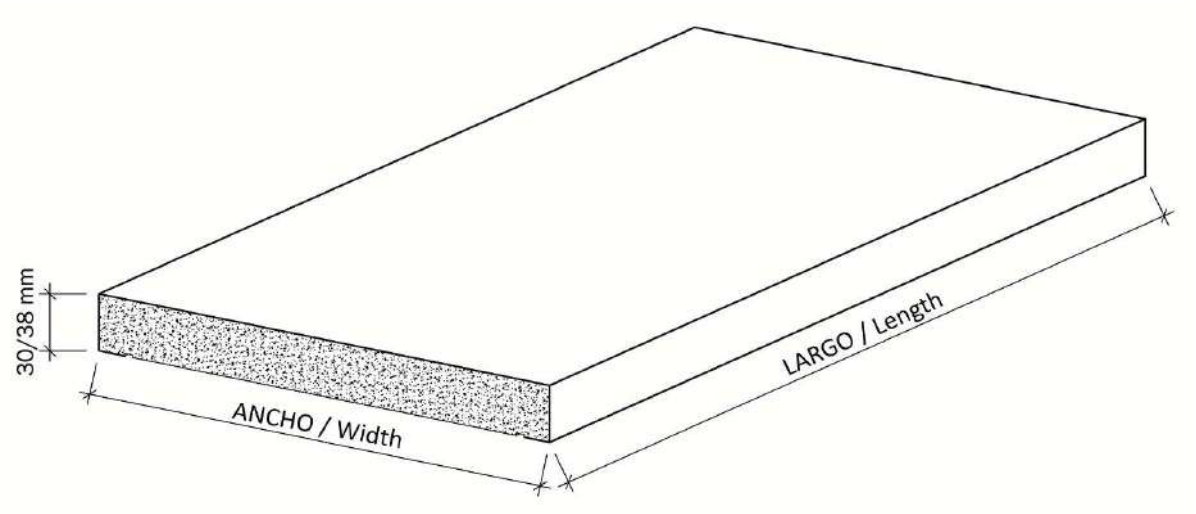

CONDICIONES DE SUMINISTRO:
- Por unidad.

PURCHASING CONDITIONS:
- *Per unit.*

MEDIDAS Y PESOS *Dimensions and weights*	
DIMENSIONES *Dimensions*	**P. MOSTRADOR** *Bartop weight*
3600x(400→1240)x30 mm.	19,60 kg./m²
3600x(400→1240)x38 mm.	24,70 kg./m²

COLECCIÓN GOLDEN TOP / *Golden Top collection*

ENCIMERA POSTFORMADA RADIO 3 mm
Postformed radius 3 mm worktop

CARACTERISTICAS TECNICAS:
Terminación: postformado con radio 3 mm perfilado.
Espesor: 38 mm.
Soporte: tablero aglomerado con tratamiento hidrófugo.
Recubrimiento: laminado decorativo HPL de 0,7 mm de espesor y film protector.
Dorsal: acabado SUPRA.
Supra: junta de estanqueidad, canto trasero de protección y recubrimiento melaminico KRAFT.
Adhesivo para el plano: cola PVA (acetato de polivinilo).
Adhesivo para el postformado: poliamida.
Adhesivo para el canto (Supra): cola PUR, poliuretano reactivo prensado en frío.
Incluye 2 tiras de laminado para canto.

FEATURES:
Finish: 3 mm radius postformed with profiling.
Thickness: 38 mm.
Core: particle board moisture resistant treatment.
Covering: 0.7 mm thick decorative HPL laminate and protective film.
Back: SUPRA finish.
Supra: sealing joint, back edge protection and KRAFT melamine coating.
Flat adhesive: polyvinyl acetate PVA glue.
Postformed adhesive: polyamide.
Edge adhesive (Supra): old press reactive polyurethane (PUR) glue.
Includes 2 strips of laminate for edge.

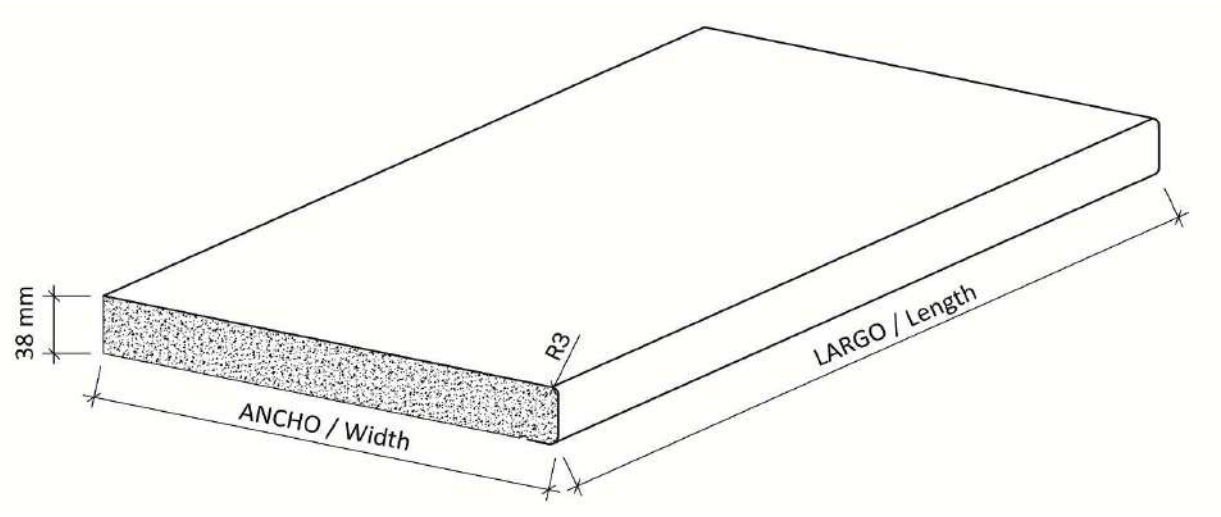

CONDICIONES DE SUMINISTRO:
- Por unidad retractilada.

PURCHASING CONDITIONS:
- *Per shrink-wrapped unit.*

MEDIDAS Y PESOS *Dimensions and weights*	
LARGO X ANCHO *Length x width*	**PESO ENCIMERA** *Worktop weight*
3600x620x38 mm.	60,70 kg.

COLECCIÓN GOLDEN TOP / *Golden Top collection*

MOSTRADOR POSTFORMADO RADIO 3 mm
Postformed radius 3 mm bartop

CARACTERISTICAS TECNICAS:
Terminación: postformado con radio 3 mm perfilado.
Espesor: 38 mm.
Soporte: tablero aglomerado con tratamiento estándar.
Recubrimiento: laminado decorativo HPL de 0,7 mm de espesor y film protector.
Dorsal: acabado SUPRA.
Supra: junta de estanqueidad y recubrimiento melaminico KRAFT.
Adhesivo para el plano: cola PVA (acetato de polivinilo).
Adhesivo para el postformado: poliamida.
Incluye 2 tiras de laminado para canto.

FEATURES:
Finish: 3 mm radius postformed with profiling.
Thickness: 38 mm.
Core: particle board standard treatment.
Covering: 0.7 mm thick decorative HPL laminate and protective film.
Back: SUPRA finish.
Supra: sealing joint and KRAFT melamine coating.
Flat adhesive: polyvinyl acetate PVA glue.
Postformed adhesive: polyamide.
Includes 2 strips of laminate for edge.

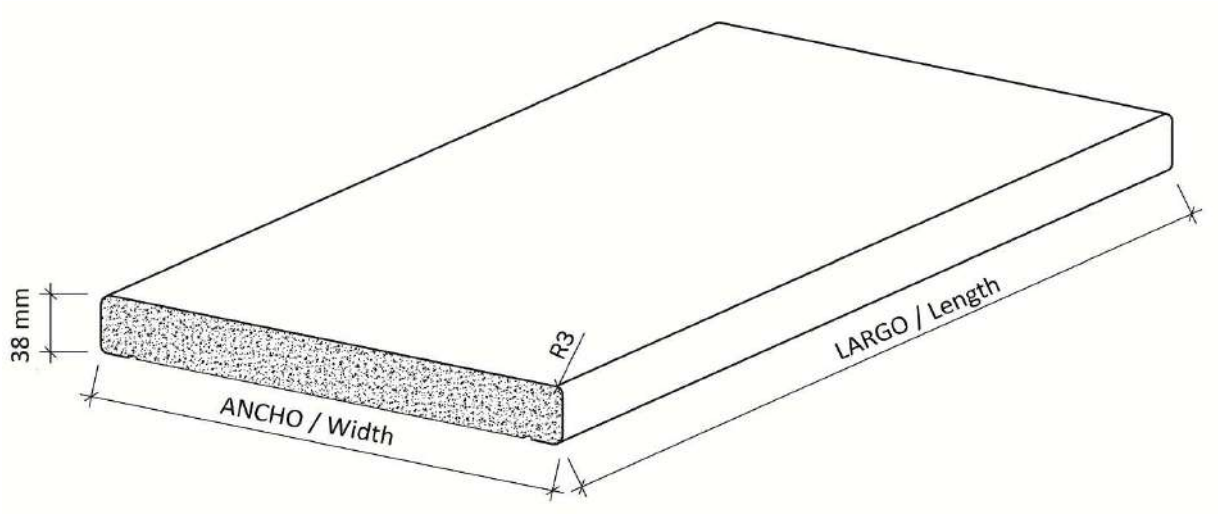

CONDICIONES DE SUMINISTRO:
● Por unidad retractilada.

PURCHASING CONDITIONS:
● *Per shrink-wrapped unit.*

MEDIDAS Y PESOS *Dimensions and weights*	
DIMENSIONES *Dimensions*	**P. MOSTRADOR** *Bartop weight*
3600x650x38 mm.	63,70 kg.
3600x900x38 mm.	88,20 kg.

COLECCIÓN GOLDEN TOP / *Golden Top collection*

COPETE LAMINADO
Laminate worktop ending

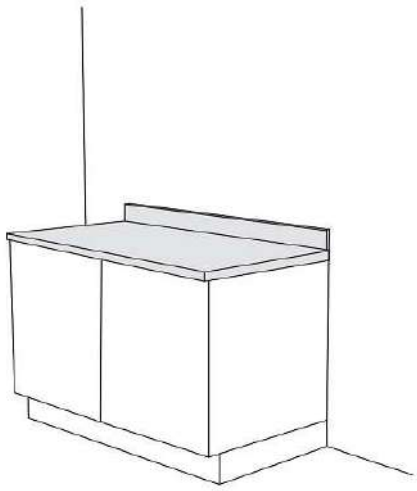

CARACTERISTICAS TECNICAS:
Dimensiones: 3600x80x19 mm.
Terminación: recto canteado los dos largos.
Soporte: tablero aglomerado con tratamiento estándar.
Recubrimiento: laminado decorativo HPL de 0,7 mm de espesor.
Dorsal: laminado 0,7 mm blanco.
Adhesivo: cola PUR, poliuretano reactivo prensado en frio.
Incluye 2 tiras de laminado para canto.
Suministro: por unidad retractilada.

FEATURES:
Dimensions: 3600x80x19 mm.
Termination: straight edged both lengths.
Core: particle board standard treatment.
Covering: 0.7 mm thick decorative HPL laminate and protective film.
Dorsal: 0,7 mm white laminate.
Adhesive: old press reactive polyurethane (PUR) glue.
Includes 2 strips of laminate for edge.
Supply: by shrink-wrapped unit.

BACKSPLASH LAMINADO
Laminate backsplash

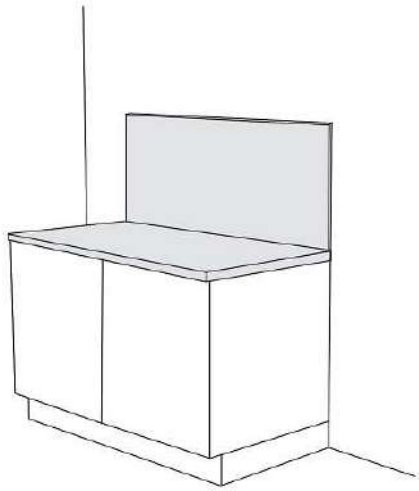

CARACTERISTICAS TECNICAS:
Dimensiones: 3600x650x19 mm.
Terminación: recto canteado los dos largos.
Soporte: tablero aglomerado con tratamiento estándar.
Recubrimiento: laminado decorativo HPL de 0,7 mm de espesor.
Dorsal: laminado 0,7 mm blanco.
Adhesivo: cola PUR, poliuretano reactivo prensado en frio.
Incluye 2 tiras de laminado para canto.
Suministro: por unidad retractilada.

FEATURES:
Dimensions: 3600x650x19 mm.
Termination: straight edged both lengths.
Core: particle board standard treatment.
Covering: 0.7 mm thick decorative HPL laminate and protective film.
Dorsal: 0,7 mm white laminate.
Adhesive: old press reactive polyurethane (PUR) glue.
Includes 2 strips of laminate for edge.
Supply: by shrink-wrapped unit.

SELLADOR PARA JUNTAS
Sealing for joints

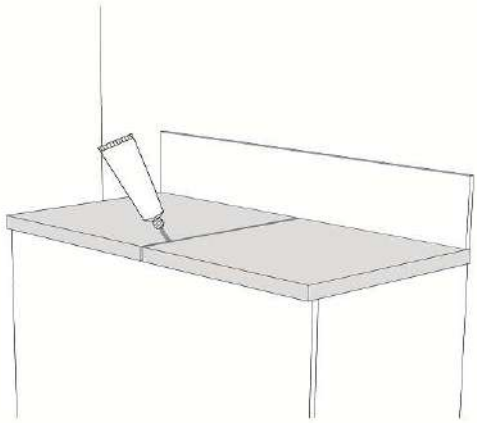

CARACTERISTICAS TECNICAS:
Sellador para juntas del mismo color al diseño de la encimera.
Suministro: embase Colorfill 25 grs.

FEATURES:
Joint sealer of the same color to the worktop design.
Supply: 25 grs Colorfill canister.

COLECCIÓN GOLDEN TOP / *Golden Top collection*

DISEÑOS ENCIMERAS Y MOSTRADORES
Worktop and bartops designs

3091 SEF	REFERENCIA *Reference*	CODIGO *Code*
	ENCIMERA *Worktop*	**9909083**
	MOSTRADOR 650 *Bartop 650 mm.*	**9909165**
	MOSTRADOR 900 *Bartop 900 mm.*	**9909166**
	COPETE *Worktop ending*	**9909118**
	BACKSPLASH *Backsplash*	**9909105**
	SELLADOR *Sealing for joints*	**9904167**

ANA-043 ANNAPURNA	REFERENCIA *Reference*	CODIGO *Code*
	ENCIMERA *Worktop*	**9909099**
	MOSTRADOR 650 *Bartop 650 mm.*	**9909197**
	MOSTRADOR 900 *Bartop 900 mm.*	**9909198**
	COPETE *Worktop ending*	**9909125**
	BACKSPLASH *Backsplash*	**9909112**
	SELLADOR *Sealing for joints*	**9904184**

ANC-042 ANNAPURNA	REFERENCIA *Reference*	CODIGO *Code*
	ENCIMERA *Worktop*	**9909090**
	MOSTRADOR 650 *Bartop 650 mm.*	**9909179**
	MOSTRADOR 900 *Bartop 900 mm.*	**9909180**
	COPETE *Worktop ending*	**9909126**
	BACKSPLASH *Backsplash*	**9909113**
	SELLADOR *Sealing for joints*	**9904202**

ANG-044 ANNAPURNA	REFERENCIA *Reference*	CODIGO *Code*
	ENCIMERA *Worktop*	**9909097**
	MOSTRADOR 650 *Bartop 650 mm.*	**9909193**
	MOSTRADOR 900 *Bartop 900 mm.*	**9909194**
	COPETE *Worktop ending*	**9909121**
	BACKSPLASH *Backsplash*	**9909108**
	SELLADOR *Sealing for joints*	**9904182**

ANM-047 ANNAPURNA	REFERENCIA *Reference*	CODIGO *Code*
	ENCIMERA *Worktop*	**9909098**
	MOSTRADOR 650 *Bartop 650 mm.*	**9909195**
	MOSTRADOR 900 *Bartop 900 mm.*	**9909196**
	COPETE *Worktop ending*	**9909118**
	BACKSPLASH *Backsplash*	**9909105**
	SELLADOR *Sealing for joints*	**9904170**

CAL-800 FEEL	REFERENCIA *Reference*	CODIGO *Code*
	ENCIMERA *Worktop*	**9909100**
	MOSTRADOR 650 *Bartop 650 mm.*	**9909199**
	MOSTRADOR 900 *Bartop 900 mm.*	**9909200**
	COPETE *Worktop ending*	**9909124**
	BACKSPLASH *Backsplash*	**9909111**
	SELLADOR *Sealing for joints*	**9904180**

CAT-178 SOFT	REFERENCIA *Reference*	CODIGO *Code*
	ENCIMERA *Worktop*	**9909084**
	MOSTRADOR 650 *Bartop 650 mm.*	**9909167**
	MOSTRADOR 900 *Bartop 900 mm.*	**9909168**
	COPETE *Worktop ending*	**9909125**
	BACKSPLASH *Backsplash*	**9909112**
	SELLADOR *Sealing for joints*	**9904199**

EVE-801 FEEL	REFERENCIA *Reference*	CODIGO *Code*
	ENCIMERA *Worktop*	**9909101**
	MOSTRADOR 650 *Bartop 650 mm.*	**9909201**
	MOSTRADOR 900 *Bartop 900 mm.*	**9909202**
	COPETE *Worktop ending*	**9909124**
	BACKSPLASH *Backsplash*	**9909111**
	SELLADOR *Sealing for joints*	**9904169**

COLECCIÓN GOLDEN TOP / *Golden Top collection*

DISEÑOS ENCIMERAS Y MOSTRADORES
Worktop and bartops designs

GLP-283 ROCK	REFERENCIA *Reference*	CODIGO *Code*
	ENCIMERA *Worktop*	9909085
	MOSTRADOR 650 *Bartop 650 mm.*	9909169
	MOSTRADOR 900 *Bartop 900 mm.*	9909170
	COPETE *Worktop ending*	9909123
	BACKSPLASH *Backsplash*	9909110
	SELLADOR *Sealing for joints*	9904188

INA-814 NDF	REFERENCIA *Reference*	CODIGO *Code*
	ENCIMERA *Worktop*	9910514
	MOSTRADOR 650 *Bartop 650 mm.*	9910521
	MOSTRADOR 900 *Bartop 900 mm.*	9910528
	COPETE *Worktop ending*	9910542
	BACKSPLASH *Backsplash*	9910535
	SELLADOR *Sealing for joints*	9904189

INB-812 NDF	REFERENCIA *Reference*	CODIGO *Code*
	ENCIMERA *Worktop*	9910512
	MOSTRADOR 650 *Bartop 650 mm.*	9910519
	MOSTRADOR 900 *Bartop 900 mm.*	9910526
	COPETE *Worktop ending*	9910540
	BACKSPLASH *Backsplash*	9910533
	SELLADOR *Sealing for joints*	9904167

INC-818 NDF	REFERENCIA *Reference*	CODIGO *Code*
	ENCIMERA *Worktop*	9910518
	MOSTRADOR 650 *Bartop 650 mm.*	9910525
	MOSTRADOR 900 *Bartop 900 mm.*	9910532
	COPETE *Worktop ending*	9910546
	BACKSPLASH *Backsplash*	9910539
	SELLADOR *Sealing for joints*	9904180

INM-817 NDF	REFERENCIA *Reference*	CODIGO *Code*
	ENCIMERA *Worktop*	9910517
	MOSTRADOR 650 *Bartop 650 mm.*	9910524
	MOSTRADOR 900 *Bartop 900 mm.*	9910531
	COPETE *Worktop ending*	9910545
	BACKSPLASH *Backsplash*	9910538
	SELLADOR *Sealing for joints*	9904192

INN-816 NDF	REFERENCIA *Reference*	CODIGO *Code*
	ENCIMERA *Worktop*	9910516
	MOSTRADOR 650 *Bartop 650 mm.*	9910523
	MOSTRADOR 900 *Bartop 900 mm.*	9910530
	COPETE *Worktop ending*	9910544
	BACKSPLASH *Backsplash*	9910537
	SELLADOR *Sealing for joints*	9904188

INP-813 NDF	REFERENCIA *Reference*	CODIGO *Code*
	ENCIMERA *Worktop*	9910513
	MOSTRADOR 650 *Bartop 650 mm.*	9910520
	MOSTRADOR 900 *Bartop 900 mm.*	9910527
	COPETE *Worktop ending*	9910541
	BACKSPLASH *Backsplash*	9910534
	SELLADOR *Sealing for joints*	9904185

INT-815 NDF	REFERENCIA *Reference*	CODIGO *Code*
	ENCIMERA *Worktop*	9910515
	MOSTRADOR 650 *Bartop 650 mm.*	9910522
	MOSTRADOR 900 *Bartop 900 mm.*	9910529
	COPETE *Worktop ending*	9910543
	BACKSPLASH *Backsplash*	9910536
	SELLADOR *Sealing for joints*	9904182

COLECCIÓN GOLDEN TOP / *Golden Top collection*

DISEÑOS ENCIMERAS Y MOSTRADORES
Worktop and bartops designs

KMM-740 WAX	REFERENCIA *Reference*	CODIGO *Code*
	ENCIMERA *Worktop*	**9909091**
	MOSTRADOR 650 *Bartop 650 mm.*	**9909181**
	MOSTRADOR 900 *Bartop 900 mm.*	**9909182**
	COPETE *Worktop ending*	**9909119**
	BACKSPLASH *Backsplash*	**9909106**
	SELLADOR *Sealing for joints*	**9904192**

LAR-770 SOFT	REFERENCIA *Reference*	CODIGO *Code*
	ENCIMERA *Worktop*	**9909087**
	MOSTRADOR 650 *Bartop 650 mm.*	**9909173**
	MOSTRADOR 900 *Bartop 900 mm.*	**9909174**
	COPETE *Worktop ending*	**9909122**
	BACKSPLASH *Backsplash*	**9909109**
	SELLADOR *Sealing for joints*	**9904193**

LSB-777 PIETRA	REFERENCIA *Reference*	CODIGO *Code*
	ENCIMERA *Worktop*	**9909094**
	MOSTRADOR 650 *Bartop 650 mm.*	**9909187**
	MOSTRADOR 900 *Bartop 900 mm.*	**9909188**
	COPETE *Worktop ending*	**9909122**
	BACKSPLASH *Backsplash*	**9909109**
	SELLADOR *Sealing for joints*	**9904169**

MAC-820 STUCCO	REFERENCIA *Reference*	CODIGO *Code*
	ENCIMERA *Worktop*	**9909437**
	MOSTRADOR 650 *Bartop 650 mm.*	**9909462**
	MOSTRADOR 900 *Bartop 900 mm.*	**9909463**
	COPETE *Worktop ending*	**9909454**
	BACKSPLASH *Backsplash*	**9909446**
	SELLADOR *Sealing for joints*	**9904173**

MAY-819 STUCCO	REFERENCIA *Reference*	CODIGO *Code*
	ENCIMERA *Worktop*	**9909438**
	MOSTRADOR 650 *Bartop 650 mm.*	**9909464**
	MOSTRADOR 900 *Bartop 900 mm.*	**9909465**
	COPETE *Worktop ending*	**9909454**
	BACKSPLASH *Backsplash*	**9909446**
	SELLADOR *Sealing for joints*	**9904192**

NMN-744 BRILLO	REFERENCIA *Reference*	CODIGO *Code*
	ENCIMERA *Worktop*	**9909102**
	MOSTRADOR 650 *Bartop 650 mm.*	**9909203**
	MOSTRADOR 900 *Bartop 900 mm.*	**9909204**
	COPETE *Worktop ending*	**9909123**
	BACKSPLASH *Backsplash*	**9909110**
	SELLADOR *Sealing for joints*	**9904188**

OXM-444 WAX	REFERENCIA *Reference*	CODIGO *Code*
	ENCIMERA *Worktop*	**9909088**
	MOSTRADOR 650 *Bartop 650 mm.*	**9909175**
	MOSTRADOR 900 *Bartop 900 mm.*	**9909176**
	COPETE *Worktop ending*	**9909119**
	BACKSPLASH *Backsplash*	**9909106**
	SELLADOR *Sealing for joints*	**9904183**

RON-803 OPEN PORE	REFERENCIA *Reference*	CODIGO *Code*
	ENCIMERA *Worktop*	**9909103**
	MOSTRADOR 650 *Bartop 650 mm.*	**9909205**
	MOSTRADOR 900 *Bartop 900 mm.*	**9909206**
	COPETE *Worktop ending*	**9909120**
	BACKSPLASH *Backsplash*	**9909107**
	SELLADOR *Sealing for joints*	**9908868**

COLECCIÓN GOLDEN TOP / *Golden Top collection*

DISEÑOS ENCIMERAS Y MOSTRADORES
Worktop and bartops designs

ROS-804 OPEN PORE	REFERENCIA *Reference*	CODIGO *Code*
	ENCIMERA *Worktop*	**9909104**
	MOSTRADOR 650 *Bartop 650 mm.*	**9909207**
	MOSTRADOR 900 *Bartop 900 mm.*	**9909208**
	COPETE *Worktop ending*	**9909120**
	BACKSPLASH *Backsplash*	**9909107**
	SELLADOR *Sealing for joints*	**9904199**

TRC-443 WAX	REFERENCIA *Reference*	CODIGO *Code*
	ENCIMERA *Worktop*	**9909086**
	MOSTRADOR 650 *Bartop 650 mm.*	**9909171**
	MOSTRADOR 900 *Bartop 900 mm.*	**9909172**
	COPETE *Worktop ending*	**9909126**
	BACKSPLASH *Backsplash*	**9909113**
	SELLADOR *Sealing for joints*	**9904202**

VEO-774 WAX	REFERENCIA *Reference*	CODIGO *Code*
	ENCIMERA *Worktop*	**9909089**
	MOSTRADOR 650 *Bartop 650 mm.*	**9909177**
	MOSTRADOR 900 *Bartop 900 mm.*	**9909178**
	COPETE *Worktop ending*	**9909121**
	BACKSPLASH *Backsplash*	**9909108**
	SELLADOR *Sealing for joints*	**9904189**

2. PUERTAS

Doors

MELAMINA

Melamine

COLECCIÓN ORIGIN / *Origin collection*

MODELO VOLGA 19 mm
Volga 19 mm model

CARACTERISTICAS TECNICAS:
Terminación: cantos verticales postformados con radio 4 mm y cantos horizontales en ABS de igual color del frente.
Soporte: tablero aglomerado.
Recubrimiento: melamina decorativa acabada en mate y film protector.
Contracara: similar acabado soft.
Adhesivo: resina melaminica.
Espesor: 19 mm.

FEATURES:
Finish: vertical postformed edges with 4 mm radius and edges horizontal in ABS of the same front color.
Core: particle board.
Covering: decorative melamine matt finish and protective film.
Backside: similar colour soft finish.
Adhesive: melamine resin.
Thickness: 19 mm.

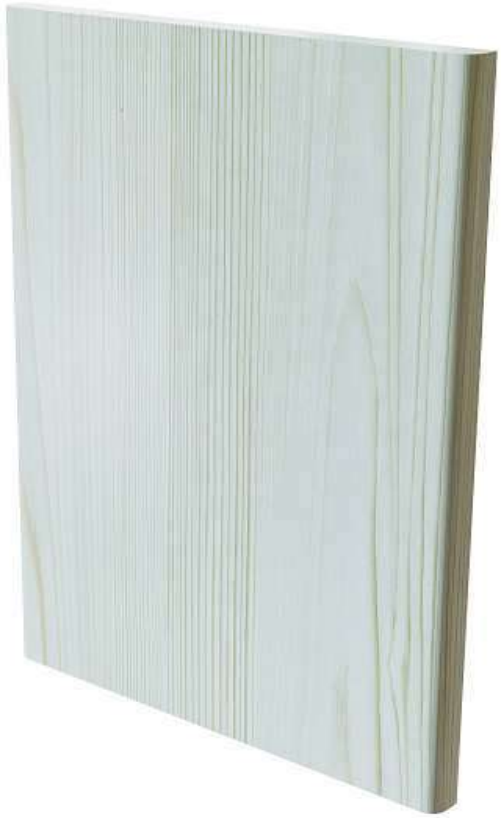

ANCHOS ESTANDAR *Standard widths*
147 mm
247 mm
297 mm
347 mm
397 mm
447 mm
497 mm
597 mm
697 mm
897 mm

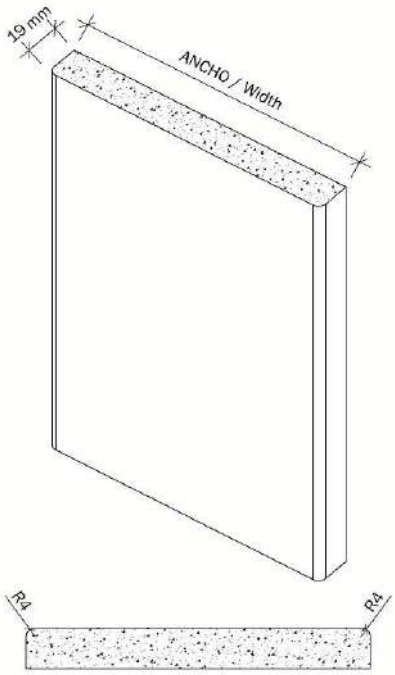

MEDIDAS DE PUERTAS *Doors measures*	
ALTURA / *Height*	
Mínimo *Minimum*	**85 mm**
Máximo *Maximum*	**3000 mm**
ANCHO / *Widths*	
Mínimo *Minimum*	**147 mm**
Máximo *Maximum*	**897 mm**

Nota: altura máxima dependiendo de la medida del diseño.
Consultar dimensiones en guía de disponibilidad de producto.
Note: *maximum height depending on the size of the design.*
Consult dimensions in the product availability guide.

COLECCIÓN ORIGIN / *Origin collection*

DISEÑOS MELAMINA BASE MODELO VOLGA 19 mm
Volga 19 mm model designs melamine Base

ABH-106 SOFT

HJC-030 SOFTMAT

HJO-032 SOFTMAT

LYN-430 SOFTMAT

PDE-021 SOFTMAT

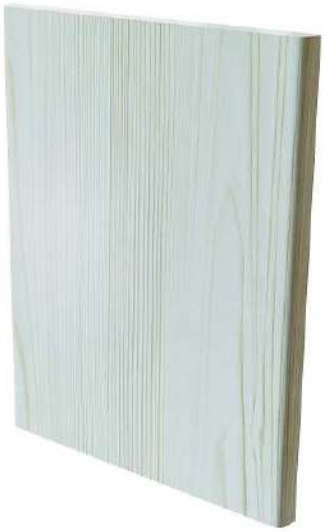

PDK-022 SOFTMAT

COLECCIÓN ORIGIN / *Origin collection*

MODELO ELBA 19 mm
Elba 19 mm model

CARACTERISTICAS TECNICAS:
Terminación: cuatro cantos en ABS de igual color del frente.
Soporte: tablero aglomerado.
Recubrimiento: melamina decorativa acabada en mate y film protector.
Contracara: similar acabado soft.
Adhesivo: resina melaminica.
Espesor: 19 mm.

FEATURES:
Finish: four edges in ABS of the same front color.
Core: particle board.
Covering: decorative melamine matt finish and protective film.
Backside: similar colour soft finish.
Adhesive: melamine resin.
Thickness: 19 mm.

MEDIDAS DE PUERTAS *Doors measures*	
ALTURA / *Height*	
Mínimo *Minimum*	**85 mm**
Máximo *Maximum*	**3000 mm**
ANCHO / *Widths*	
Mínimo *Minimum*	**135 mm**
Máximo *Maximum*	**1197 mm**

Nota: altura máxima dependiendo de la medida del diseño.
Consultar dimensiones en guía de disponibilidad de producto.
Note: *maximum height depending on the size of the design.*
Consult dimensions in the product availability guide.

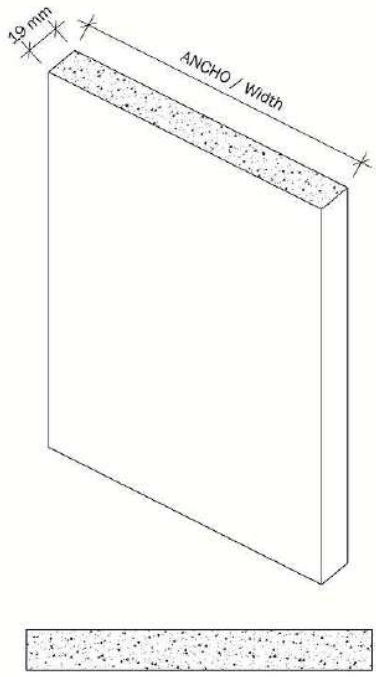

COLECCIÓN ORIGIN / *Origin collection*

DISEÑOS MELAMINA BASE MODELO ELBA 19 mm
Elba 19 mm model designs melamine Base

ABH-106 SOFT

ARB-810 SEF

BLP-805 SEF

ELN-915 VH

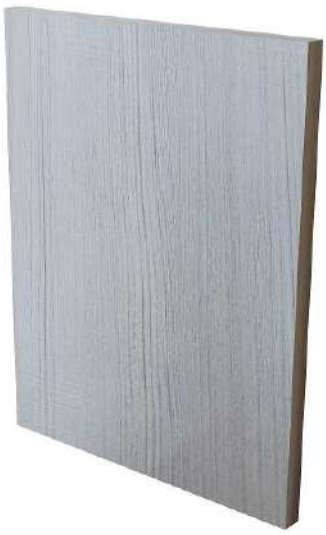
ELO-918 VH

ELY-916 VH

GAN-811 SEF

HFX-176 RG

HFX-180 RG

HFX-181 RG

HJC-030 SOFTMAT

HJO-032 SOFTMAT

COLECCIÓN ORIGIN / *Origin collection*

DISEÑOS MELAMINA BASE MODELO ELBA 19 mm
Elba 19 mm model designs melamine Base

LYN-430 SOFTMAT

MES-799 V.V

OAC-809 PW

OAM-806 FUN

OAN-807 FUN

OAT-808 PW

PDE-021 SOFTMAT

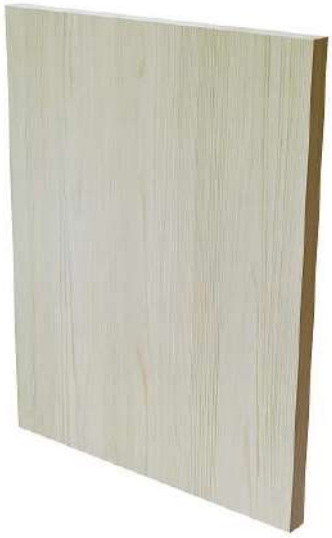
PDK-022 SOFTMAT

PNH-003 RG

PNH-004 RG

RCH-028 RG

RCO-026 RG

COLECCIÓN ORIGIN / *Origin collection*

DISEÑOS MELAMINA BASE MODELO ELBA 19 mm
Elba 19 mm model designs melamine Base

RHO-027 RG

RSO-029 RG

SON-798 V.V

COLECCIÓN ORIGIN / *Origin collection*

MODELO ELBA 22 mm
Elba 22 mm model

CARACTERISTICAS TECNICAS:
Terminación: cuatro cantos en ABS de igual color del frente.
Soporte: tablero aglomerado.
Recubrimiento: melamina decorativa acabada en mate y film protector.
Contracara: similar acabado soft.
Adhesivo: resina melaminica.
Espesor: 22 mm.

FEATURES:
Finish: four edges in ABS of the same front color.
Core: particle board.
Covering: decorative melamine matt finish and protective film.
Backside: similar colour soft finish.
Adhesive: melamine resin.
Thickness: 22 mm.

MEDIDAS DE PUERTAS *Doors measures*	
ALTURA / *Height*	
Mínimo *Minimum*	**85 mm**
Máximo *Maximum*	**2750 mm**
ANCHO / *Widths*	
Mínimo *Minimum*	**135 mm**
Máximo *Maximum*	**1197 mm**

Nota: altura máxima dependiendo de la medida del diseño.
Consultar dimensiones en guía de disponibilidad de producto.
Note: *maximum height depending on the size of the design.*
Consult dimensions in the product availability guide.

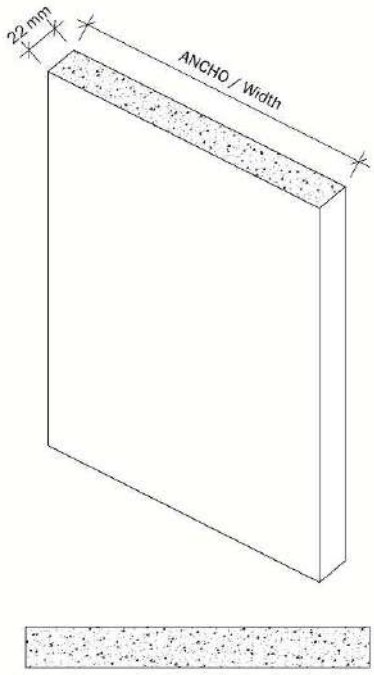

COLECCIÓN ORIGIN / *Origin collection*

DISEÑOS MELAMINA BASE MODELO ELBA 22 mm
Elba 22 mm model designs melamine Base

ARB-810 SEF

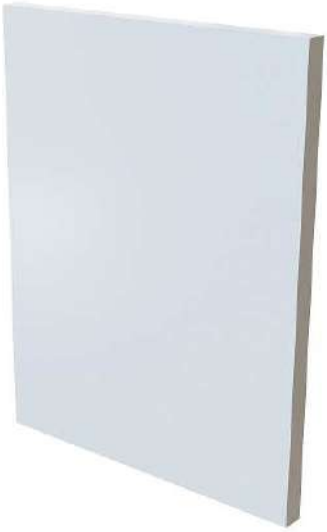
BLP-805 SEF

GAN-811 SEF

HFX-176 RG

HFX-180 RG

HFX-181 RG

MES-799 V.V

OAM-806 FUN

OAN-807 FUN

PNH-003 RG

PNH-004 RG

RSO-029 RG

COLECCIÓN ORIGIN / *Origin collection*

DISEÑOS MELAMINA BASE MODELO ELBA 22 mm
Elba 22 mm model designs melamine Base

SON-798 V.V

COLECCIÓN ORIGIN / *Origin collection*

MODELO TAMESIS 19 mm
Tamesis 19 mm model

CARACTERISTICAS TECNICAS:
Terminación: canto superior con perfil tirador integrado tipo "J"
y cantos rectos en ABS de igual color del frente.
Soporte: tablero aglomerado.
Recubrimiento: melamina decorativa acabada en mate y film protector.
Contracara: similar acabado soft.
Adhesivo: resina melaminica.
Espesor: 19 mm.

FEATURES:
Finish: top edge with integrated profile handle type "J"
and straight edges in ABS of the same front color.
Core: particle board.
Covering: decorative melamine matt finish and protective film.
Backside: similar colour soft finish.
Adhesive: melamine resin.
Thickness: 19 mm.

MEDIDAS DE PUERTAS *Doors measures*	
ALTURA / *Height*	
Mínimo *Minimum*	**85 mm**
Máximo *Maximum*	**1298 mm**
ANCHO / *Widths*	
Mínimo *Minimum*	**135 mm**
Máximo *Maximum*	**1197 mm**

Nota: posibilidad en medida de altura superior a 1298 mm con perfil tirador y veta en vertical.
Altura máxima 2800 mm.
Note: *possibility superior measure higher than 1298 mm comes with handle and grain vertical profile.*
Maximum height 2800 mm.

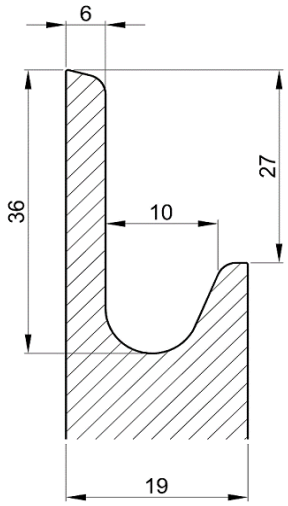

COLECCIÓN ORIGIN / *Origin collection*

DISEÑOS MELAMINA BASE MODELO TAMESIS 19 mm
Tamesis 19 mm model designs melamine Base

BLP-805 SEF

BLP-805/ELN-915 SEF

ELN-915 VH

ELO-918 VH

ELY-916 VH

HJC-030 SOFTMAT

HJO-032 SOFTMAT

PNH-003 RG

PNH-004 RG

COLECCIÓN ORIGIN / *Origin collection*

MODELO TAMESIS 22 mm
Tamesis 22 mm model

CARACTERISTICAS TECNICAS:
Terminación: canto superior con perfil tirador integrado tipo "J"
y cantos rectos en ABS de igual color del frente.
Soporte: tablero aglomerado.
Recubrimiento: melamina decorativa acabada en mate y film protector.
Contracara: similar acabado soft.
Adhesivo: resina melaminica.
Espesor: 22 mm.

FEATURES:
Finish: top edge with integrated profile handle type "J"
and straight edges in ABS of the same front color.
Core: particle board.
Covering: decorative melamine matt finish and protective film.
Backside: similar colour soft finish.
Adhesive: melamine resin.
Thickness: 22 mm.

MEDIDAS DE PUERTAS *Doors measures*	
ALTURA / *Height*	
Mínimo *Minimum*	**85 mm**
Máximo *Maximum*	**1298 mm**
ANCHO / *Widths*	
Mínimo *Minimum*	**135 mm**
Máximo *Maximum*	**1197 mm**

Nota: posibilidad en medida de altura superior a 1298 mm con perfil tirador y veta en vertical.
Altura máxima 2750 mm.
Note: *possibility superior measure higher than 1298 mm comes with handle and grain vertical profile.*
Maximum height 2750 mm.

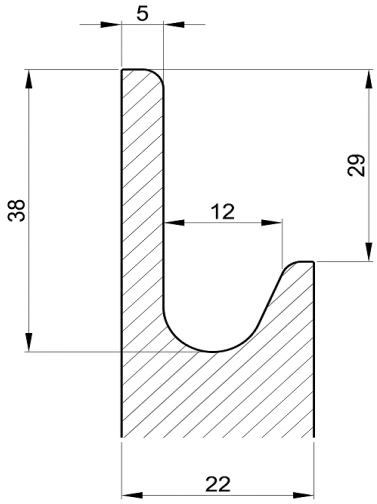

COLECCIÓN ORIGIN / *Origin collection*

DISEÑOS MELAMINA BASE MODELO TAMESIS 22 mm
Tamesis 22 mm model designs melamine Base

ARB-810 SEF

BLP-805 SEF

GAN-811 SEF

HFX-176 RG

HFX-180 RG

HFX-181 RG

MES-799 V.V

OAM-806 FUN

OAN-807 FUN

PNH-003 RG

PNH-004 RG

RSO-029 RG

COLECCIÓN ORIGIN / *Origin collection*

DISEÑOS MELAMINA BASE MODELO TAMESIS 22 mm
Tamesis 22 mm model designs melamine Base

SON-798 V.V

COLECCIÓN ORIGIN / *Origin collection*

MODELO SENA 19 mm
Sena 19 mm model

CARACTERISTICAS TECNICAS:
Terminación: canto superior acanalado con tirador integrado en aluminio modelo "ALTAMIRA" y cantos rectos en ABS de igual color a la puerta.
Acabado tirador integrado: plata mate, inox, blanco, negro.
Soporte: tablero aglomerado.
Recubrimiento: melamina decorativa acabada en mate y film protector.
Contracara: mismo color.
Adhesivo puerta: resina melaminica.
Adhesivo tirador: Express (cola de base acuosa).
Espesor: 19 mm.

FEATURES:
Finish:: ribbed upper edge with integrated aluminum handle "ALTAMIRA" model and straight edges in ABS of equal color to the door.
Integrated handle finish: matt silver, stainless steel, white, black.
Core: particle board.
Covering: decorative melamine matt finish and protective film.
Backside: same color.
Door adhesive: melamine resin.
Handle adhesive: Express (water based glue).
Thickness: 19 mm.

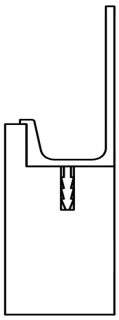

MODELO TIBER 19 mm
Tiber 19 mm model

CARACTERISTICAS TECNICAS:
Terminación: canto superior acanalado con tirador integrado en aluminio modelo "VENECIA" y cantos rectos en ABS de igual color a la puerta.
Acabado tirador integrado: plata mate, inox, blanco, negro.
Soporte: tablero aglomerado.
Recubrimiento: melamina decorativa acabada en mate y film protector.
Contracara: mismo color.
Adhesivo puerta: resina melaminica.
Adhesivo tirador: Express (cola de base acuosa).
Espesor: 19 mm.

FEATURES:
Finish:: ribbed upper edge with integrated aluminum handle "ALTAMIRA" model and straight edges in ABS of equal color to the door.
Integrated handle finish: matt silver, stainless steel, white, black.
Core: particle board.
Covering: decorative melamine matt finish and protective film.
Backside: same color.
Door adhesive: melamine resin.
Handle adhesive: Express (water based glue).
Thickness: 19 mm.

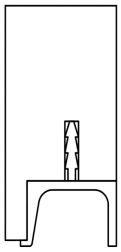

MEDIDAS DE PUERTAS *Doors measures*			
ALTURA / *Height*		**ANCHO / *Widths***	
Mínimo *Minimum*	**125 mm**	Mínimo *Minimum*	**147 mm**
Máximo *Maximum*	**3000 mm**	Máximo *Maximum*	**1197 mm**

Nota: altura máxima dependiendo de la medida del diseño. Consultar dimensiones en guía de disponibilidad de producto.
Note: *maximum height depending on the size of the design. Consult dimensions in the product availability guide.*

COLECCIÓN ORIGIN / *Origin collection*

MODELO RIN 19 mm
Rin 19 mm model

CARACTERISTICAS TECNICAS:
Terminación: canto superior acanalado con tirador integrado en aluminio modelo "BRUJAS" y cantos rectos en ABS de igual color a la puerta.
Acabado tirador integrado: inox look.
Soporte: tablero aglomerado.
Recubrimiento: melamina decorativa acabada en mate y film protector.
Contracara: mismo color.
Adhesivo puerta: resina melaminica.
Adhesivo tirador: Express (cola de base acuosa).
Espesor: 19 mm.

FEATURES:
Finish:: ribbed upper edge with integrated aluminum handle "BRUJAS" model and straight edges in ABS of equal color to the door.
Integrated handle finish: stainless look.
Core: particle board.
Covering: decorative melamine matt finish and protective film.
Backside: same color.
Door adhesive: melamine resin.
Handle adhesive: Express (water based glue).
Thickness: 19 mm.

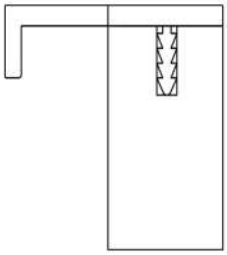

MODELO DUERO 19 mm
Duero 19 mm model

CARACTERISTICAS TECNICAS:
Terminación: canto superior acanalado con tirador integrado en aluminio modelo "LISBOA" y cantos rectos en ABS de igual color a la puerta.
Acabado tirador integrado: inox look.
Soporte: tablero aglomerado.
Recubrimiento: melamina decorativa acabada en mate y film protector.
Contracara: mismo color.
Adhesivo puerta: resina melaminica.
Adhesivo tirador: Express (cola de base acuosa).
Espesor: 19 mm.

FEATURES:
Finish:: ribbed upper edge with integrated aluminum handle "LISBOA" model and straight edges in ABS of equal color to the door.
Integrated handle finish: stainless look.
Core: particle board.
Covering: decorative melamine matt finish and protective film.
Backside: same color.
Door adhesive: melamine resin.
Handle adhesive: Express (water based glue).
Thickness: 19 mm.

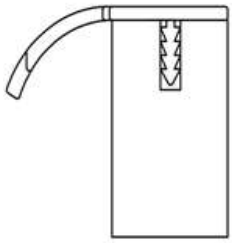

MEDIDAS DE PUERTAS *Doors measures*			
ALTURA / *Height*		**ANCHO / *Widths***	
Mínimo *Minimum*	**125 mm**	Mínimo *Minimum*	**147 mm**
Máximo *Maximum*	**3000 mm**	Máximo *Maximum*	**1197 mm**

Nota: altura máxima dependiendo de la medida del diseño. Consultar dimensiones en guía de disponibilidad de producto.
Note: *maximum height depending on the size of the design. Consult dimensions in the product availability guide.*

COLECCIÓN ORIGIN / *Origin collection*

DISEÑOS MELAMINA BASE MODELOS SENA-TIBER-RIN-DUERO 19 mm

Sena-Tiber-Rin-Duero 19 mm models designs melamine Base

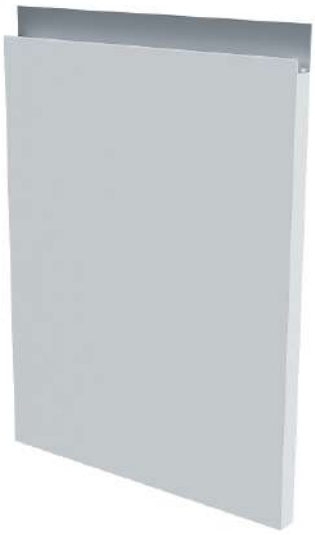

ABH-106 SOFT

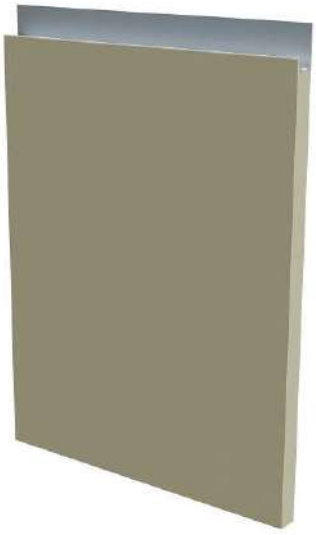

ARB-810 SEF

BLP-805 SEF

ELN-915 VH

ELO-918 VH

ELY-916 VH

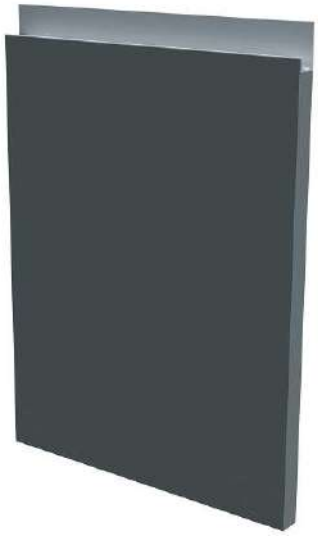

GAN-811 SEF

HFX-176 RG

HFX-180 RG

HFX-181 RG

HJC-030 SOFTMAT

HJO-032 SOFTMAT

COLECCIÓN ORIGIN / *Origin collection*

DISEÑOS MELAMINA BASE MODELOS SENA-TIBER-RIN-DUERO 19 mm

Sena-Tiber-Rin-Duero 19 mm models designs melamine Base

LYN-430 SOFTMAT

MES-799 V.V

OAC-809 PW

OAM-806 FUN

OAN-807 FUN

OAT-808 PW

PDE-021 SOFTMAT

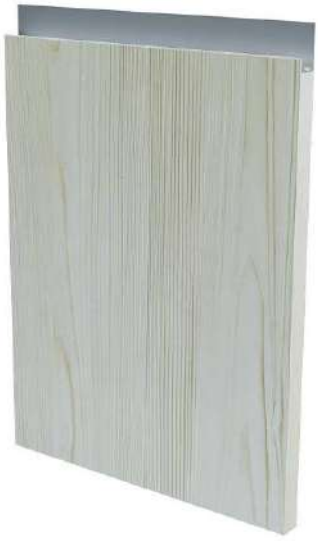

PDK-022 SOFTMAT

PNH-003 RG

PNH-004 RG

RCH-028 RG

RCO-026 RG

COLECCIÓN ORIGIN / *Origin collection*

DISEÑOS MELAMINA BASE MODELOS SENA-TIBER-RIN-DUERO 19 mm

Sena-Tiber-Rin-Duero 19 mm models designs melamine Base

RHO-027 RG

RSO-029 RG

SON-798 V.V

LAMINADO

Laminate

COLECCIÓN CROMA / *Croma collection*

MODELO VOLGA 19 mm
Volga 19 mm model

CARACTERISTICAS TECNICAS:
Terminación: cantos verticales postformados con radio 2 mm y cantos horizontales en ABS de igual color del frente.
Soporte: tablero aglomerado.
Recubrimiento: laminado decorativo HPL de 0,7 mm espesor acabado en brillo y film protector.
Contracara: mismo color.
Adhesivo: cola PUR (poliuretano reactivo prensado en frio).
Espesor: 19 mm.

FEATURES:
Finish: vertical postformed edges with 2 mm radius and edges horizontal in ABS of the same front color.
Core: particle board.
Covering: 0,7 mm thick decorative HPL laminate shiny finish and protective film.
Backside: same colour.
Adhesive: PUR glue (old press reactive polyurethane).
Thickness: 19 mm.

ANCHOS ESTANDAR *Standard widths*
147 mm
247 mm
297 mm
347 mm
397 mm
447 mm
497 mm
597 mm
697 mm
897 mm

MEDIDAS DE PUERTAS *Doors measures*	
ALTURA / *Height*	
Mínimo *Minimum*	**85 mm**
Máximo *Maximum*	**3000 mm**
ANCHO / *Widths*	
Mínimo *Minimum*	**147 mm**
Máximo *Maximum*	**897 mm**

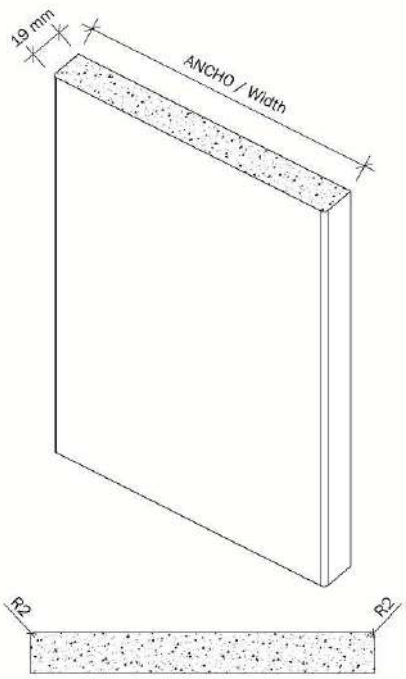

COLECCIÓN CROMA / *Croma collection*

DISEÑOS LAMINADO BASE MODELO VOLGA 19 mm
Volga 19 mm model designs laminate Base

3091 BRILLO

3091 SEF

COV-222 BRILLO

GLB-247 BRILLO

GLC-158 BRILLO

GLG-400 BRILLO

GLI-159 BRILLO

GLK-401 BRILLO

GLP-283 BRILLO

GLR-244 BRILLO

GLS-248 BRILLO

LAR-770 SOFT

COLECCIÓN CROMA / *Croma collection*

DISEÑOS LAMINADO BASE MODELO VOLGA 19 mm
Volga 19 mm model designs laminate Base

MTG-765 BRILLO

PIR-022 SOFT

PIV-023 SOFT

RON-803 OP

COLECCIÓN CROMA / *Croma collection*

MODELO ELBA 19 mm
Elba 19 mm model

CARACTERISTICAS TECNICAS:
Terminación: cuatro cantos en ABS de igual color del frente.
Soporte: tablero aglomerado.
Recubrimiento: laminado decorativo HPL de 0,7 mm espesor acabado en brillo y film protector.
Contracara: mismo color.
Adhesivo: cola PUR (poliuretano reactivo prensado en frio).
Espesor: 19 mm.

FEATURES:
Finish: four edges in ABS of the same front color.
Core: particle board.
Covering: 0,7 mm thick decorative HPL laminate shiny finish and protective film.
Backside: same colour.
Adhesive: PUR glue (old press reactive polyurethane).
Thickness: 19 mm.

MEDIDAS DE PUERTAS *Doors measures*	
ALTURA / *Height*	
Mínimo *Minimum*	**85 mm**
Máximo *Maximum*	**3000 mm**
ANCHO / *Widths*	
Mínimo *Minimum*	**135 mm**
Máximo *Maximum*	**1197 mm**

Nota: diseños marcados con asterisco **(*)** disponible con terminación en cuatro cantos **CRISTAL ALUMINIO.**
Note: *Designs marked with an asterisk* ***(*)*** *available termination four edges* ***CRISTAL ALUMINUM.***

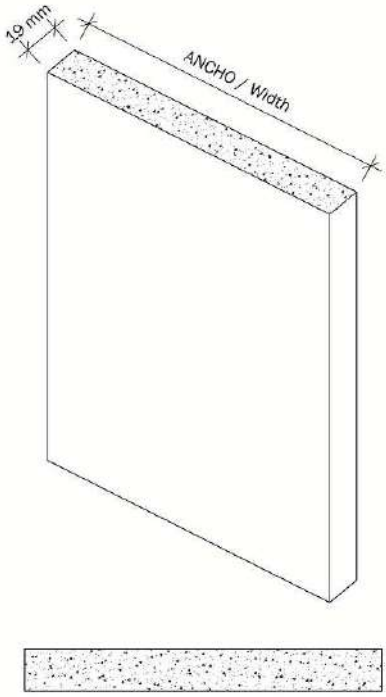

COLECCIÓN CROMA / *Croma collection*

DISEÑOS LAMINADO BASE MODELO ELBA 19 mm
Elba 19 mm model designs laminate Base

3091 BRILLO *

3091 SEF

COV-222 BRILLO *

GLB-247 BRILLO *

GLC-158 BRILLO *

GLG-400 BRILLO *

GLI-159 BRILLO

GLK-401 BRILLO *

GLP-283 BRILLO *

GLR-244 BRILLO *

GLS-248 BRILLO *

INA-814 NDF

COLECCIÓN CROMA / *Croma collection*

DISEÑOS LAMINADO BASE MODELO ELBA 19 mm
Elba 19 mm model designs laminate Base

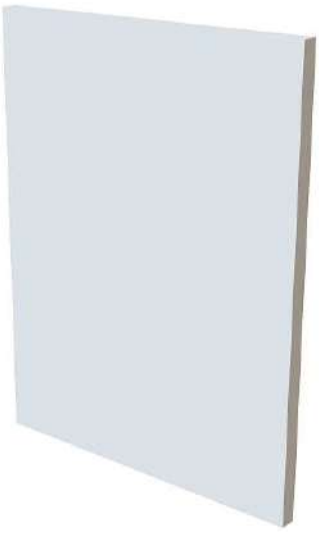

INB-812 NDF

INC-818 NDF

INM-817 NDF

INN-816 NDF

INP-813 NDF

INT-815 NDF

LAR-770 SOFT

MAC-820 STUCCO

MAY-819 STUCCO

MTG-765 BRILLO

OXA-445 WAX

OXM-444 WAX

COLECCIÓN CROMA / *Croma collection*

DISEÑOS LAMINADO BASE MODELO ELBA 19 mm
Elba 19 mm model designs laminate Base

PIR-022 SOFT

PIV-023 SOFT

RON-803 OP

TRC-443 WAX

COLECCIÓN CROMA / *Croma collection*

MODELO SENA 19 mm
Sena 19 mm model

CARACTERISTICAS TECNICAS:
Terminación: canto superior acanalado con tirador integrado en aluminio modelo "ALTAMIRA" y cantos rectos en ABS de igual color a la puerta.
Acabado tirador integrado: plata mate, inox, blanco, negro.
Soporte: tablero aglomerado.
Recubrimiento: laminado decorativo HPL de 0,7 mm espesor acabado en brillo y film protector.
Contracara laminado Base: Idem. Laminado Plus: Simil.
Adhesivo: cola PUR (poliuretano reactivo prensado en frio).
Adhesivo tirador: Express (cola de base acuosa).
Espesor: 19 mm.

FEATURES:
Finish:: ribbed upper edge with integrated aluminum handle "ALTAMIRA" model and straight edges in ABS of equal color to the door.
Integrated handle finish: matt silver, stainless steel, white, black.
Core: particle board.
Covering: 0,7 mm thick decorative HPL laminate shiny finish and protective film.
Backside laminate Base: Idem. Laminate Plus: Simil.
Adhesive: PUR glue (old press reactive polyurethane).
Handle adhesive: Express (water based glue).
Thickness: 19 mm.

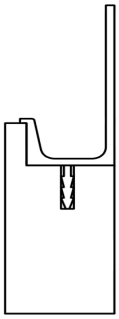

MODELO TIBER 19 mm
Tiber 19 mm model

CARACTERISTICAS TECNICAS:
Terminación: canto superior acanalado con tirador integrado en aluminio modelo "VENECIA" y cantos rectos en ABS de igual color a la puerta.
Acabado tirador integrado: plata mate, inox, blanco, negro.
Soporte: tablero aglomerado.
Recubrimiento: laminado decorativo HPL de 0,7 mm espesor acabado en brillo y film protector.
Contracara laminado Base: Idem. Laminado Plus: Simil.
Adhesivo: cola PUR (poliuretano reactivo prensado en frio).
Adhesivo tirador: Express (cola de base acuosa).
Espesor: 19 mm.

FEATURES:
Finish:: ribbed upper edge with integrated aluminum handle "ALTAMIRA" model and straight edges in ABS of equal color to the door.
Integrated handle finish: matt silver, stainless steel, white, black.
Core: particle board.
Covering: 0,7 mm thick decorative HPL laminate shiny finish and protective film.
Backside laminate Base: Idem. Laminate Plus: Simil.
Adhesive: PUR glue (old press reactive polyurethane).
Handle adhesive: Express (water based glue).
Thickness: 19 mm.

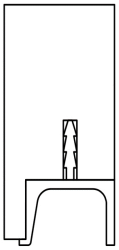

MEDIDAS DE PUERTAS *Doors measures*			
ALTURA / *Height*		**ANCHO / *Widths***	
Mínimo *Minimum*	**125 mm**	Mínimo *Minimum*	**147 mm**
Máximo *Maximum*	**3000 mm**	Máximo *Maximum*	**1197 mm**

Nota: diseños marcados con asterisco **(*)** disponible con terminación en cuatro cantos CRISTAL ALU.
Note: *Designs marked with an asterisk **(*)** available termination four edges CRISTAL ALU.*

COLECCIÓN CROMA / *Croma collection*

MODELO RIN 19 mm
Rin 19 mm model

CARACTERISTICAS TECNICAS:
Terminación: canto superior acanalado con tirador integrado en aluminio modelo "BRUJAS" y cantos rectos en ABS de igual color a la puerta.
Acabado tirador integrado: inox look.
Soporte: tablero aglomerado.
Recubrimiento: laminado decorativo HPL de 0,7 mm espesor acabado en brillo y film protector.
Contracara laminado Base: Idem. Laminado Plus: Simil.
Adhesivo: cola PUR (poliuretano reactivo prensado en frio).
Adhesivo tirador: Express (cola de base acuosa).
Espesor: 19 mm.

FEATURES:
Finish:: ribbed upper edge with integrated aluminum handle "BRUJAS" model and straight edges in ABS of equal color to the door.
Integrated handle finish: stainless look.
Core: particle board.
Covering: 0,7 mm thick decorative HPL laminate shiny finish and protective film.
Backside laminate Base: Idem. Laminate Plus: Simil.
Adhesive: PUR glue (old press reactive polyurethane).
Handle adhesive: Express (water based glue).
Thickness: 19 mm.

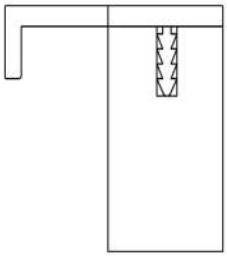

MODELO DUERO 19 mm
Duero 19 mm model

CARACTERISTICAS TECNICAS:
Terminación: canto superior acanalado con tirador integrado en aluminio modelo "LISBOA" y cantos rectos en ABS de igual color a la puerta.
Acabado tirador integrado: inox look.
Soporte: tablero aglomerado.
Recubrimiento: laminado decorativo HPL de 0,7 mm espesor acabado en brillo y film protector.
Contracara laminado Base: Idem. Laminado Plus: Simil.
Adhesivo: cola PUR (poliuretano reactivo prensado en frio).
Adhesivo tirador: Express (cola de base acuosa).
Espesor: 19 mm.

FEATURES:
Finish:: ribbed upper edge with integrated aluminum handle "LISBOA" model and straight edges in ABS of equal color to the door.
Integrated handle finish: stainless look.
Core: particle board.
Covering: 0,7 mm thick decorative HPL laminate shiny finish and protective film.
Backside laminate Base: Idem. Laminate Plus: Simil.
Adhesive: PUR glue (old press reactive polyurethane).
Handle adhesive: Express (water based glue).
Thickness: 19 mm.

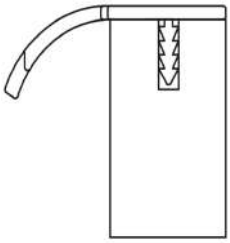

MEDIDAS DE PUERTAS *Doors measures*			
ALTURA / *Height*		**ANCHO / *Widths***	
Mínimo *Minimum*	**125 mm**	Mínimo *Minimum*	**147 mm**
Máximo *Maximum*	**3000 mm**	Máximo *Maximum*	**1197 mm**

Nota: diseños marcados con asterisco **(*)** disponible con terminación en cuatro cantos **CRISTAL ALUMINIO.**
Note: *Designs marked with an asterisk* ***(*)*** *available termination four edges* ***CRISTAL ALUMINUM.***

COLECCIÓN CROMA / *Croma collection*

DISEÑOS LAMINADO BASE MODELOS SENA-TIBER-RIN-DUERO 19 mm
Sena-Tiber-Rin-Duero 19 mm models designs laminate Base

3091 BRILLO *

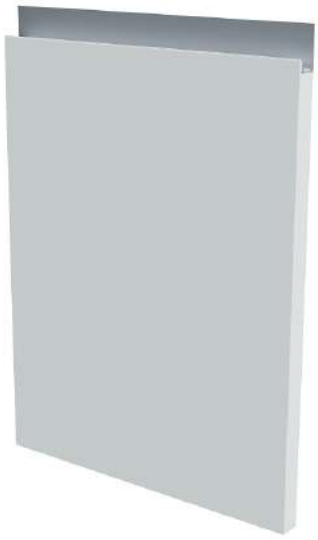
3091 SEF

COV-222 BRILLO *

GLB-247 BRILLO *

GLC-158 BRILLO *

GLG-400 BRILLO *

GLI-159 BRILLO

GLK-401 BRILLO *

GLP-283 BRILLO *

GLR-244 BRILLO *

GLS-248 BRILLO *

INA-814 NDF

COLECCIÓN CROMA / *Croma collection*

DISEÑOS LAMINADO BASE MODELOS SENA-TIBER-RIN-DUERO 19 mm
Sena-Tiber-Rin-Duero 19 mm models designs laminate Base

INB-812 NDF

INC-818 NDF

INM-817 NDF

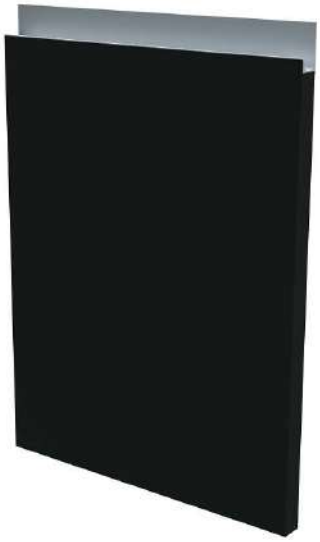

INN-816 NDF

INP-813 NDF

INT-815 NDF

LAR-770 SOFT

MAC-820 STUCCO

MAY-819 STUCCO

MTG-765 BRILLO

OXA-445 WAX

OXM-444 WAX

COLECCIÓN CROMA / *Croma collection*

DISEÑOS LAMINADO BASE MODELOS SENA-TIBER-RIN-DUERO 19 mm

Sena-Tiber-Rin-Duero 19 mm models designs laminate Base

PIR-022 SOFT

PIV-023 SOFT

RON-803 OP

TRC-443 WAX

PET

PET

COLECCIÓN Q-LINE / *Q-Line collection*

MODELO VOLGA 19 mm
Volga 19 mm model

CARACTERISTICAS TECNICAS:
Terminación: cantos verticales postformados con radio 1 mm y cantos horizontales en ABS de igual color del frente.
Soporte acabados brillo: tablero MDF.
Soporte acabados mate: tablero aglomerado.
Recubrimiento: capa melaminica interna prensada, más laminado decorativo sintético PET externo acabado en súper brillo o súper mate y film protector.
Contracara: blanca.
Adhesivo: cola PUR (poliuretano reactivo prensado en frio).
Espesor: 19 mm.

FEATURES:
Finish: vertical postformed edges with 1 mm radius and edges horizontal in ABS of the same front color.
Core shiny finished: MDF board.
Core matte finished: particle board.
Covering: internal melaminica cape press plus synthetic decorative laminate PET finish super-shiny or super-matte and protective film.
Backside: white.
Adhesive: PUR glue (old press reactive polyurethane).
Thickness: 19 mm.

ANCHOS ESTANDAR *Standard widths*
147 mm
247 mm
297 mm
347 mm
397 mm
447 mm
497 mm
597 mm
697 mm
897 mm

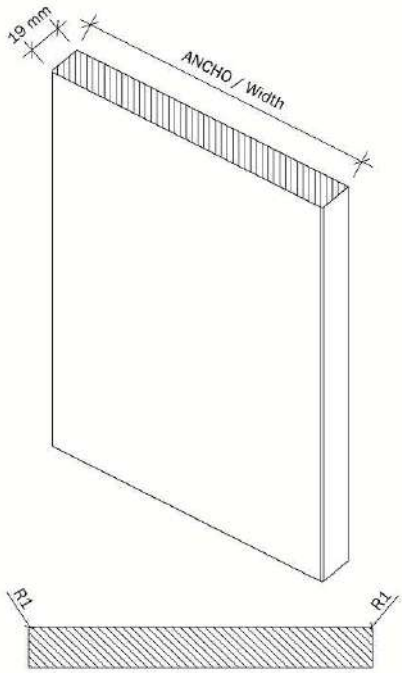

MEDIDAS DE PUERTAS *Doors measures*	
ALTURA / *Height*	
Mínimo *Minimum*	**85 mm**
Máximo *Maximum*	**2800 mm**
ANCHO / *Widths*	
Mínimo *Minimum*	**147 mm**
Máximo *Maximum*	**897 mm**

COLECCIÓN Q-LINE / *Q-Line collection*

DISEÑOS PET BASE MODELO VOLGA 19 mm
Volga 19 mm model designs PET Base

PEB-070 BRILLO

PEB-071 BRILLO

PEB-072 BRILLO

PEB-073 BRILLO

PEB-075 BRILLO

PEB-076 BRILLO

PEB-077 BRILLO

PEB-078 BRILLO

PEB-080 BRILLO

PEB-081 BRILLO

PEM-053 SUPERMATE

PEM-055 SUPERMATE

COLECCIÓN Q-LINE / *Q-Line collection*

DISEÑOS PET BASE MODELO VOLGA 19 mm
Volga 19 mm model designs PET Base

PEM-056 SUPERMATE

PEM-057 SUPERMATE

PEM-058 SUPERMATE

PEM-060 SUPERMATE

PEM-061 SUPERMATE

PEM-063 SUPERMATE

PEM-064 SUPERMATE

COLECCIÓN Q-LINE / *Q-Line collection*

MODELO ELBA 19 mm
Elba 19 mm model

CARACTERISTICAS TECNICAS:
Terminación: cuatro cantos en ABS de igual color del frente.
Soporte acabados brillo: tablero MDF.
Soporte acabados mate: tablero aglomerado.
Recubrimiento: capa melaminica interna prensada, más laminado decorativo sintético PET externo acabado en súper brillo o súper mate y film protector.
Contracara: blanca.
Adhesivo: cola PUR (poliuretano reactivo prensado en frio).
Espesor: 19 mm.

FEATURES:
Finish: four edges in ABS of the same front color.
Core shiny finished: MDF board.
Core matte finished: particle board.
Covering: internal melaminica cape press plus synthetic decorative laminate PET finish super-shiny or super-matte and protective film.
Backside: white.
Adhesive: PUR glue (old press reactive polyurethane).
Thickness: 19 mm.

MEDIDAS DE PUERTAS *Doors measures*	
ALTURA / *Height*	
Mínimo *Minimum*	**85 mm**
Máximo *Maximum*	**2800 mm**
ANCHO / *Widths*	
Mínimo *Minimum*	**135 mm**
Máximo *Maximum*	**1197 mm**

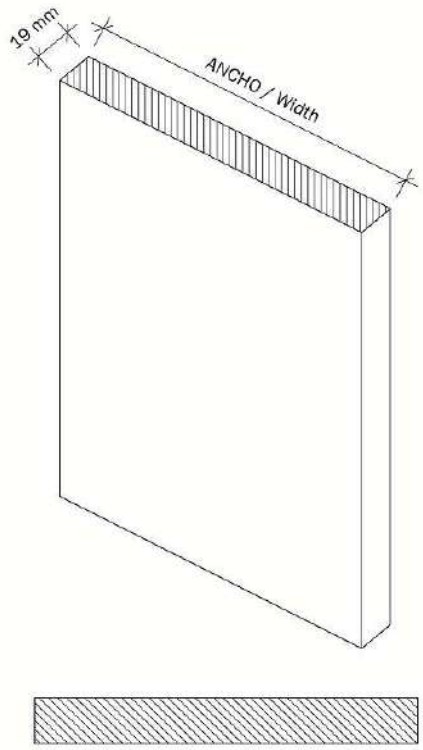

Nota: todos los diseños disponibles con terminación en cuatro cantos CRISTAL ALU.
Note: All designs available with termination four edges CRISTAL ALU.

COLECCIÓN Q-LINE / *Q-Line collection*

DISEÑOS PET BASE MODELO ELBA 19 mm
Elba 19 mm model designs PET Base

PEB-070 BRILLO

PEB-071 BRILLO

PEB-072 BRILLO

PEB-073 BRILLO

PEB-075 BRILLO

PEB-076 BRILLO

PEB-077 BRILLO

PEB-078 BRILLO

PEB-080 BRILLO

PEB-081 BRILLO

PEM-053 SUPERMATE

PEM-055 SUPERMATE

COLECCIÓN Q-LINE / *Q-Line collection*

DISEÑOS PET BASE MODELO ELBA 19 mm
Elba 19 mm model designs PET Base

PEM-056 SUPERMATE

PEM-057 SUPERMATE

PEM-058 SUPERMATE

PEM-060 SUPERMATE

PEM-061 SUPERMATE

PEM-063 SUPERMATE

PEM-064 SUPERMATE

COLECCIÓN Q-LINE PREMIUM SELECTION / *Q-Line collection Premium Selection*

MODELO ELBA 22 mm
Elba 22 mm model

CARACTERISTICAS TECNICAS:
Terminación: cuatro cantos en ABS de igual color del frente.
Soporte: tablero MDF.
Recubrimiento: capa melaminica interna prensada, más laminado decorativo sintético PET externo acabado en súper brillo o súper mate y film protector.
Contracara: simil.
Adhesivo: cola PUR (poliuretano reactivo prensado en frio).
Espesor: 22 mm.

FEATURES:
Finish: four edges in ABS of the same front color.
Core: MDF board.
Covering: internal melaminica cape press plus synthetic decorative laminate PET finish super-shiny or super-matte and protective film.
Backside: similar
Adhesive: PUR glue (old press reactive polyurethane).
Thickness: 22 mm.

MEDIDAS DE PUERTAS *Doors measures*	
ALTURA / *Height*	
Mínimo *Minimum*	**85 mm**
Máximo *Maximum*	**2800 mm**
ANCHO / *Widths*	
Mínimo *Minimum*	**135 mm**
Máximo *Maximum*	**1197 mm**

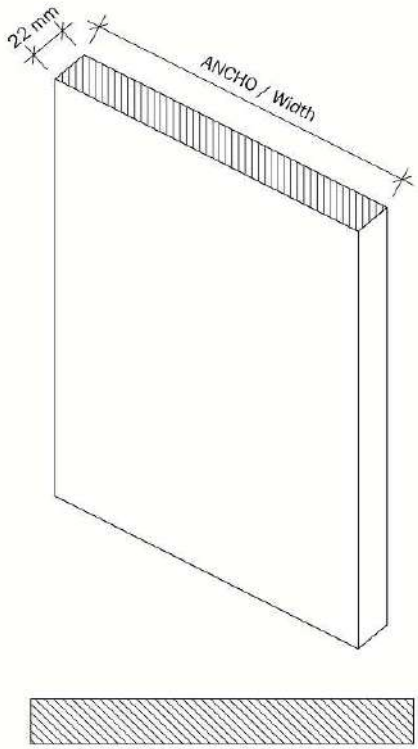

COLECCIÓN Q-LINE PREMIUM SELECTION / *Q-Line collection Premium Selection*

DISEÑOS PET +PLUS MODELO ELBA 22 mm
Elba 22 mm model designs PET +Plus

PEB-070 BRILLO

PEB-071 BRILLO

PEB-072 BRILLO

PEB-073 BRILLO

PEB-077 BRILLO

PEB-078 BRILLO

PEB-080 BRILLO

PEB-081 BRILLO

PEM-055 SUPERMATE

PEM-056 SUPERMATE

PEM-057 SUPERMATE

PEM-058 SUPERMATE

COLECCIÓN Q-LINE PREMIUM SELECTION / *Q-Line collection Premium Selection*

DISEÑOS PET +PLUS MODELO ELBA 22 mm
Elba 22 mm model designs PET +Plus

PEM-060 SUPERMATE

PEM-061 SUPERMATE

PEM-063 SUPERMATE

PEM-064 SUPERMATE

COLECCIÓN Q-LINE PREMIUM SELECTION / *Q-Line collection Premium Selection*

MODELO TAMESIS 22 mm
Tamesis 22 mm model

CARACTERISTICAS TECNICAS:
Terminación: canto superior con perfil tirador postformado tipo "J"
y cantos rectos en ABS de igual color del frente.
Soporte: tablero MDF.
Recubrimiento: capa melaminica interna prensada, más laminado decorativo sintético PET externo acabado en súper brillo o súper mate y film protector.
Contracara: simil.
Adhesivo: cola PUR (poliuretano reactivo prensado en frio).
Espesor: 22 mm.

FEATURES:
Finish: top edge with postforming profile handle type "J"
and straight edges in ABS of the same front color.
Core: MDF board.
Covering: internal melaminica cape press plus synthetic decorative laminate
PET finish super-shiny or super-matte and protective film.
Backside: similar
Adhesive: PUR glue (old press reactive polyurethane).
Thickness: 22 mm.

MEDIDAS DE PUERTAS *Doors measures*	
ALTURA / *Height*	
Mínimo *Minimum*	**85 mm**
Máximo *Maximum*	**1185 mm**
ANCHO / *Widths*	
Mínimo *Minimum*	**135 mm**
Máximo *Maximum*	**1197 mm**

Nota: posibilidad en medida de altura superior a 1185 mm con perfil tirador en vertical.
Altura máxima 2800 mm.
Note: *possibility superior measure higher than 1185 mm comes with handle vertical profile.*
Maximum height 2800 mm.

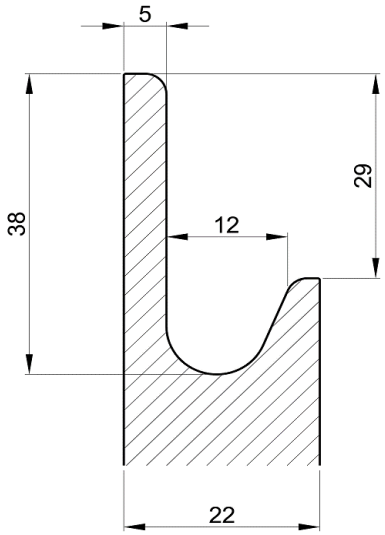

COLECCIÓN Q-LINE PREMIUM SELECTION / *Q-Line collection Premium Selection*

DISEÑOS PET +PLUS MODELO TAMESIS 22 mm
Tamesis 22 mm model designs PET +Plus

PEB-070 BRILLO

PEB-071 BRILLO

PEB-072 BRILLO

PEB-073 BRILLO

PEB-077 BRILLO

PEB-078 BRILLO

PEB-080 BRILLO

PEB-081 BRILLO

PEM-055 SUPERMATE

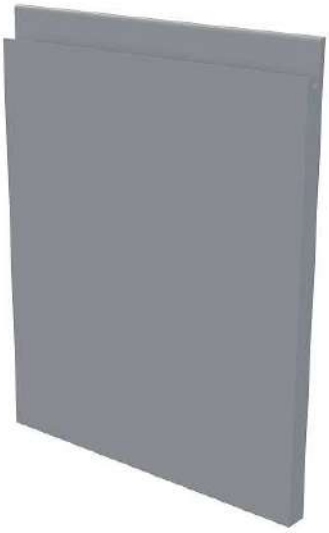

PEM-056 SUPERMATE

PEM-057 SUPERMATE

PEM-058 SUPERMATE

COLECCIÓN Q-LINE PREMIUM SELECTION / *Q-Line collection Premium Selection*

DISEÑOS PET +PLUS MODELO TAMESIS 22 mm
Tamesis 22 mm model designs PET +Plus

PEM-060 SUPERMATE

PEM-061 SUPERMATE

PEM-063 SUPERMATE

PEM-064 SUPERMATE

COLECCIÓN Q-LINE PREMIUM SELECTION / *Q-Line collection Premium Selection*

MODELO DANUBIO 22 mm
Danubio 22 mm model

CARACTERISTICAS TECNICAS:
Terminación: canto superior con perfil tirador postformado tipo bisel 45º y cantos rectos en ABS de igual color del frente.
Soporte: tablero MDF.
Recubrimiento: capa melaminica interna prensada, más laminado decorativo sintético PET externo acabado en súper brillo o súper mate y film protector.
Contracara: simil.
Adhesivo: cola PUR (poliuretano reactivo prensado en frio).
Espesor: 22 mm.

FEATURES:
Finish: top edge with postforming profile handle type 45º bevel and straight edges in ABS of the same front color.
Core: MDF board.
Covering: internal melaminica cape press plus synthetic decorative laminate PET finish super-shiny or super-matte and protective film.
Backside: similar
Adhesive: PUR glue (old press reactive polyurethane).
Thickness: 22 mm.

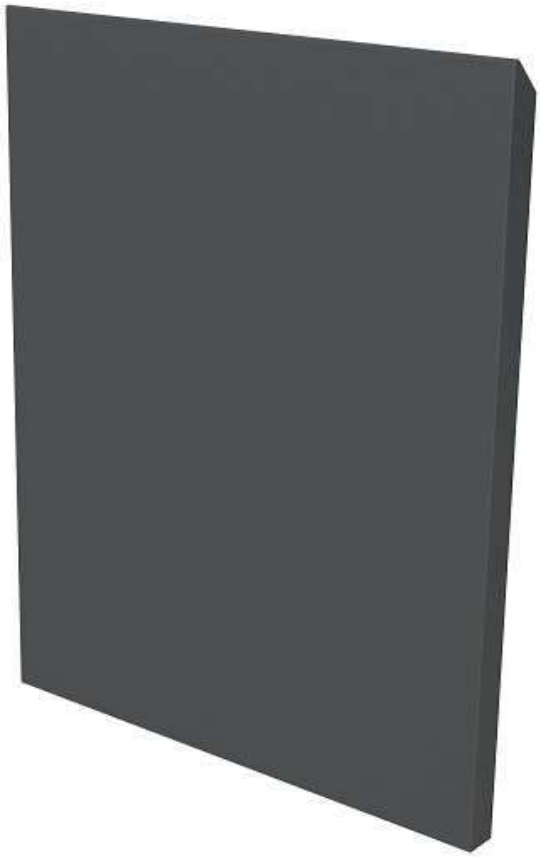

MEDIDAS DE PUERTAS *Doors measures*	
ALTURA / *Height*	
Mínimo *Minimum*	**85 mm**
Máximo *Maximum*	**1185 mm**
ANCHO / *Widths*	
Mínimo *Minimum*	**135 mm**
Máximo *Maximum*	**1197 mm**

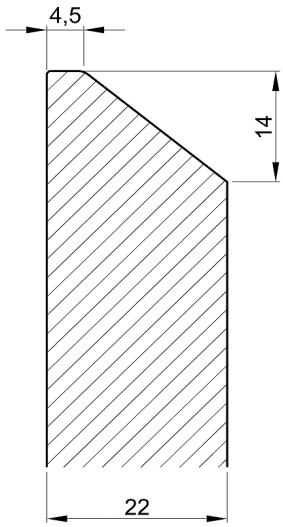

Nota: posibilidad en medida de altura superior a 1185 mm con perfil tirador en vertical.
Altura máxima 2800 mm.
Note: *possibility superior measure higher than 1185 mm comes with handle vertical profile.*
Maximum height 2800 mm.

COLECCIÓN Q-LINE PREMIUM SELECTION / *Q-Line collection Premium Selection*

DISEÑOS PET +PLUS MODELO DANUBIO 22 mm
Danubio 22 mm model designs PET +Plus

PEB-070 BRILLO

PEB-071 BRILLO

PEB-072 BRILLO

PEB-073 BRILLO

PEB-077 BRILLO

PEB-078 BRILLO

PEB-080 BRILLO

PEB-081 BRILLO

PEM-055 SUPERMATE

PEM-056 SUPERMATE

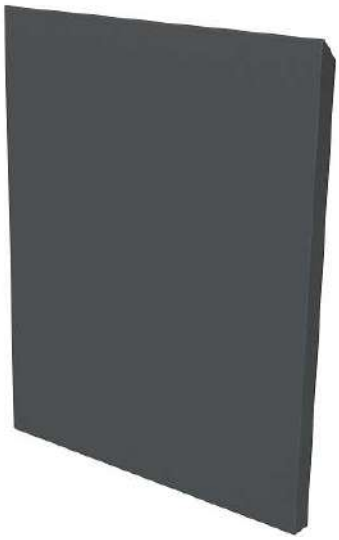

PEM-057 SUPERMATE

PEM-058 SUPERMATE

COLECCIÓN Q-LINE PREMIUM SELECTION / *Q-Line collection Premium Selection*

DISEÑOS PET +PLUS MODELO DANUBIO 22 mm
Danubio 22 mm model designs PET +Plus

PEM-060 SUPERMATE

PEM-061 SUPERMATE

PEM-063 SUPERMATE

PEM-064 SUPERMATE

COLECCIÓN Q-LINE / *Q-Line collection*

MODELO SENA 19 mm
Sena 19 mm model

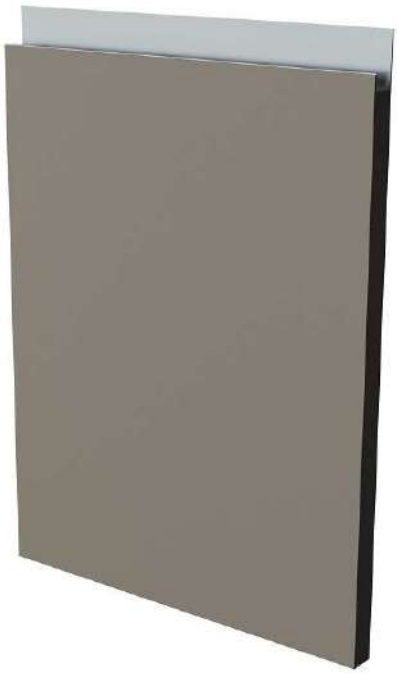

CARACTERISTICAS TECNICAS:
Terminación: canto superior acanalado con tirador integrado en aluminio modelo "ALTAMIRA" y cantos rectos en ABS de igual color a la puerta.
Acabado tirador integrado: plata mate, inox, blanco, negro.
Soporte acabados brillo: tablero MDF.
Soporte acabados super mate: tablero aglomerado.
Recubrimiento: capa melaminica interna prensada, más laminado decorativo sintético PET externo acabado en súper brillo o súper mate y film protector.
Contracara: blanca.
Adhesivo: cola PUR (poliuretano reactivo prensado en frio).
Adhesivo tirador: Express (cola de base acuosa).
Espesor: 19 mm.

FEATURES:
Finish:: ribbed upper edge with integrated aluminum handle "ALTAMIRA" model and straight edges in ABS of equal color to the door.
Integrated handle finish: matt silver, stainless steel, white, black.
Core shiny finished: MDF board.
Core super matte finished: particle board.
Covering: internal melaminica cape press plus synthetic decorative laminate PET finish super-shiny or super-matte and protective film.
Backside: white.
Adhesive: PUR glue (old press reactive polyurethane).
Handle adhesive: Express (water based glue).
Thickness: 19 mm.

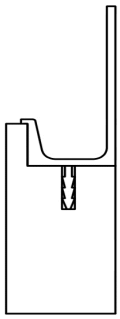

MODELO TIBER 19 mm
Tiber 19 mm model

CARACTERISTICAS TECNICAS:
Terminación: canto superior acanalado con tirador integrado en aluminio modelo "VENECIA" y cantos rectos en ABS de igual color a la puerta.
Acabado tirador integrado: plata mate, inox, blanco, negro.
Soporte acabados brillo: tablero MDF.
Soporte acabados super mate: tablero aglomerado.
Recubrimiento: capa melaminica interna prensada, más laminado decorativo sintético PET externo acabado en súper brillo o súper mate y film protector.
Contracara: blanca.
Adhesivo: cola PUR (poliuretano reactivo prensado en frio).
Adhesivo tirador: Express (cola de base acuosa).
Espesor: 19 mm.

FEATURES:
Finish:: ribbed upper edge with integrated aluminum handle "ALTAMIRA" model and straight edges in ABS of equal color to the door.
Integrated handle finish: matt silver, stainless steel, white, black.
Core shiny finished: MDF board.
Core super matte finished: particle board.
Covering: internal melaminica cape press plus synthetic decorative laminate PET finish super-shiny or super-matte and protective film.
Backside: white.
Adhesive: PUR glue (old press reactive polyurethane).
Handle adhesive: Express (water based glue).
Thickness: 19 mm.

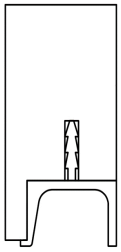

MEDIDAS DE PUERTAS *Doors measures*			
ALTURA / *Height*		**ANCHO / *Widths***	
Mínimo *Minimum*	**125 mm**	Mínimo *Minimum*	**147 mm**
Máximo *Maximum*	**3000 mm**	Máximo *Maximum*	**1197 mm**

Nota: todos los diseños disponibles con terminación en cuatro cantos CRISTAL ALU.
Note: All designs available with termination four edges CRISTAL ALU.

COLECCIÓN Q-LINE / *Q-Line collection*

MODELO RIN 19 mm
Rin 19 mm model

CARACTERISTICAS TECNICAS:
Terminación: canto superior acanalado con tirador integrado en aluminio modelo "BRUJAS" y cantos rectos en ABS de igual color a la puerta.
Acabado tirador integrado: inox look.
Soporte acabados brillo: tablero MDF.
Soporte acabados super mate: tablero aglomerado.
Recubrimiento: capa melaminica interna prensada, más laminado decorativo sintético PET externo acabado en súper brillo o súper mate y film protector.
Contracara: blanca.
Adhesivo: cola PUR (poliuretano reactivo prensado en frio).
Adhesivo tirador: Express (cola de base acuosa).
Espesor: 19 mm.

FEATURES:
Finish:: ribbed upper edge with integrated aluminum handle "BRUJAS" model and straight edges in ABS of equal color to the door.
Integrated handle finish: stainless look.
Core shiny finished: MDF board.
Core super matte finished: particle board.
Covering: internal melaminica cape press plus synthetic decorative laminate PET finish super-shiny or super-matte and protective film.
Backside: white.
Adhesive: PUR glue (old press reactive polyurethane).
Handle adhesive: Express (water based glue).
Thickness: 19 mm.

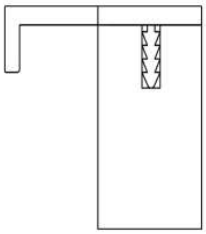

MODELO DUERO 19 mm
Duero 19 mm model

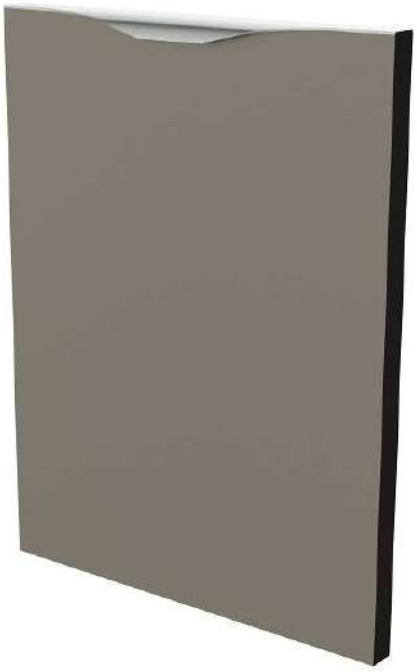

CARACTERISTICAS TECNICAS:
Terminación: canto superior acanalado con tirador integrado en aluminio modelo "LISBOA" y cantos rectos en ABS de igual color a la puerta.
Acabado tirador integrado: inox look.
Soporte acabados brillo: tablero MDF.
Soporte acabados super mate: tablero aglomerado.
Recubrimiento: capa melaminica interna prensada, más laminado decorativo sintético PET externo acabado en súper brillo o súper mate y film protector.
Contracara: blanca.
Adhesivo: cola PUR (poliuretano reactivo prensado en frio).
Adhesivo tirador: Express (cola de base acuosa).
Espesor: 19 mm.

FEATURES:
Finish:: ribbed upper edge with integrated aluminum handle "LISBOA" model and straight edges in ABS of equal color to the door.
Integrated handle finish: stainless look.
Core shiny finished: MDF board.
Core super matte finished: particle board.
Covering: internal melaminica cape press plus synthetic decorative laminate PET finish super-shiny or super-matte and protective film.
Backside: white.
Adhesive: PUR glue (old press reactive polyurethane).
Handle adhesive: Express (water based glue).
Thickness: 19 mm.

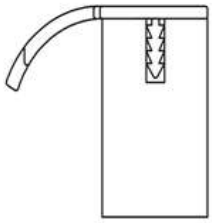

MEDIDAS DE PUERTAS *Doors measures*			
ALTURA / *Height*		**ANCHO / *Widths***	
Mínimo *Minimum*	**125 mm**	Mínimo *Minimum*	**147 mm**
Máximo *Maximum*	**3000 mm**	Máximo *Maximum*	**1197 mm**

Nota: todos los diseños disponibles con terminación en cuatro cantos CRISTAL ALU.
Note: All designs available with termination four edges CRISTAL ALU.

COLECCIÓN Q-LINE / *Q-Line collection*

DISEÑOS PET BASE MODELOS SENA-TIBER-RIN-DUERO 19 mm
Sena-Tiber-Rin-Duero 19 mm model designs PET Base

PEB-070 BRILLO

PEB-071 BRILLO

PEB-072 BRILLO

PEB-073 BRILLO

PEB-075 BRILLO

PEB-076 BRILLO

PEB-077 BRILLO

PEB-078 BRILLO

PEB-080 BRILLO

PEB-081 BRILLO

PEM-053 SUPERMATE

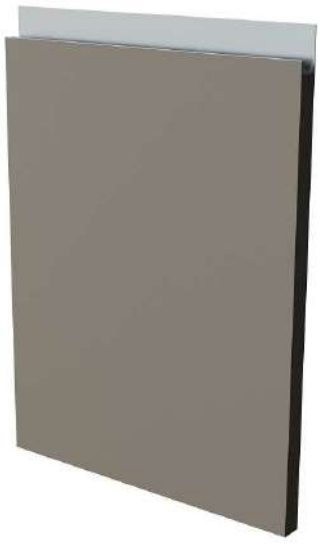
PEM-055 SUPERMATE

COLECCIÓN Q-LINE / *Q-Line collection*

DISEÑOS PET BASE MODELOS SENA-TIBER-RIN-DUERO 19 mm
Sena-Tiber-Rin-Duero 19 mm model designs PET Base

PEM-056 SUPERMATE

PEM-057 SUPERMATE

PEM-058 SUPERMATE

PEM-060 SUPERMATE

PEM-061 SUPERMATE

PEM-063 SUPERMATE

PEM-064 SUPERMATE

Top Form Group

LACADO

Lacquered

COLECCIÓN SOLID / *Solid collection*

MODELO BOMBAY
Bombay model

CARACTERISTICAS TECNICAS:
Puerta lacada a dos caras sobre tablero MDF.
Espesor 22 mm.
Tirador integrado en la puerta, cantos ligeramente redondeados.
Acabados brillo, mate y seda.
Consultar disponibilidad de diseños en pagina 040
FEATURES:
Lacquered door on two sides on MDF board.
Thickness 22 mm.
Handle integrated in the door, slightly rounded edges.
Shiny, matte and silk finishes.
Check availability of designs on page 040

Diseño imagen / ***Design of the image***

Blanco brillo / *White shiny*

MODELO EVEREST
Everest model

CARACTERISTICAS TECNICAS:
Puerta lacada a dos caras sobre tablero MDF.
Espesor 22 mm.
Tirador integrado en la puerta, cantos ligeramente redondeados.
Acabados brillo, mate y seda.
Consultar disponibilidad de diseños disponible en pagina 040
FEATURES:
Lacquered door on two sides on MDF board.
Thickness 22 mm.
Handle integrated in the door, slightly rounded edges.
Shiny, matte and silk finishes.
Details on colours availability consult page 040

Diseño imagen / ***Design of the image***

Silice seda mate / *Matte silk silice*

COLECCIÓN SOLID / *Solid collection*

MODELO GANTE
Gante model

CARACTERISTICAS TECNICAS:
Puerta lacada a dos caras sobre tablero MDF.
Espesor 22 mm.
Tirador en nogal integrado en la puerta, cantos ligeramente redondeados.
Acabados brillo, mate y seda.
Consultar disponibilidad de diseños en pagina 040

FEATURES:
Lacquered door on two sides on MDF board.
Thickness 22 mm.
Walnut handle integrated in the door, slightly rounded edges.
Shiny, matte and silk finishes.
Check availability of designs on page 040

Diseño imagen / ***Design of the image***

Blanco brillo / *White shiny*

MODELO GRECIA
Grecia model

CARACTERISTICAS TECNICAS:
Puerta lacada a dos caras sobre tablero MDF.
Espesor 22 mm.
Cantos ligeramente redondeados.
Acabados brillo, mate y seda.
Consultar disponibilidad de diseños disponible en pagina 040

FEATURES:
Lacquered door on two sides on MDF board.
Thickness 22 mm.
Slightly rounded edges.
Shiny, matte and silk finishes.
Details on colours availability consult page 040

Diseño imagen / ***Design of the image***

Nigú seda mate / *Matte silk nigu*

COLECCIÓN SOLID / *Solid collection*

MODELO MADRID
Madrid model

CARACTERISTICAS TECNICAS:
Puerta lacada a dos caras sobre tablero MDF.
Espesor 22 mm.
Cantos ligeramente redondeados.
Acabados brillo, mate y seda.
Consultar disponibilidad de diseños en pagina 040

FEATURES:
Lacquered door on two sides on MDF board.
Thickness 22 mm.
Slightly rounded edges.
Shiny, matte and silk finishes.
Check availability of designs on page 040

Diseño imagen / ***Design of the image***

Terrosa brillo / *Earthy shiny*

MODELO MAELLA 8 TIPO-2
Maella 8 tipo-2 model

CARACTERISTICAS TECNICAS:
Puerta lacada a dos caras sobre tablero MDF.
Espesor 22 mm.
Cantos ligeramente redondeados.
Acabados brillo, mate y seda.
Consultar disponibilidad de diseños disponible en pagina 040

FEATURES:
Lacquered door on two sides on MDF board.
Thickness 22 mm.
Slightly rounded edges.
Shiny, matte and silk finishes.
Details on colours availability consult page 040

Diseño imagen / ***Design of the image***

Blanco roto seda mate / *Matte silk broken white*

COLECCIÓN SOLID / *Solid collection*

MODELO MALAGA
Malaga model

CARACTERISTICAS TECNICAS:
Puerta lacada a dos caras sobre tablero MDF.
Espesor 22 mm.
Cantos ligeramente redondeados.
Acabados brillo, mate y seda.
Consultar disponibilidad de diseños en pagina 040

FEATURES:
Lacquered door on two sides on MDF board.
Thickness 22 mm.
Slightly rounded edges.
Shiny, matte and silk finishes.
Check availability of designs on page 040

Diseño imagen / ***Design of the image***

Moka seda mate / *Matte silk moka*

MODELO OXFORD
Oxford model

CARACTERISTICAS TECNICAS:
Puerta lacada a dos caras sobre tablero MDF.
Espesor 22 mm.
Cantos ligeramente redondeados.
Acabados brillo, mate y seda.
Consultar disponibilidad de diseños disponible en pagina 040

FEATURES:
Lacquered door on two sides on MDF board.
Thickness 22 mm.
Slightly rounded edges.
Shiny, matte and silk finishes.
Details on colours availability consult page 040

Diseño imagen / ***Design of the image***

Pergamon mate / *Matte pergamon*

COLECCIÓN SOLID / *Solid collection*

MODELO PALENCIA
Palencia model

CARACTERISTICAS TECNICAS:
Puerta lacada a dos caras sobre tablero MDF.
Espesor 22 mm.
Tirador integrado en la puerta, cantos ligeramente redondeados.
Acabados brillo, mate y seda.
Consultar disponibilidad de diseños en pagina 040

FEATURES:
Lacquered door on two sides on MDF board.
Thickness 22 mm.
Handle integrated in the door, slightly rounded edges.
Shiny, matte and silk finishes.
Check availability of designs on page 040

Diseño imagen / ***Design of the image***

Blanco brillo / *White shiny*

MODELO PARIS
Paris model

CARACTERISTICAS TECNICAS:
Puerta lacada a dos caras sobre tablero MDF.
Espesor 22 mm.
Cantos ligeramente redondeados.
Acabados brillo, mate y seda.
Consultar disponibilidad de diseños disponible en pagina 040

FEATURES:
Lacquered door on two sides on MDF board.
Thickness 22 mm.
Slightly rounded edges.
Shiny, matte and silk finishes.
Details on colours availability consult page 040

Diseño imagen / ***Design of the image***

Hueso mate patinado / *Matte bone patined*

COLECCIÓN SOLID / *Solid collection*

MODELO SEGURA
Segura model

CARACTERISTICAS TECNICAS:
Puerta lacada a dos caras sobre tablero MDF.
Espesor 22 mm.
Cantos ligeramente redondeados.
Acabados brillo, mate y seda.
Consultar disponibilidad de diseños en pagina 040

FEATURES:
Lacquered door on two sides on MDF board.
Thickness 22 mm.
Slightly rounded edges.
Shiny, matte and silk finishes.
Check availability of designs on page 040

Diseño imagen / ***Design of the image***

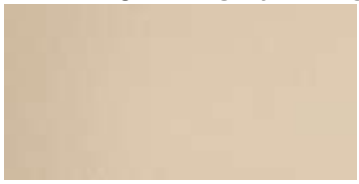

Nigú seda mate / *Matte silk nigu*

MODELO VEGA
Vega model

CARACTERISTICAS TECNICAS:
Puerta lacada a dos caras sobre tablero MDF.
Espesor 22 mm.
Tirador integrado 45º en la puerta, cantos ligeramente redondeados.
Acabados brillo, mate y seda.
Consultar disponibilidad de diseños disponible en pagina 040

FEATURES:
Lacquered door on two sides on MDF board.
Thickness 22 mm.
45º handle integrated in the door, slightly rounded edges.
Shiny, matte and silk finishes.
Details on colours availability consult page 040

Diseño imagen / ***Design of the image***

Piedra gris mate / *Matte grey stone*

DISEÑOS DISPONIBLES EN ACABADOS BRILLO, MATE Y SEDA EN TODOS LOS MODELOS DE PUERTAS

Desing available in shuny, matte and silk in all models of doors

Azul armonía
Harmony blue

Azul real
Royal blue

Blanco
White

Blanco roto
Broken white

Camel
Camel

Gris perla
Pearl grey

Hueso 8
Bone 8

Hueso 10
Bone 10

Menta
Mint

Moka
Moka

Mostaza
Mustard

Negro
Black

Nigú
Nigu

Nube
Cloud

Pergamon nº1
Pergamon nº 1

Piedra grafito
Grahpite stone

Piedra gris
Grey stone

Silice
Silica

Sombra
Shadow

Terra
Terra

Terrosa
Earthy

Vulcano
Vulcane

Los diseños de este catálogo pueden diferir de los acabados reales debido a las limitaciones técnicas de impresión, para obtener una visión real consultar las muestras físicas de diseños.
The designs of this catalog may differ from the actual finishes due to the technical limitations of printing, to obtain a real vision to consult the physical samples of designs.

MADERA

Wood

COLECCIÓN NATURE / *Nature collection*

MODELO CALABRIA
Calabria model

CARACTERISTICAS TECNICAS:
Puerta en madera de cerezo con marco macizo 100 mm y plafón liso rechapado con veta vertical.
Espesor 19 mm.
FEATURES:
Cherry wood door with solid frame 100 mm and veneered flat panel with vertical grain.
Thickness 19 mm.

Diseños disponibles / *Available designs*

Marino cerezo color 97
Marino cherry colored 97

MODELO KANSAS
Kansas model

CARACTERISTICAS TECNICAS:
Puerta en madera de castaño con marco macizo y plafón liso rechapado con duelas y veta en vertical.
Espesor 22 mm.
FEATURES:
Chestnut wood door with solid frame and veneered flat panel with vertical staves grain.
Thickness 19 mm.

Diseños disponibles / *Available designs*

Castaño color D 09
Chestnut colored D 09

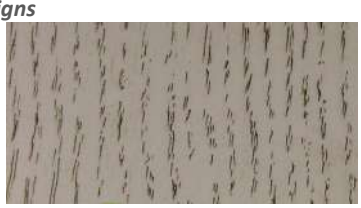

Fresno color L 09
Ash tree colored L 09

COLECCIÓN NATURE / *Nature collection*

MODELO MADRID
Madrid model

CARACTERISTICAS TECNICAS:
Puerta rechapada en nogal natural.
Veta en horizontal y vertical.
Espesor 22 mm.
FEATURES:
Natural walnut veneered door.
Horizontal and vertical grain.
Thickness 22 mm.

Diseños disponibles / *Available designs*

Nogal N1
Walnut N1

Nogal N2
Walnut N2

Nogal N3
Walnut N3

MODELO NIZA
Niza model

CARACTERISTICAS TECNICAS:
Puerta en madera de roble con marco macizo y plafón liso rechapado con veta vertical.
Espesor 22 mm.
FEATURES:
Oak wood door with solid frame and veneered flat panel with vertical grain. Thickness: 22 mm.
Thickness 22 mm.

Diseños disponibles / *Available designs*

Acabado poro blanco
White pore finish

COLECCIÓN NATURE / *Nature collection*

MODELO NUBE
Nube model

CARACTERISTICAS TECNICAS:
Puerta rechapada en nogal natural con tirador integrado
Veta en horizontal.
Espesor 22 mm.
FEATURES:
Natural walnut veneered door integrated handle.
With horizontal grain.
Thickness 22 mm.

Diseños disponibles / *Available designs*

Nogal N1
Walnut N1

Nogal N2
Walnut N2

Nogal N3
Walnut N3

MODELO PALENCIA
Palencia model

CARACTERISTICAS TECNICAS:
Puerta rechapada tricapa con veta horizontal y tirador integrado.
Chapa en abeto natural con poro.
Espesor 22 mm.
FEATURES:
Tricapa veneered door with horizontal grain and integrated handle.
Fir veneer natural with pore.
Thickness 22 mm.

Diseños disponibles / *Available designs*

Poro blanco arenado
White pore finish

Poro beige arenado
Beige pore finish

Poro gris oscuro arenado
Dark grey pore finish

Poro miel arenado
Honey pore finish

COLECCIÓN NATURE / *Nature collection*

MODELO PALMA
Palma model

CARACTERISTICAS TECNICAS:
Puerta rechapada en nogal natural con tirador integrado
Veta en horizontal.
Espesor 22 mm.
FEATURES:
Natural walnut veneered door integrated handle.
With horizontal grain.
Thickness 22 mm.

Diseños disponibles / *Available designs*

Nogal N1
Walnut N1

Nogal N2
Walnut N2

Nogal N3
Walnut N3

MODELO SEUL
Seul model

CARACTERISTICAS TECNICAS:
Puerta con marco y plafón macizo en roble. Tirador integrado.
Veta horizontal.
Espesor 22 mm.
FEATURES:
Oak wood door with solid frame and solid panel. Integrated handle.
Horizontal grain.
Thickness 22 mm.

Diseños disponibles / *Available designs*

Poro piedra
Stone pore

COLECCIÓN NATURE / *Nature collection*

MODELO VEGA
Vega model

CARACTERISTICAS TECNICAS:
Puerta rechapada con veta vertical. Chapa en roble nudos natural.
Puerta exclusiva con testa a 45º para colección **GOLA.**
Espesor 22 mm.

FEATURES:
Veneered door with vertical grain. Oak natural knots.
Exclusive door for ***GOLA*** *collection. 45º handle.*
Thickness 22 mm.

Diseños disponibles / ***Available designs***

Roble nudos H 01
Oak knots H 01

Roble nudos H 02
Oak knots H 02

Roble nudos H 03
Oak knots H 03

Los diseños de este catálogo pueden diferir de los acabados reales debido a las limitaciones técnicas de impresión, para obtener una visión real consultar las muestras físicas de diseños.
The designs of this catalog may differ from the actual finishes due to the technical limitations of printing, to obtain a real vision to consult the physical samples of designs.

COLECCIÓN NATURE / *Nature collection*

MODELO CALABRIA SLATE
Calabria Slate model

CARACTERISTICAS TECNICAS:
Puerta laminada, enmarcada y canteada.
Marco 80 mm y plafón con veta vertical y acabado SLATE.
Espesor 22 mm.
FEATURES:
Laminated door, framed and edged. 80 mm frame and veneered panel with vertical grain and SLATE finish. Thickness 22 mm.

Diseños disponibles / *Available designs*

Roble 4701 Slate
Oak 4701 Slate

Roble 4569 Slate
Oak 4569 Slate

Roble 4671 Slate
Oak 4671 Slate

Roble 4675 Slate
Oak 4675 Slate

MODELO GALDAR SLATE
Galdar Slate model

CARACTERISTICAS TECNICAS:
Puerta laminada, enmarcada y canteada.
Marco 80 mm y plafón con veta horizontal y acabado SLATE.
Espesor 22 mm.
FEATURES:
Laminated door, framed and edged. 80 mm frame and veneered panel with horizontal grain and SLATE finish. Thickness 22 mm.

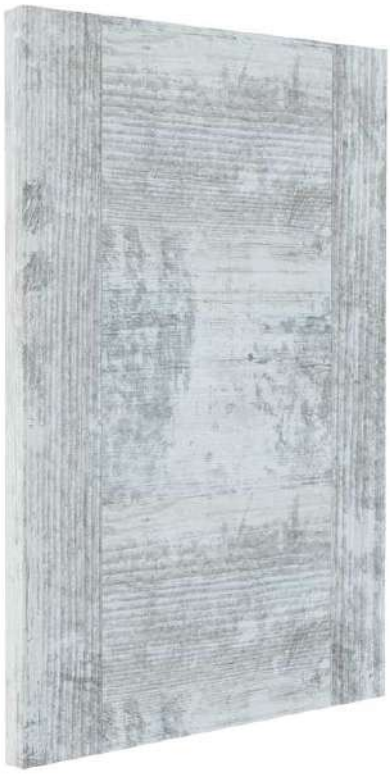

Diseños disponibles / *Available designs*

Roble 4701 Slate
Oak 4701 Slate

Roble 4569 Slate
Oak 4569 Slate

Roble 4671 Slate
Oak 4671 Slate

Roble 4675 Slate
Oak 4675 Slate

3. MODULOS

Cabinets

CALIDAD BASICA
Basic Quality

CARACTERISTICAS TECNICAS:
- Tablero melaminico MFC con particulas de alta densidad en 16 mm de espesor.
- Cantos polilaminados de 0,8 mm y 0,4 mm en lados ocultos.
- Soporte de baldas con sistema antivuelco, taladros para fijación de estantes en 5 mm Ø.
- Taladros para bases de bisagras.
- Contiene elementos de ensamblado.
- Diseño en blanco.

FEATURES:
- *16 mm melamine board.*
- *0,8 mm polilaminated edgebanding on visible side and 0,4 mm on hiddens side.*
- *Shelf brackets with collapsible system, pre-drilled 5 mm Ø for the shelves.*
- *Pre-drilled holes for mounting plates of hinges.*
- *Include assembly fittings.*
- *White and beech designs.*

CALIDAD PREMIUM HF
HF Premium Quality

CARACTERISTICAS TECNICAS:
- Tablero melaminico MFC con particulas de alta densidad en 16 mm de espesor, tratamiento hidrófugo.
- Diseño en blanco sujeto a nueva normativa **"CARB2 compliant"**.
- Cantos polilaminados de 0,8 mm y 0,4 mm en lados ocultos.
- Soporte de baldas con mecanismos de sujección "Clock system" con taladros para fijación de estantes en 3 mm Ø.
- Taladros para bases de bisagras.
- Contiene elementos de ensamblado.
- Diseños en blanco, gris y textil.

FEATURES:
- *16 mm moisture resistant melamine board.*
- *White design subject to new **"CARB2 compliant"** regulations.*
- *0,8 mm polilaminated edgebanding on visible side and 0,4 mm on hiddens side.*
- *"Clock system" shelf brackets, pre-drilled 3 mm Ø holes for the shelves.*
- *Pre-drilled holes for mounting plates of hinges.*
- *Include assembly fittings.*
- *White, grey and textile designs.*

BAJO ESTANDAR, PROFUNDIDAD 580 mm.

Standard base unit, depth 580 mm.

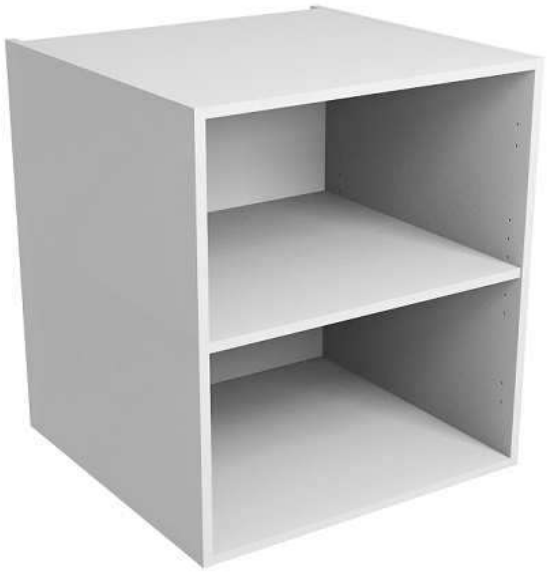

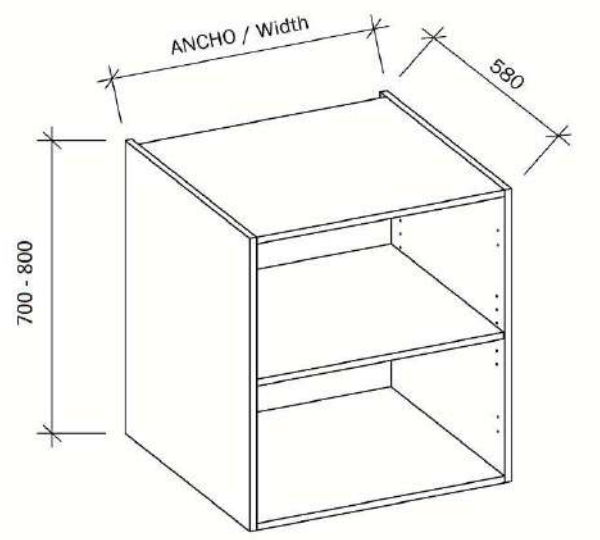

CARACTERISTICAS / *Features*				CODIGO / *Code*			
ALTURA *Height*	**ANCHO** *Width*	**PESO UNIDAD** *Weight unit*	**UNIDAD PALET** *Units pallet*	**BLANCO** *White*	**BLANCO HF** *HF White*	**GRIS HF** *HF Grey*	**TEXTIL HF** *HF Textile*
700	150	10 kg.	24	—	7002729	—	—
	300	15 kg.	24	7000263	7002730	7002640	7002562
	350	16 kg.	24	7000265	7002748	7002641	7002563
	400	17 kg.	24	7000267	7002731	7002642	7002564
	450	18 kg.	20	7000269	7002732	7002643	7002565
	500	19 kg.	20	7000271	7002733	7002644	7002566
	600	21 kg.	20	7000273	7002734	7002645	7002567
	700	23 kg.	10	7000275	7002749	7002646	7002568
	800	25 kg.	10	7000277	7002735	7002647	7002569
	900	27 kg.	10	7000279	7002750	7002648	7002570
	1000	29 kg.	10	7000281	7002736	7002649	7002571
	1200	34 kg.	10	7000284	—	—	—

CARACTERISTICAS / *Features*				CODIGO / *Code*			
ALTURA *Height*	**ANCHO** *Width*	**PESO UNIDAD** *Weight unit*	**UNIDAD PALET** *Units pallet*	**BLANCO** *White*	**BLANCO HF** *HF White*	**GRIS HF** *HF Grey*	**TEXTIL HF** *HF Textile*
800	150	10 kg.	24	—	—	—	—
	300	17,1 kg.	24	7002673	—	—	—
	350	18,5 kg.	24	7002674	—	—	—
	400	19,5 kg.	24	7002675	—	—	—
	450	20,5 kg.	20	7002676	—	—	—
	500	21,5 kg.	20	7002677	—	—	—
	600	24 kg.	20	7002678	—	—	—
	700	26,5 kg.	10	7002679	—	—	—
	800	28,5 kg.	10	7002680	—	—	—
	900	30,5 kg.	10	7002681	—	—	—
	1000	33 kg.	10	7002682	—	—	—

CONDICIONES DE SUMINISTRO:
- Palet completo.
- Por unidad, consultar condiciones.

PURCHASING CONDITIONS:
- *Full pallet.*
- *Per unit, ask about conditions.*

BAJO FREGADERO, PROFUNDIDAD 580 mm.

Sink base unit, depth 580 mm.

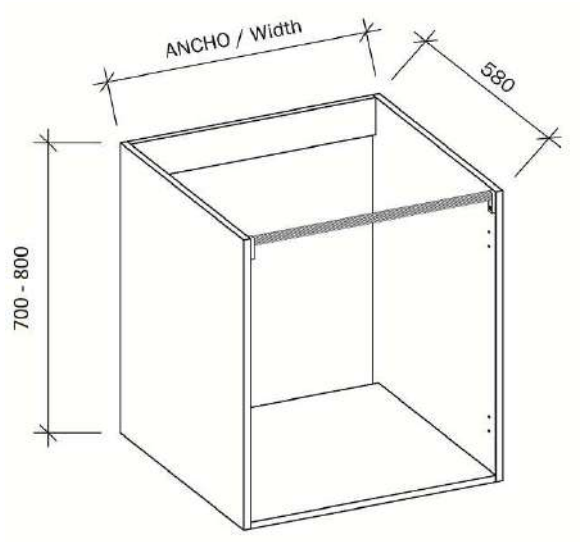

CARACTERISTICAS / *Features*				CODIGO / *Code*			
ALTURA *Height*	**ANCHO** *Width*	**PESO UNIDAD** *Weight unit*	**UNIDAD PALET** *Units pallet*	**BLANCO** *White*	**BLANCO HF** *HF White*	**GRIS HF** *HF Grey*	**TEXTIL HF** *HF Textile*
700	450	14 kg.	24	7000510	—	—	—
	500	14,5 kg.	24	7000512	7002751	7002651	7002573
	600	15,5 kg.	24	7000514	7002737	7002652	7002574
	700	16,5 kg.	24	7000516	—	7002653	7002575
	800	17,5 kg.	24	7000518	7002738	7002654	7002576
	900	18,5 kg.	24	7000520	7002739	7002655	7002577
	1000	19,5 kg.	24	7000522	—	7002656	7002578
	1200	23,5 kg.	24	7000524	—	—	—

CARACTERISTICAS / *Features*				CODIGO / *Code*			
ALTURA *Height*	**ANCHO** *Width*	**PESO UNIDAD** *Weight unit*	**UNIDAD PALET** *Units pallet*	**BLANCO** *White*	**BLANCO HF** *HF White*	**GRIS HF** *HF Grey*	**TEXTIL HF** *HF Textile*
800	500	16,5 kg.	24	7002684	—	—	—
	600	17,5 kg.	24	7002685	—	—	—
	700	18,5 kg.	24	7002686	—	—	—
	800	20 kg.	24	7002687	—	—	—
	900	21,5 kg.	24	7002688	—	—	—
	1000	22,5 kg.	24	7002689	—	—	—

CONDICIONES DE SUMINISTRO:
- Palet completo.
- Por unidad, consultar condiciones.

PURCHASING CONDITIONS:
- *Full pallet.*
- *Per unit, ask about conditions.*

BAJO RINCON ANGULAR, PROFUNDIDAD 580 mm.

"L" corner base unit, depth 580 mm.

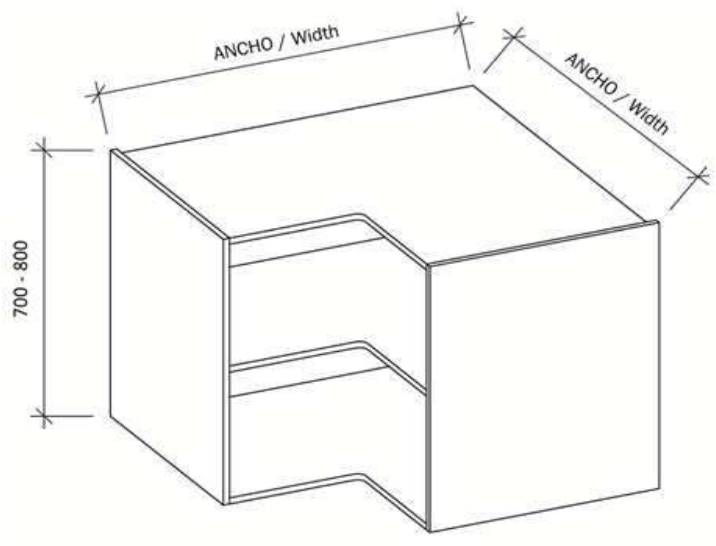

CARACTERISTICAS / *Features*				CODIGO / *Code*			
ALTURA *Height*	**ANCHO** *Width*	**PESO UNIDAD** *Weight unit*	**UNIDAD PALET** *Units pallet*	**BLANCO** *White*	**BLANCO HF** *HF White*	**GRIS HF** *HF Grey*	**TEXTIL HF** *HF Textile*
700	930	38 kg.	8	7001242	7002740	7002657	7002579
	1030	42 kg.	8	7000006	—	7002658	7002580

CARACTERISTICAS / *Features*				CODIGO / *Code*			
ALTURA *Height*	**ANCHO** *Width*	**PESO UNIDAD** *Weight unit*	**UNIDAD PALET** *Units pallet*	**BLANCO** *White*	**BLANCO HF** *HF White*	**GRIS HF** *HF Grey*	**TEXTIL HF** *HF Textile*
800	930	43,5 kg.	8	7002671	—	—	—
	1030	48 kg.	8	7002672	—	—	—

CONDICIONES DE SUMINISTRO:
- Palet completo.
- Por unidad, consultar condiciones.

PURCHASING CONDITIONS:
- *Full pallet.*
- *Per unit, ask about conditions.*

ALTO ESTANDAR, PROFUNDIDAD 330 mm.

Standard wall unit, depth 330 mm.

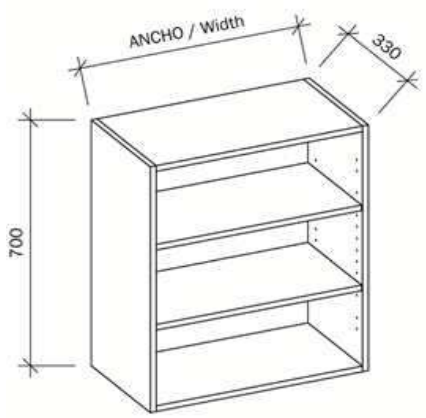

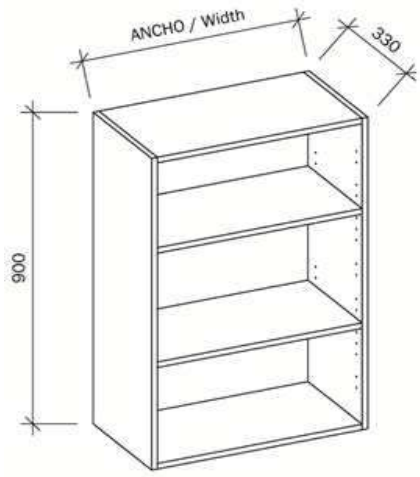

CARACTERISTICAS / *Features*				CODIGO / *Code*			
ALTURA *Height*	**ANCHO** *Width*	**PESO UNIDAD** *Weight unit*	**UNIDAD PALET** *Units pallet*	**BLANCO** *White*	**BLANCO HF** *HF White*	**GRIS HF** *HF Grey*	**TEXTIL HF** *HF Textile*
700	300	10 kg.	36	7000003	7002711	7002597	7002520
	350	11 kg.	36	7000005	—	7002598	7002521
	400	12 kg.	36	7000007	7002712	7002599	7002522
	450	13 kg.	24	7000009	7002713	7002600	7002523
	500	14 kg.	24	7000011	7002715	7002601	7002524
	600	15,5 kg.	24	7000013	7002715	7002602	7002525
	700	17 kg.	16	7000015	—	7002603	7002526
	800	18,5 kg.	16	7000017	7002716	7002604	7002527
	900	20 kg.	16	7000019	—	7002605	7002528
	1000	21,5 kg.	16	7000021	—	7002606	7002529

CARACTERISTICAS / *Features*				CODIGO / *Code*			
ALTURA *Height*	**ANCHO** *Width*	**PESO UNIDAD** *Weight unit*	**UNIDAD PALET** *Units pallet*	**BLANCO** *White*	**BLANCO HF** *HF White*	**GRIS HF** *HF Grey*	**TEXTIL HF** *HF Textile*
900	300	11,5 kg.	36	7000036	7002718	7002607	7002537
	350	12,5 kg.	36	7000038	—	7002608	7002538
	400	13,5 kg.	36	7000040	7002719	7002609	7002539
	450	14,5 kg.	24	7000042	7002720	7002610	7002540
	500	15,5 kg.	24	7000044	7002721	7002611	7002541
	600	17 kg.	24	7000046	7002722	7002612	7002542
	700	18,5 kg.	16	7000048	7002745	7002613	7002543
	800	20 kg.	16	7000050	7002723	7002614	7002544
	900	21,5 kg.	16	7000052	—	7002615	7002545
	1000	23 kg.	16	7000054	—	7002616	7002546

CONDICIONES DE SUMINISTRO:
- Palet completo.
- Por unidad, consultar condiciones.

PURCHASING CONDITIONS:
- *Full pallet.*
- *Per unit, ask about conditions.*

ALTO ESCURREPLATOS, PROFUNDIDAD 330 mm.

Plate rack wall unit, depth 330 mm.

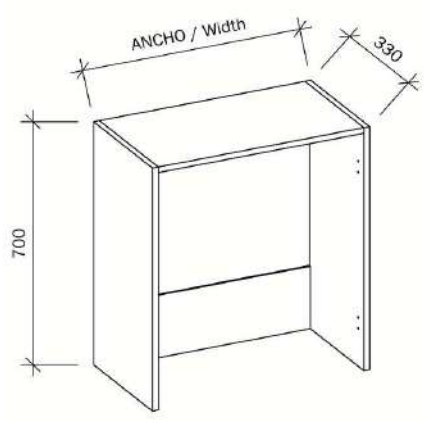

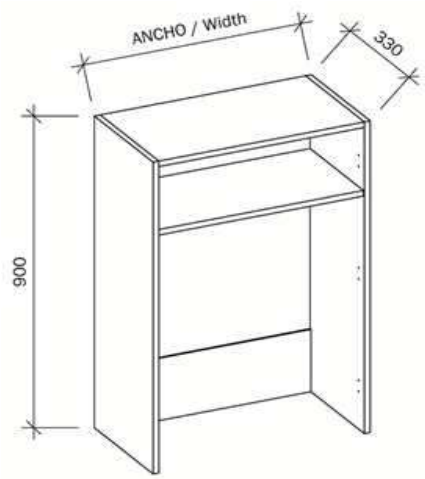

CARACTERISTICAS / *Features*				CODIGO / *Code*			
ALTURA *Height*	**ANCHO** *Width*	**PESO UNIDAD** *Weight unit*	**UNIDAD PALET** *Units pallet*	**BLANCO** *White*	**BLANCO HF** *HF White*	**GRIS HF** *HF Grey*	**TEXTIL HF** *HF Textile*
700	600	9,5 kg.	28	7000410	—	—	—
	900	12,5 kg.	16	7000416	—	—	—

CARACTERISTICAS / *Features*				CODIGO / *Code*			
ALTURA *Height*	**ANCHO** *Width*	**PESO UNIDAD** *Weight unit*	**UNIDAD PALET** *Units pallet*	**BLANCO** *White*	**BLANCO HF** *HF White*	**GRIS HF** *HF Grey*	**TEXTIL HF** *HF Textile*
900	600	13 kg.	28	7000423	—	—	—
	900	16,75 kg.	16	7000429	—	—	—

CONDICIONES DE SUMINISTRO:
- Palet completo.
- Por unidad, consultar condiciones.

PURCHASING CONDITIONS:
- *Full pallet.*
- *Per unit, ask about conditions.*

ALTO RINCON ANGULAR, PROFUNDIDAD 330 mm.

"L" corner wall unit, depth 330 mm.

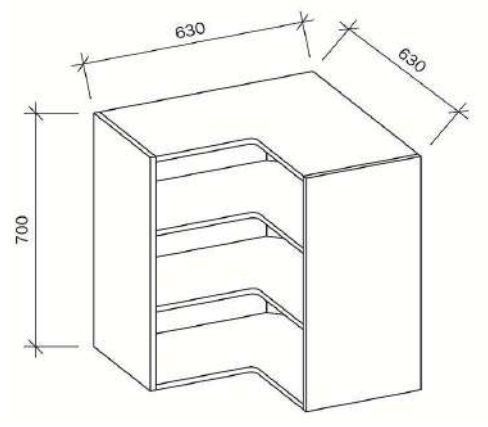

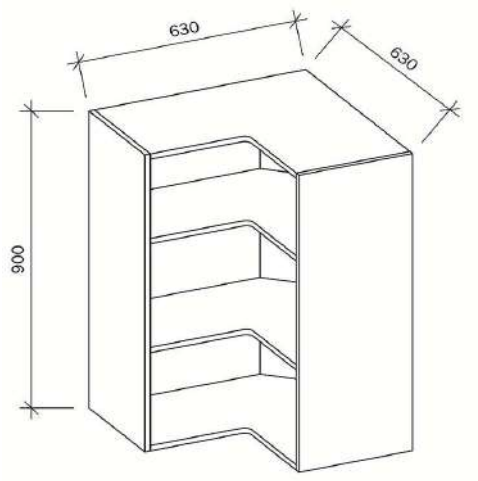

CARACTERISTICAS / *Features*				CODIGO / *Code*			
ALTURA *Height*	**ANCHO** *Width*	**PESO UNIDAD** *Weight unit*	**UNIDAD PALET** *Units pallet*	**BLANCO** *White*	**BLANCO HF** *HF White*	**GRIS HF** *HF Grey*	**TEXTIL HF** *HF Textile*
700	630	22 kg.	20	7001190	7002717	7002629	7002530

CARACTERISTICAS / *Features*				CODIGO / *Code*			
ALTURA *Height*	**ANCHO** *Width*	**PESO UNIDAD** *Weight unit*	**UNIDAD PALET** *Units pallet*	**BLANCO** *White*	**BLANCO HF** *HF White*	**GRIS HF** *HF Grey*	**TEXTIL HF** *HF Textile*
900	630	24 kg.	20	7001193	7002724	7002630	7002547

CONDICIONES DE SUMINISTRO:
- Palet completo.
- Por unidad, consultar condiciones.

PURCHASING CONDITIONS:
- *Full pallet.*
- *Per unit, ask about conditions.*

ALTO ABATIBLE, PROFUNDIDAD 330 mm.

Wall large unit, depth 330 mm.

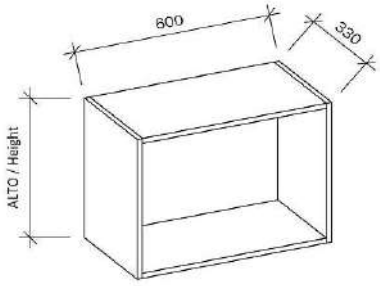

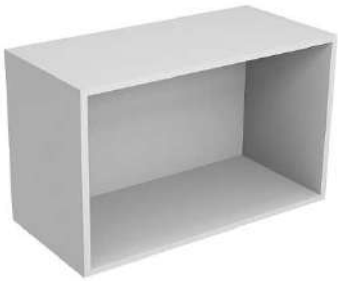

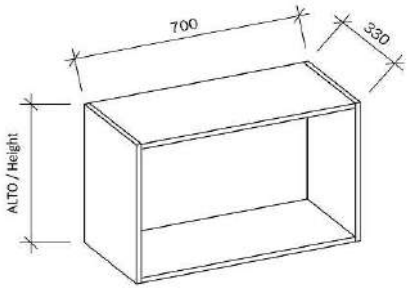

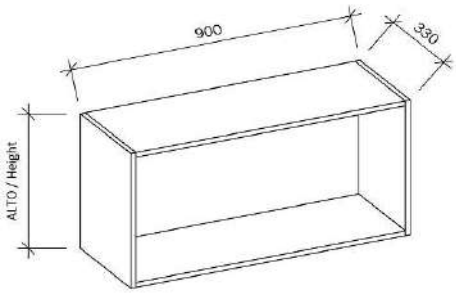

CARACTERISTICAS / *Features*				CODIGO / *Code*			
ALTURA *Height*	**ANCHO** *Width*	**PESO UNIDAD** *Weight unit*	**UNIDAD PALET** *Units pallet*	**BLANCO** *White*	**BLANCO HF** *HF White*	**GRIS HF** *HF Grey*	**TEXTIL HF** *HF Textile*
350	600	8 kg.	36	7000666	7002725	7002631	7002554
	700	8,5 kg.	36	7001314	—	7002632	7002555
	900	10,5 kg.	36	7000668	—	—	—

CARACTERISTICAS / *Features*				CODIGO / *Code*			
ALTURA *Height*	**ANCHO** *Width*	**PESO UNIDAD** *Weight unit*	**UNIDAD PALET** *Units pallet*	**BLANCO** *White*	**BLANCO HF** *HF White*	**GRIS HF** *HF Grey*	**TEXTIL HF** *HF Textile*
400	600	8,5 kg.	36	7000670	7002746	—	—

CARACTERISTICAS / *Features*				CODIGO / *Code*			
ALTURA *Height*	**ANCHO** *Width*	**PESO UNIDAD** *Weight unit*	**UNIDAD PALET** *Units pallet*	**BLANCO** *White*	**BLANCO HF** *HF White*	**GRIS HF** *HF Grey*	**TEXTIL HF** *HF Textile*
450	600	9 kg.	24	7000674	7002726	7002636	7002558
	700	9.5 kg.	24	7001315	—	7002637	7002559
	900	11,5 kg.	24	7000676	7002727	7002638	7002560

CARACTERISTICAS / *Features*				CODIGO / *Code*			
ALTURA *Height*	**ANCHO** *Width*	**PESO UNIDAD** *Weight unit*	**UNIDAD PALET** *Units pallet*	**BLANCO** *White*	**BLANCO HF** *HF White*	**GRIS HF** *HF Grey*	**TEXTIL HF** *HF Textile*
560	600	10 kg.	24	—	7002728	—	—

CARACTERISTICAS / *Features*				CODIGO / *Code*			
ALTURA *Height*	**ANCHO** *Width*	**PESO UNIDAD** *Weight unit*	**UNIDAD PALET** *Units pallet*	**BLANCO** *White*	**BLANCO HF** *HF White*	**GRIS HF** *HF Grey*	**TEXTIL HF** *HF Textile*
600	600	10,5 kg.	24	7000681	7002747	7002639	7002561

CONDICIONES DE SUMINISTRO:

- Palet completo.
- Por unidad, consultar condiciones.

PURCHASING CONDITIONS:

- *Full pallet.*
- *Per unit, ask about conditions.*

COLUMNA DESPENSA, PROFUNDIDAD 580 mm.

Tall storage unit, depth 580 mm.

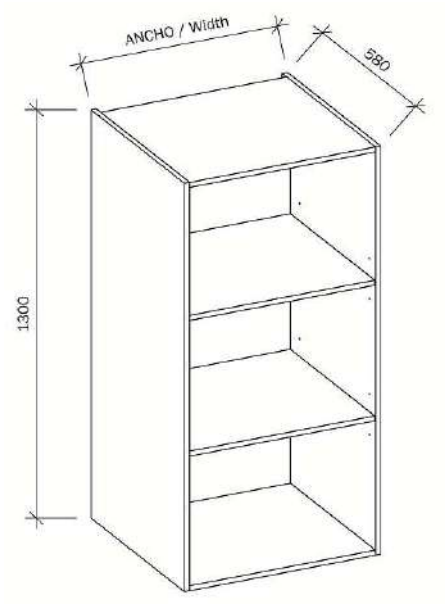

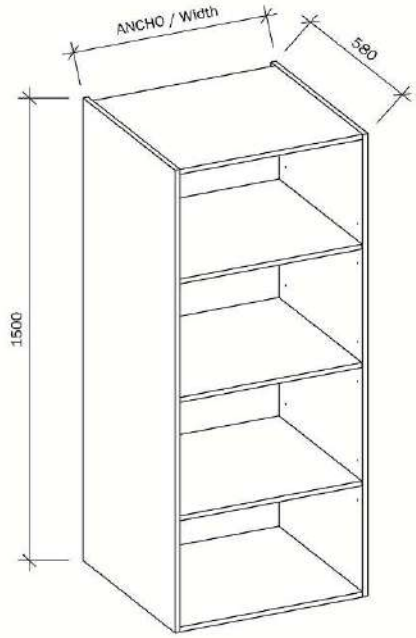

CARACTERISTICAS / *Features*				CODIGO / *Code*			
ALTURA *Height*	**ANCHO** *Width*	**PESO UNIDAD** *Weight unit*	**UNIDAD PALET** *Units pallet*	**BLANCO** *White*	**BLANCO HF** *HF White*	**GRIS HF** *HF Grey*	**TEXTIL HF** *HF Textile*
1300	600	34 kg.	10	7000993	—	7002667	7002589

CARACTERISTICAS / *Features*				CODIGO / *Code*			
ALTURA *Height*	**ANCHO** *Width*	**PESO UNIDAD** *Weight unit*	**UNIDAD PALET** *Units pallet*	**BLANCO** *White*	**BLANCO HF** *HF White*	**GRIS HF** *HF Grey*	**TEXTIL HF** *HF Textile*
1500	600	40 kg.	10	7002248	—	7002669	7002592

CONDICIONES DE SUMINISTRO:
- Palet completo.
- Por unidad, consultar condiciones.

PURCHASING CONDITIONS:
- *Full pallet.*
- *Per unit, ask about conditions.*

COLUMNA DESPENSA, PROFUNDIDAD 580 mm.

Tall storage unit, depth 580 mm.

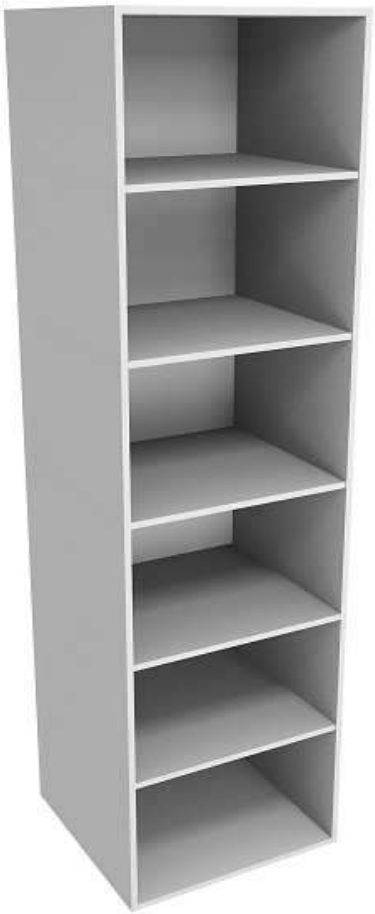

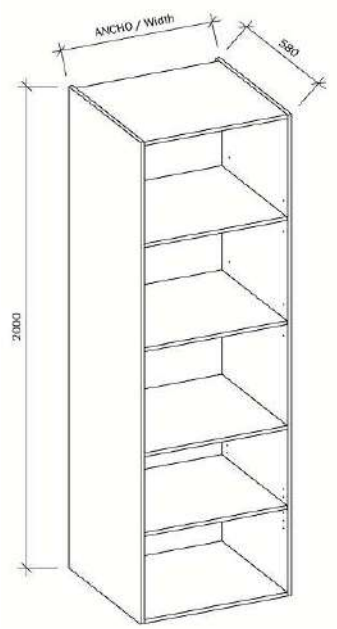

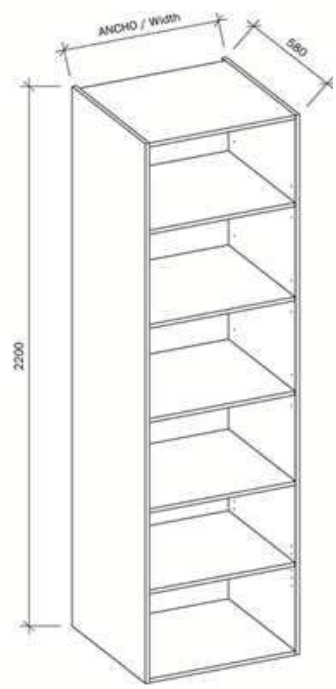

CARACTERISTICAS / *Features*				CODIGO / *Code*			
ALTURA *Height*	**ANCHO** *Width*	**PESO UNIDAD** *Weight unit*	**UNIDAD PALET** *Units pallet*	**BLANCO** *White*	**BLANCO HF** *HF White*	**GRIS HF** *HF Grey*	**TEXTIL HF** *HF Textile*
2000	400	42 kg.	10	7001041	7002741	7002659	7002581
	450	44 kg.	10	7001043	—	7002660	7002582
	600	49 kg.	10	7001045	7002742	7002661	7002583

CARACTERISTICAS / *Features*				CODIGO / *Code*			
ALTURA *Height*	**ANCHO** *Width*	**PESO UNIDAD** *Weight unit*	**UNIDAD PALET** *Units pallet*	**BLANCO** *White*	**BLANCO HF** *HF White*	**GRIS HF** *HF Grey*	**TEXTIL HF** *HF Textile*
2200	400	46 kg.	10	7001058	7002743	7002662	7002584
	450	49 kg.	10	7001060	—	7002663	7002585
	600	57 kg.	10	7001062	7002744	7002664	7002586

CONDICIONES DE SUMINISTRO:
- Palet completo.
- Por unidad, consultar condiciones.

PURCHASING CONDITIONS:
- *Full pallet.*
- *Per unit, ask about conditions.*

COLUMNA HORNO-MICROONDAS, PROFUNDIDAD 580 mm.

Tall oven housing-micro unit, depth 580 mm.

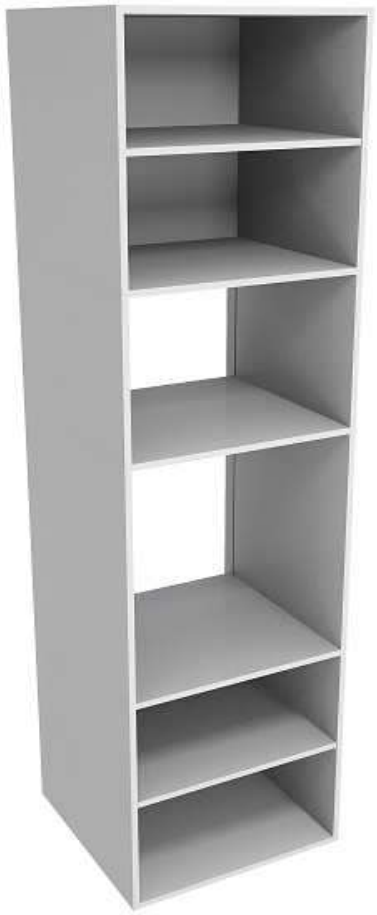

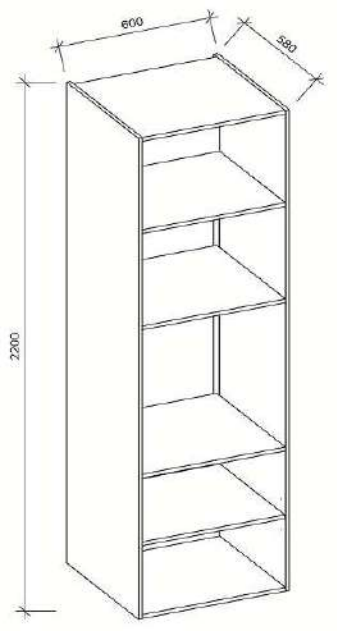

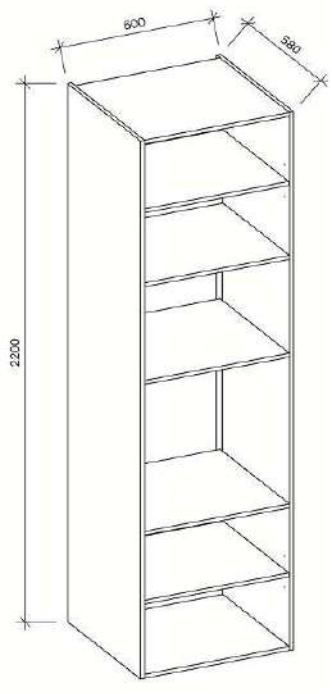

CARACTERISTICAS / *Features*				CODIGO / *Code*			
ALTURA *Height*	**ANCHO** *Width*	**PESO UNIDAD** *Weight unit*	**UNIDAD PALET** *Units pallet*	**BLANCO** *White*	**BLANCO HF** *HF White*	**GRIS HF** *HF Grey*	**TEXTIL HF** *HF Textile*
2000	600	49 kg.	10	7001321	—	—	—

CARACTERISTICAS / *Features*				CODIGO / *Code*			
ALTURA *Height*	**ANCHO** *Width*	**PESO UNIDAD** *Weight unit*	**UNIDAD PALET** *Units pallet*	**BLANCO** *White*	**BLANCO HF** *HF White*	**GRIS HF** *HF Grey*	**TEXTIL HF** *HF Textile*
2200	600	57 kg.	10	7001323	—	—	—

CONDICIONES DE SUMINISTRO:

- Palet completo.
- Por unidad, consultar condiciones.

PURCHASING CONDITIONS:

- *Full pallet.*
- *Per unit, ask about conditions.*

BANDA CANTEADA CON CANAL A 19 mm.

19 mm to edged board with groove

CARACTERISTICAS TECNICAS:
Terminación: canteado con canal.
Soporte: tablero aglomerado 16 mm grosor con melamina decorativa MFC.
Adhesivo: resina melamínica.

FEATURES:
Finish edged: with groove
Base: thick particle board 16 mm thick with decorative MFC melamine.
Adhesive: melamine resin.

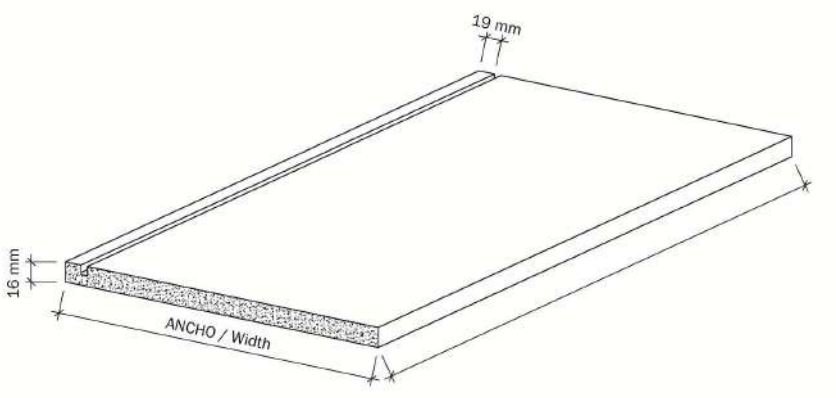

ACABADO *Finish*	ANCHO *Width*	LARGO *Lenght*	PESO UNIDAD *Weight unit*	PAQUETE *Package*	CODIGO *Code*
BLANCO / *White*	330	2850	10 kg,	50	8900012
GRIS HF / *Grey*	330	2850	10 kg,	15	8900495
TEXTIL HF / *Textile*	330	2850	10 kg,	15	8900496

CONDICIONES DE SUMINISTRO:
- Paquete estándar por medida y color (ver tabla).
- Por unidad, consultar condiciones.

PURCHASING CONDITIONS:
- *Standard package per measurement and colour (see table).*
- *Per unit, ask about conditions.*

BANDA CANTEADA CON CANAL A 45 mm.

45 mm to edged board with groove

CARACTERISTICAS TECNICAS:
Terminación: canteado con canal.
Soporte: tablero aglomerado 16 mm grosor con melamina decorativa MFC.
Adhesivo: resina melamínica.

FEATURES:
Finish edged: with groove
Base: thick particle board 16 mm thick with decorative MFC melamine.
Adhesive: melamine resin.

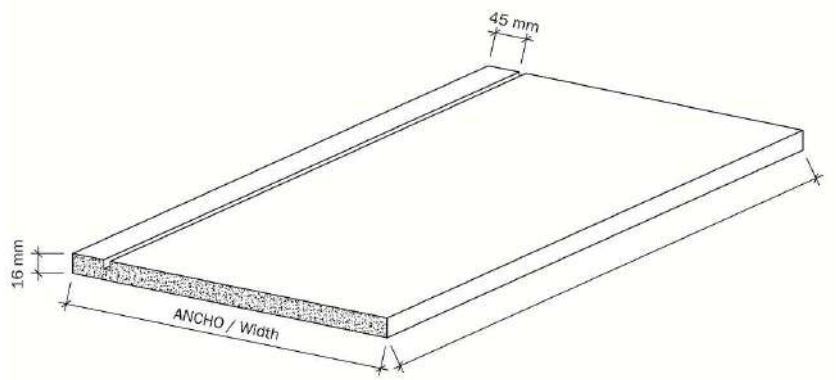

ACABADO *Finish*	ANCHO *Width*	LARGO *Lenght*	PESO UNIDAD *Weight unit*	PAQUETE *Package*	CODIGO *Code*
BLANCO / *White*	580	2850	17,5 kg	50	8900017
GRIS HF / *Grey*	580	2850	17,5 kg	15	8900506
TEXTIL HF / *Textile*	580	2850	17,5 kg	15	8900497

CONDICIONES DE SUMINISTRO:
- Paquete estándar por medida y color (ver tabla).
- Por unidad, consultar condiciones.

PURCHASING CONDITIONS:
- *Standard package per measurement and colour (see table).*
- *Per unit, ask about conditions.*

BANDA CANTEADA SIN CANAL
Edged board without groove

CARACTERISTICAS TECNICAS:
Terminación: canteado sin canal.
Soporte: tablero aglomerado 16 mm grosor con melamina decorativa MFC.
Adhesivo: resina melamínica.

FEATURES:
Finish edged: without groove
Base: thick particle board 16 mm thick with decorative MFC melamine.
Adhesive: melamine resin.

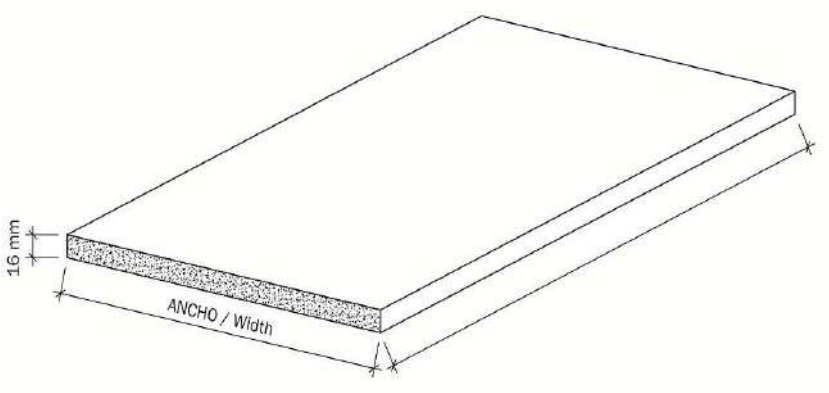

ACABADO *Finish*	ANCHO *Width*	LARGO *Lenght*	PESO UNIDAD *Weight unit*	PAQUETE *Package*	CODIGO *Code*
BLANCO / *White*	300	2850	9.5 kg.	50	8900022
	330	2850	10 kg.	50	8900023
	510	2850	15,5 kg.	50	8900030
	580	2850	17,5 kg.	50	8900036
	600	2850	18,5 kg.	50	8900037
GRIS HF / *Grey*	300	2850	9.5 kg.	15	8900502
	330	2850	10 kg.	15	8900503
	510	2850	15,5 kg.	15	8900504
	580	2850	17,5 kg.	15	8900494
	600	2850	18,5 kg.	15	8900505
TEXTIL HF / *Textile*	300	2850	9.5 kg.	15	8900498
	330	2850	10 kg.	15	8900499
	510	2850	15,5 kg.	15	8900508
	580	2850	17,5 kg.	15	8900500
	600	2850	18,5 kg.	15	8900501

CONDICIONES DE SUMINISTRO:
- Paquete estándar por medida y color (ver tabla).
- Por unidad, consultar condiciones.

PURCHASING CONDITIONS:
- *Standard package per measurement and colour (see table).*
- *Per unit, ask about conditions.*

CANTOS POLILAMINADOS
Polilaminated edgebanding

ACABADO *Finish*	ANCHO *Width*	ESPESOR *Thickness*	PAQUETE *Package*	CODIGO *Code*
BLANCO / *White*	19 mm	0,4 mm	820 ml.	9600061
	19 mm	0,8 mm	320 ml.	9600050
GRIS HF / *Grey*	19 mm	0,4 mm	820 ml.	9600495
	19 mm	0,8 mm	320 ml.	9600496
TEXTIL HF / *Textile*	19 mm	0,4 mm	820 ml.	9600982
	19 mm	0,8 mm	320 ml.	9600983

CONDICIONES DE SUMINISTRO:
- Paquete estándar por medida y color (ver tabla).
- Por unidad, consultar condiciones.

PURCHASING CONDITIONS:
- *Standard package per measurement and colour (see table).*
- *Per unit, ask about conditions.*

TABLERO MFC
MFC board

CARACTERISTICAS TECNICAS:
Soporte: tablero aglomerado 16 mm grosor con melamina decorativa MFC.
Adhesivo: resina melamínica.

FEATURES:
Base: thick particle board 16 mm thick with decorative MFC melamine.
Adhesive: melamine resin.

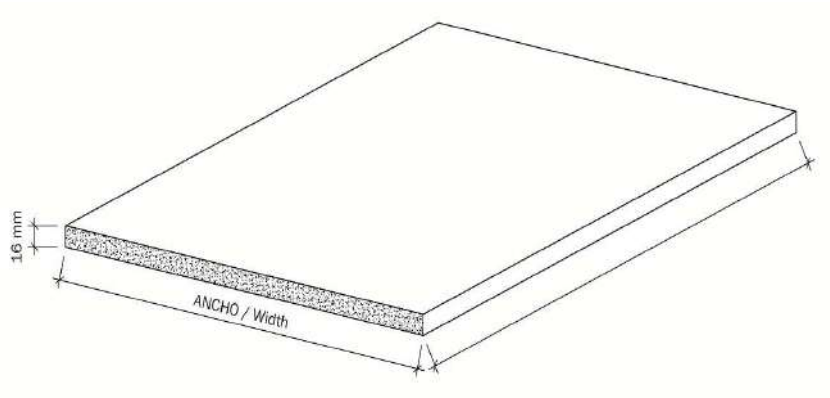

ACABADO *Finish*	LARGO *Lenght*	ANCHO *Width*	PESO UNIDAD *Weight unit*	PAQUETE *Package*	CODIGO *Code*
BLANCO / *White*	2850	2120	65,5 kg.	10	9302458
GRIS HF / *Grey*	2850	2120	65,5 kg.	10	9302456
TEXTIL HF / *Textile*	2850	2440	75,5 kg.	10	9302457

CONDICIONES DE SUMINISTRO:
- Paquete estándar por medida y color (ver tabla).
- Por unidad, consultar condiciones.

PURCHASING CONDITIONS:
- *Standard package per measurement and colour (see table).*
- *Per unit, ask about conditions.*

TRASERA MFC
MFC back panel

CARACTERISTICAS TECNICAS:
Soporte: tablero aglomerado 6 mm grosor con melamina decorativa MFC.
Adhesivo: resina melamínica.

FEATURES:
Base: thick particle board 6 mm thick with decorative MFC melamine.
Adhesive: melamine resin.

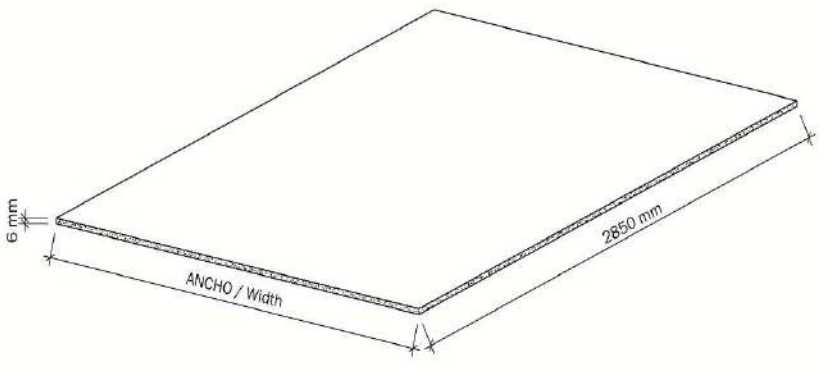

ACABADO *Finish*	LARGO *Lenght*	ANCHO *Width*	PESO UNIDAD *Weight unit*	PAQUETE *Package*	CODIGO *Code*
BLANCO / *White*	2850	1050	12 kg.	20	9300014
GRIS HF / *Grey*	2850	1050	12 kg.	20	9300359
TEXTIL HF / *Textile*	2850	1050	12 kg.	20	9301701

CONDICIONES DE SUMINISTRO:
- Paquete estándar por medida y color (ver tabla).
- Por unidad, consultar condiciones.

PURCHASING CONDITIONS:
- *Standard package per measurement and colour (see table).*
- *Per unit, ask about conditions.*

COSTADOS / *Sides*

CARACTERISTICAS / *Features*			CODIGO / *Code*		
MODULO *Cabinet*	MEDIDA mm *Sice in mm*	UNIDAD PALET *Units pallet*	BLANCO *White*	GRIS HF *HF Grey*	TEXTIL HF *HF Textile*
ALTO ESTANDAR / *Standard wall*	700x330x16	280	7500510	7504377	7504108
ALTO ESTANDAR / *Standard wall*	900x330x16	280	7500514	7504378	7504109
ALTO ABATIBLE IZQUIERDO / *Wall large left*	350x330x16	560	7500550	7504401	7504132
ALTO ABATIBLE DERECHO / *Wall large right*	350x330x16	560	7503204	7504402	7504133
ALTO ABATIBLE / *Wall large*	400x330x16	560	7500554	—	7504135
ALTO ABATIBLE / *Wall large*	450x330x16	560	7500558	7504404	7504340
ALTO ABATIBLE / *Wall large*	600x330x16	280	7500562	7504376	—
ESCURREPLATOS IZQUIERDO / *Plate rack left*	700x330x16	280	7500534	—	—
ESCURREPLATOS DERECHO / *Plate rack right*	700x330x16	280	7500538	—	—
ESCURREPLATOS IZQUIERDO / *Plate rack left*	900x330x16	280	7500526	—	—
ESCURREPLATOS DERECHO / *Plate rack right*	900x330x16	280	7500530	—	—
BAJO ESTANDAR / *Standard base*	700x580x16	140	7500684	7504418	7504149
FREGADERO IZQUIERDO / *Sink left*	700x580x16	140	7500688	7504445	7514443
FREGADERO DERECHO / *Sink right*	700x580x16	140	7500692	7504446	7504176
BAJO ESTANDAR / *Standard Base*	800x580x16	140	7516143	7514506	7504177
FREGADERO IZQUIERDO / *Sink left*	800x580x16	140	7516144	7514508	7514445
FREGADERO DERECHO / *Sink right*	800x580x16	140	7516145	7514507	7514444
COLUMNA / *Tall storage*	1300x580x16	80	7500776	7504470	7504201
COLUMNA / *Tall storage*	1500x580x16	80	7502946	7504471	7504202
COLUMNA IZQUIERDO / *Tall storage left*	2000x580x16	80	7500724	7504468	7504199
COLUMNA DERECHO / *Tall storage right*	2000x580x16	80	7500895	7504468	7504199
COLUMNA IZQUIERDO / *Tall storage left*	2200x580x16	80	7500732	7504469	7504200
COLUMNA DERECHO / *Tall storage right*	2200x580x16	80	7500903	7504469	7504200
COLUMNA HORNO-MICRO IZQUIERDO / *Tall left*	2000x580x16	80	7502179	—	—
COLUMNA HORNO-MICRO DERECHO / *Tall right*	2000x580x16	80	7502180	—	—
COLUMNA HORNO-MICRO IZQUIERDO / *Tall left*	2200x580x16	80	7502181	—	—
COLUMNA HORNO-MICRO DERECHO / *Tall right*	2200x580x16	80	7502182	—	—

BALDAS / *Shelves*

CARACTERISTICAS / *Features*			CODIGO / *Code*		
MODULO *Cabinet*	MEDIDA mm *Sice in mm*	UNIDAD PALET *Units pallet*	BLANCO *White*	GRIS HF *HF Grey*	TEXTIL HF *HF Textile*
ALTO 300 / *Wall 300*	263x295x16	480	7500049	7504384	7504115
ALTO 350 / *Wall 350*	313x295x16	480	7500053	7504386	7504117
ALTO 400 / *Wall 400*	363x295x16	320	7500057	7504388	7504119
ALTO 450 / *Wall 450*	413x295x16	320	7500061	7504390	7504121
ALTO 500 / *Wall 500*	463x295x16	160	7500065	7504392	7504123
ALTO 600 / *Wall 600*	563x295x16	160	7500069	7504394	7504125
ALTO 700 / *Wall 700*	663x295x16	160	7500073	7504396	7504127
ALTO 800 / *Wall 800*	763x295x16	160	7500077	7504398	7504129
ALTO 900 / *Wall 900*	863x295x16	160	7500081	7504405	7504136
ALTO 1000 / *Wall 1000*	963x295x16	160	7500085	7504374	7504338
ALTO ANGULAR 630 / *"L" Corner wall 630*	584x584x16	160	7500225	7504400	7504131
BAJO 300 / *Base 300*	263x500x16	240	7500093	7504421	7504152
BAJO 350 / *Base 350*	313x500x16	240	7500097	7504424	7504155
BAJO 400 / *Base 400*	363x500x16	160	7500101	7504427	7504158
BAJO 450 / *Base 450*	413x500x16	160	7500105	7504430	7504161
BAJO 500 / *Base 500*	463x500x16	160	7500109	7504433	7504164
BAJO 600 / *Base 600*	563x500x16	80	7500113	7504434	7504165
BAJO 700 / *Base 700*	663x500x16	80	7500117	7504437	7504168
BAJO 800 / *Base 800*	763x500x16	80	7500121	7504440	7504171
BAJO 900 / *Base 900*	863x500x16	80	7500125	7504441	7504172
BAJO 1000 / *Base 1000*	963x500x16	80	7500129	7504444	7504175
BAJO 1200 / *Base 1200*	1163x500x16	80	7500174	—	—
BAJO ANGULAR 930 / *"L" Corner base 930*	861x861x16	40	7500213	7504465	7504196
BAJO ANGULAR 1030 / *"L" Corner base 1030*	960x960x16	40	7502202	7504466	7504197
BALDA FIJA COLUMNA 400 / *Tall fix shelf 400*	368x528x16	160	7500271	—	—
BALDA FIJA COLUMNA 450 / *Tall fix shelf 450*	418x528x16	160	7500275	—	—
BALDA FIJA COLUMNA 600 / *Tall fix shelf 600*	568x528x16	160	7500279	—	—

TAPAS / *Tops*

CARACTERISTICAS / *Features*			CODIGO / *Code*		
MODULO *Cabinet*	MEDIDA mm *Sice in mm*	UNIDAD PALET *Units pallet*	BLANCO *White*	GRIS HF *HF Grey*	TEXTIL HF *HF Textile*
ALTO 300 / *Wall 300*	268x330x16	480	7501118	7504383	7504114
ALTO 350 / *Wall 350*	318x330x16	480	7501122	7504385	7504116
ALTO 400 / *Wall 400*	368x330x16	320	7501126	7504387	7504118
ALTO 450 / *Wall 450*	418x330x16	320	7501130	7504389	7504120
ALTO 500 / *Wall 500*	468x330x16	320	7501134	7504391	7504122
ALTO 600 / *Wall 600*	568x330x16	320	7501138	7504393	7504124
ALTO 700 / *Wall 700*	668x330x16	160	7501142	7504395	7504126
ALTO 800 / *Wall 800*	768x330x16	160	7501146	7504397	7504128
ALTO 900 / *Wall 900*	868x330x16	160	7501150	7504403	7504134
ALTO 1000 / *Wall 1000*	968x330x16	160	7501154	7504373	7504337
ALTO ANGULAR 630 / *"L" Corner wall 630*	614x614x16	160	7501381	7504399	7504130
BAJO 300 / *Base 300*	268x554x16	240	7501262	7504420	7504151
BAJO 350 / *Base 350*	318x554x16	240	7501266	7504423	7504154
BAJO 400 / *Base 400*	368x554x16	160	7501270	7504426	7504157
BAJO 450 / *Base 450*	418x554x16	160	7501274	7504429	7504160
BAJO 500 / *Base 500*	468x554x16	160	7501278	7504432	7504163
BAJO 600 / *Base 600*	568x554x16	160	7501282	7504415	7504146
BAJO 700 / *Base 700*	668x554x16	80	7501286	7504436	7504167
BAJO 800 / *Base 800*	768x554x16	80	7501290	7504439	7504170
BAJO 900 / *Base 900*	868x554x16	80	7501294	7504417	7504148
BAJO 1000 / *Base 1000*	968x554x16	80	7501298	7504443	7504174
BAJO 1200 / *Base 1200*	1168x554x16	80	7501165	—	—
BAJO ANGULAR 930 / *"L" Corner base 930*	914x914x16	40	7501373	7504462	7504193
BAJO ANGULAR 1030 / *"L" Corner base 1030*	1014x1014x16	40	7502209	7504464	7504195
TAPA ANGULAR 1100 / *"L" Corner top 1100*	1100x1100x16	40	7501162	7504472	7504350

BASES / *Bases*

CARACTERISTICAS / *Features*			CODIGO / *Code*		
MODULO *Cabinet*	MEDIDA mm *Sice in mm*	UNIDAD PALET *Units pallet*	BLANCO *White*	GRIS HF *HF Grey*	TEXTIL HF *HF Textile*
BAJO 300 / *Base 300*	268x554x16	240	7501262	7504419	7504150
BAJO 350 / *Base 350*	318x554x16	240	7501266	7504422	7504153
BAJO 400 / *Base 400*	368x554x16	160	7501270	7504425	7504156
BAJO 450 / *Base 450*	418x554x16	160	7501274	7504428	7504159
BAJO 500 / *Base 500*	468x554x16	160	7501278	7504431	7504162
BAJO 600 / *Base 600*	568x554x16	160	7501282	7504414	7504145
BAJO 700 / *Base 700*	668x554x16	80	7501286	7504435	7504166
BAJO 800 / *Base 800*	768x554x16	80	7501290	7504438	7504169
BAJO 900 / *Base 900*	868x554x16	80	7501294	7504416	7504147
BAJO 1000 / *Base 1000*	968x554x16	80	7501298	7504442	7504173
BAJO 1200 / *Base 1200*	1168x554x16	80	7501165	—	—
FREGADERO 450 / *Under sink 450*	418x554x16	160	7501302	—	—
FREGADERO 500 / *Under sink 500*	468x554x16	160	7501306	7504449	7504180
FREGADERO 600 / *Under sink 600*	568x554x16	160	7501310	7504451	7504182
FREGADERO 700 / *Under sink 700*	668x554x16	80	7501314	7504453	7504184
FREGADERO 800 / *Under sink 800*	768x554x16	80	7501318	7504455	7504186
FREGADERO 900 / *Under sink 900*	868x554x16	80	7501322	7504457	7504188
FREGADERO 1000 / *Under sink 1000*	968x554x16	80	7501326	7504459	7504190
FREGADERO 1200 / *Under sink 1200*	1168x554x16	80	7501330	—	—
BAJO ANGULAR 930 / *"L" Corner base 930*	914x914x16	40	7501373	7504461	7504192
BAJO ANGULAR 1030 / *"L" Corner base 1030*	1014x1014x16	40	7502209	7504463	7504194

TABICAS / *Fillers*

CARACTERISTICAS / *Features*			CODIGO / *Code*		
MODULO *Cabinet*	MEDIDA mm *Sice in mm*	UNIDAD PALET *Units pallet*	BLANCO *White*	GRIS HF *HF Grey*	TEXTIL HF *HF Textile*
FREGADERO 450 / *Under sink 450*	418x090x16	600	7500972	—	—
FREGADERO 500 / *Under sink 500*	568x090x16	600	7500976	7504450	7504181
FREGADERO 600 / *Under sink 600*	568x090x16	500	7500980	7504452	7504183
FREGADERO 700 / *Under sink 700*	668x090x16	500	7500984	7504454	7504185
FREGADERO 800 / *Under sink 800*	768x090x16	500	7500988	7504456	7504187
FREGADERO 900 / *Under sink 900*	868x090x16	500	7500992	7504458	7504189
FREGADERO 1000 / *Under sink 1000*	968x090x16	400	7500996	7504460	7504191
FREGADERO 1200 / *Under sink 1200*	1168x090x16	400	7501000	—	—
BAJO RINCON ANGULAR 700 / *"L" Corner base*	668x172x16	490	7501032	7504467	7504198
BAJO RINCON ANGULAR 800 / *"L" Corner base*	768x172x16	490	7523027	—	—
ESCURREPLATOS 450 / *Plate rack 450*	418x172x16	500	7501008	—	—
ESCURREPLATOS 500 / *Plate rack 500*	468x172x16	500	7501012	—	—
ESCURREPLATOS 600 / *Plate rack 600*	568x172x16	500	7501016	—	—
ESCURREPLATOS 700 / *Plate rack 700*	668x172x16	280	7501020	—	—
ESCURREPLATOS 800 / *Plate rack 800*	768x172x16	280	7501024	—	—
ESCURREPLATOS 900 / *Plate rack 900*	868x172x16	280	7501028	—	—
ALTO RINCON ANGULAR 700 / *"L" Corner wall*	668x172x16	490	7501040	7504406	7504137
ALTO RINCON ANGULAR 900 / *"L" Corner wall*	868x172x16	490	7501044	7504407	7504138

TRASERAS / *Back panels*

CARACTERISTICAS / *Features*			CODIGO / *Code*		
MODULO *Cabinet*	MEDIDA mm *Sice in mm*	UNIDAD PALET *Units pallet*	BLANCO *White*	GRIS HF *HF Grey*	TEXTIL HF *HF Textile*
ABATIBLE 350x600 / *Wall large 350X600*	332x582x6	300	7502525	7502687	7504291
ABATIBLE 350x700 / *Wall large 350X700*	332x682x6	300	7502719	7502725	7504289
ABATIBLE 350x900 / *Wall large 350X900*	332x882x6	300	7502528	—	—
ABATIBLE 400x600 / *Wall large 400X600*	382x582x6	300	7502531	—	—
ABATIBLE 450x700 / *Wall large 450X600*	432x582x6	300	7502537	7502690	7504293
ABATIBLE 450x700 / *Wall large 450X700*	432x682x6	300	7502727	7502733	7504290
ABATIBLE 450x900 / *Wall large 450X900*	432x882x6	300	7502540	7502717	7504294
ABATIBLE 600x600 / *Wall large 600X600*	582x582x6	200	7502543	7502691	7504348
ALTO 700x300 / *Wall 700X300*	682x282x6	400	7502444	7502666	7504271
ALTO 700x350 / *Wall 700X350*	682x332x6	300	7502447	7502667	7504272
ALTO 700x400 / *Wall 700X400*	682x382x6	300	7502450	7502668	7504273
ALTO 700x450 / *Wall 700X450*	682x432x6	300	7502453	7502669	7504274
ALTO 700x500 / *Wall 700X500*	682x482x6	200	7502456	7502670	7504275
ALTO 700x600 / *Wall 700X600*	682x582x6	200	7502459	7502671	7504276
ALTO 700x700 / *Wall 700X700*	682x682x6	200	7502462	7502672	7504277
ALTO 700x800 / *Wall 700X800*	682x782x6	200	7502465	7502673	7504278
ALTO 700x900 / *Wall 700X900*	682x882x6	100	7502468	7502674	7504279
ALTO 700x1000 / *Wall 700X1000*	682x982x6	100	7502471	7502675	7504345
ALTO 900x300 / *Wall 900X300*	882x282x6	400	7502492	7502676	7504280
ALTO 900x350 / *Wall 900X350*	882x332x6	300	7502495	7502677	7504281
ALTO 900x400 / *Wall 900X400*	882x382x6	300	7502498	7502678	7504282
ALTO 900x450 / *Wall 900X450*	882x432x6	300	7502501	7502679	7504283
ALTO 900x500 / *Wall 900X500*	882x482x6	200	7502504	7502680	7504284
ALTO 900x600 / *Wall 900X600*	882x582x6	200	7502507	7502681	7504285
ALTO 900x700 / *Wall 900X700*	882x682x6	100	7502510	7502682	7504286
ALTO 900x800 / *Wall 900X800*	882x782x6	100	7502513	7502683	7504287
ALTO 900x900 / *Wall 900X900*	882x882x6	100	7502516	7502684	7504288
ALTO 900x1000 / *Wall 900X1000*	882x982x6	100	7502519	7502685	7504346
ALTO RINCON ANGULAR 700 / *"L" Corner wall*	682x502x6	200	7502567	7502695	7504295
ALTO RINCON ANGULAR 900 / *"L" Corner wall*	882x502x6	200	7502570	7502696	7504296
ESCURREPLATOS 700x450 / *Plate rack 700X450*	524x432x6	300	7502576	—	—
ESCURREPLATOS 700x500 / *Plate rack 700X500*	524x482x6	200	7502582	—	—
ESCURREPLATOS 700x600 / *Plate rack 700X600*	524x582x6	200	7502588	—	—
ESCURREPLATOS 700x700 / *Plate rack 700X700*	524x682x6	200	7502594	—	—
ESCURREPLATOS 700x800 / *Plate rack 700X800*	524x782x6	200	7502600	—	—
ESCURREPLATOS 700x900 / *Plate rack 700X900*	524x882x6	200	7502606	—	—

TRASERAS / *Back panels*

CARACTERISTICAS / *Features*			CODIGO / *Code*		
MODULO *Cabinet*	**MEDIDA mm** *Sice in mm*	**UNIDAD PALET** *Units pallet*	**BLANCO** *White*	**GRIS HF** *HF Grey*	**TEXTIL HF** *HF Textile*
ESCURREPLATOS 900x450 / *Plate rack 900X450*	724x432x6	300	7502612	—	—
ESCURREPLATOS 900x500 / *Plate rack 900X500*	724x482x6	200	7502618	—	—
ESCURREPLATOS 900x600 / *Plate rack 900X600*	724x582x6	200	7502624	—	—
ESCURREPLATOS 900x700 / *Plate rack 900X700*	724x682x6	200	7502630	—	—
ESCURREPLATOS 900x800 / *Plate rack 900X800*	724x782x6	200	7502636	—	—
ESCURREPLATOS 900x900 / *Plate rack 900X900*	724x882x6	100	7502642	—	—
BAJO 700x300 / *Base 700X300*	682x282x6	400	7501442	7502371	7504309
BAJO 700x350 / *Base 700X350*	682x332x6	300	7501446	7502372	7504310
BAJO 700x400 / *Base 700X400*	682x382x6	300	7501450	7502373	7504311
BAJO 700x450 / *Base 700X450*	682x432x6	300	7501454	7502374	7504312
BAJO 700x500 / *Base 700X500*	682x482x6	200	7501458	7502375	7504313
BAJO 700x600 / *Base 700X600*	682x582x6	200	7501462	7502376	7504314
BAJO 700x700 / *Base 700X700*	682x682x6	200	7501466	7502377	7504315
BAJO 700x800 / *Base 700X800*	682x782x6	200	7501470	7502378	7504316
BAJO 700x900 / *Base 700X900*	682x882x6	200	7501474	7502379	7504317
BAJO 700x1000 / *Base 700X1000*	682x982x6	100	7501478	7502380	7504318
BAJO 700x1200 / *Base 700X1200*	682x1182x6	100	7501518	—	—
BAJO ANGULAR 700x930 / *Angular corner*	682x776x6	200	7501954	7502414	7504331
BAJO ANGULAR 700x1030 / *Angular corner*	682x876x6	200	7502197	7502437	7504332
BAJO 800x300 / *Base 800X300*	782x282x6	400	7516274	—	—
BAJO 800x350 / *Base 800X350*	782x332x6	300	7516275	—	—
BAJO 800x400 / *Base 800X400*	782x382x6	300	7516276	—	—
BAJO 800x450 / *Base 800X450*	782x432x6	300	7516277	—	—
BAJO 800x500 / *Base 800X500*	782x482x6	200	7516278	—	—
BAJO 800x600 / *Base 800X600*	782x582x6	200	7516279	—	—
BAJO 800x700 / *Base 800X700*	782x682x6	200	7516280	—	—
BAJO 800x800 / *Base 800X800*	782x782x6	200	7516281	—	—
BAJO 800x900 / *Base 800X900*	782x882x6	200	7516282	—	—
BAJO 800x1000 / *Base 800X1000*	782x982x6	100	7516283	—	—
BAJO ANGULAR 800x930 / *Angular corner*	782x776x6	200	7522353	—	—
BAJO ANGULAR 800x1030 / *Angular corner*	782x876x6	200	7522352	—	—
COLUMNA 1300x400 / *Tall storage 1300X400*	1282x382x6	100	7501913	—	—
COLUMNA 1300x450 / *Tall storage 1300X450*	1282x432x6	100	7501917	—	—
COLUMNA 1300x600 / *Tall storage 1300X600*	1282x582x6	100	7501921	7502411	7504330
COLUMNA 1500x450 / *Tall storage 1500X450*	1482x432x6	100	7503492	—	—
COLUMNA 1500x600 / *Tall storage 1500X600*	1482x582x6	100	7503495	7504474	7504327
COLUMNA 2000x400 / *Tall storage 2000X400*	1982x382x6	300	7501494	7502381	7504319
COLUMNA 2000x450 / *Tall storage 2000X450*	1982x432x6	200	7501498	7502382	7504320
COLUMNA 2000x600 / *Tall storage 2000X600*	1982x582x6	200	7501502	7502383	7504321
COLUMNA 2200x400 / *Tall storage 2200X400*	2182x382x6	300	7501550	7502385	7504322
COLUMNA 2200x450 / *Tall storage 2200X450*	2182x432x6	200	7501554	7502386	7504323
COLUMNA 2200x600 / *Tall storage 2200X600*	2182x582x6	200	7501558	7502387	7504324
COLUMNA HORNO-MICRO 2000x600 / *Tall oven*	382x582x6	300	7501645	—	—
COLUMNA HORNO-MICRO 2200x600 / *Tall oven*	582x582x6	200	7501661	—	—

4. TIRADORES

Handles

ASAS / *Handles*

ALCOCER

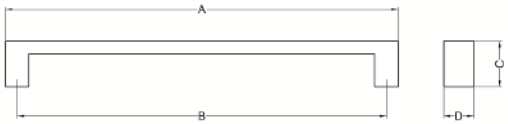

COTAS EN mm.				ACABADO	CODIGO
A	B	C	D	*Finish*	*Code*
234	225	28	228	Cromo brillo	9900192
234	225	28	228	Inox.	9900193

AMBERES

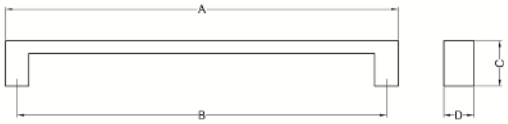

COTAS EN mm.				ACABADO	CODIGO
A	B	C	D	*Finish*	*Code*
129	96	29	26	Peltre	9908666

BAYONA

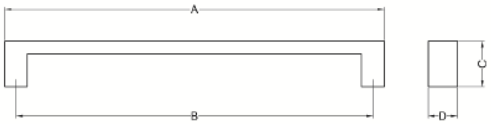

COTAS EN mm.				ACABADO	CODIGO
A	B	C	D	*Finish*	*Code*
223	192	36	20	Niquel cepillado	9908672
223	192	36	20	Cromo brillo	9908673

BELAGUA

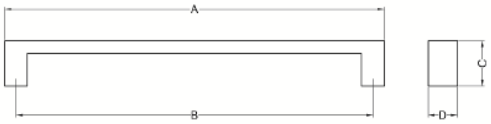

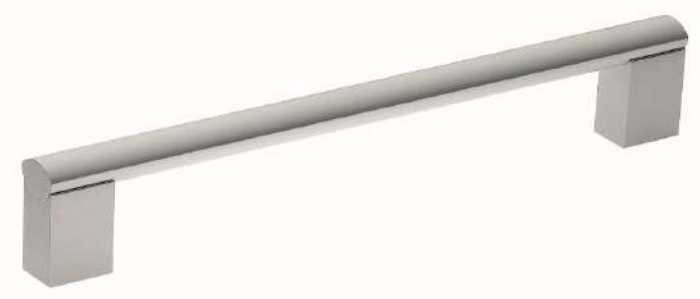

COTAS EN mm.				ACABADO	CODIGO
A	B	C	D	*Finish*	*Code*
147	128	35	14	Aluminio	9900196
211	192	35	14	Aluminio	9900197

ASAS / *Handles*

BERNA

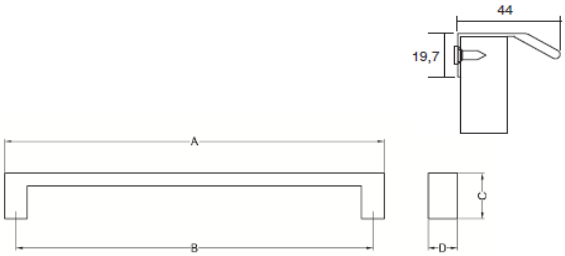

COTAS EN mm.				ACABADO	CODIGO
A	B	C	D	*Finish*	*Code*
200	128	20	44	Negro mate	9908663
200	128	20	44	Inox look	9908664

ESTOCOLMO

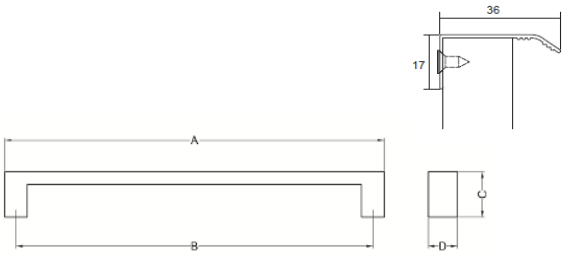

COTAS EN mm.				ACABADO	CODIGO
A	B	C	D	*Finish*	*Code*
200	128	17	36	Blanco	9905025
200	128	17	36	Negro	9905026
200	128	17	36	Inox look	9905027
300	192	17	36	Inox look	9905028

FUENSALIDA

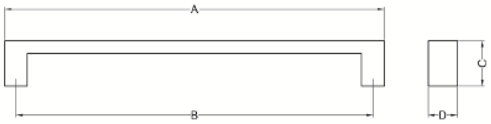

COTAS EN mm.				ACABADO	CODIGO
A	B	C	D	*Finish*	*Code*
175	160	38	10	Cromo look	9900200

GARVÍN

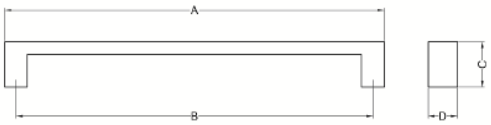

COTAS EN mm.				ACABADO	CODIGO
A	B	C	D	*Finish*	*Code*
136	128	24	12	Cromo mate	9900194

ASAS / *Handles*

LAYOS

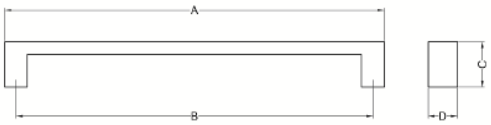

COTAS EN mm.				ACABADO	CODIGO
A	B	C	D	*Finish*	*Code*
155	128	25	16	Niquel mate	9900179

MARSELLA

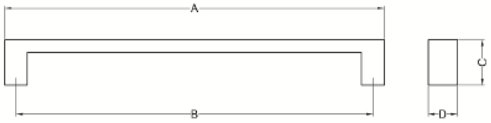

COTAS EN mm.				ACABADO	CODIGO
A	B	C	D	*Finish*	*Code*
207	192	30	14	Niquel cepillado	9908671

MIJARES

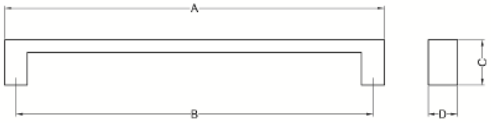

COTAS EN mm.				ACABADO	CODIGO
A	B	C	D	*Finish*	*Code*
208	192	34	10	Cromo mate	9900185

NAPOLES

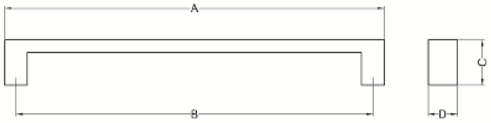

COTAS EN mm.				ACABADO	CODIGO
A	B	C	D	*Finish*	*Code*
298	224	30	21	Niquel cepillado	9908671

ASAS / *Handles*

NOVES

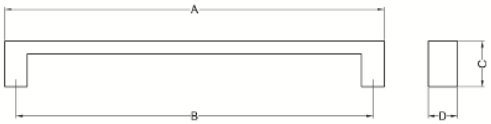

COTAS EN mm.				ACABADO	CODIGO
A	B	C	D	*Finish*	*Code*
166	128	28	17	Cromo mate	9900175
166	128	28	17	Cromo brillo	9900176

OLMEDILLO

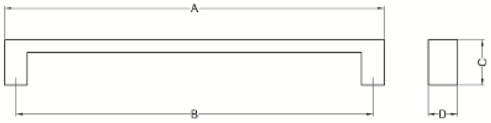

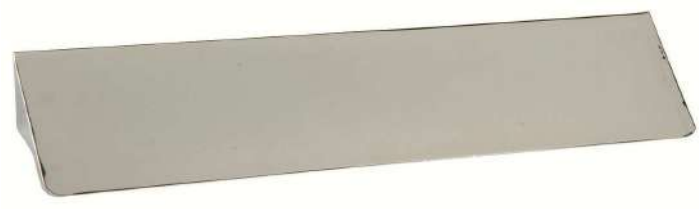

COTAS EN mm.				ACABADO	CODIGO
A	B	C	D	*Finish*	*Code*
180	160	40	20	Cromo brillo	9900210
180	160	40	20	Inox	9900211

OPORTO

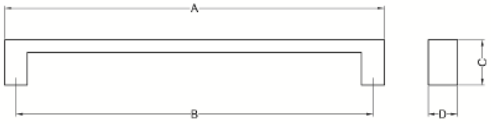

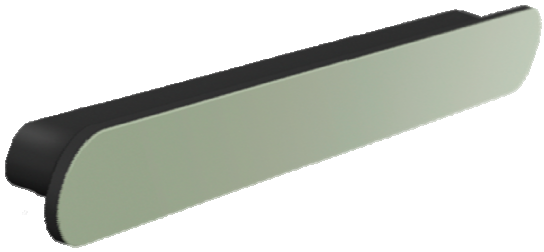

COTAS EN mm.				ACABADO	CODIGO
A	B	C	D	*Finish*	*Code*
218	192	22	17	Negro-blanco	9908675
218	192	22	17	Gris-marrón	9908677

ORGAZ

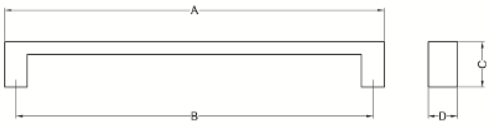

COTAS EN mm.				ACABADO	CODIGO
A	B	C	D	*Finish*	*Code*
242	192	32	9	Aluminio	9900186

ASAS / *Handles*

RECAS

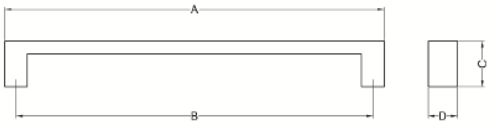

COTAS EN mm.				ACABADO	CODIGO
A	B	C	D	*Finish*	*Code*
168	128	35	14	Cromo look	9900173
231	192	35	14	Cromo look	9900174

RONDÍN

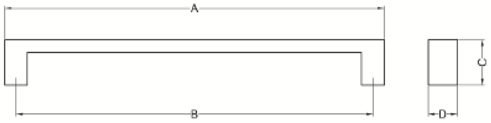

COTAS EN mm.				ACABADO	CODIGO
A	B	C	D	*Finish*	*Code*
292	256	28	8	Cromo brillo	9900190
292	256	28	8	Inox	9900191

ROZAS

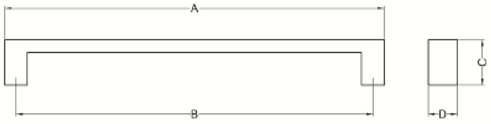

COTAS EN mm.				ACABADO	CODIGO
A	B	C	D	*Finish*	*Code*
210	192	30	13	Niquel satinado	9900205
280	256	35	13	Niquel satinado	9900206

SAN MARINO

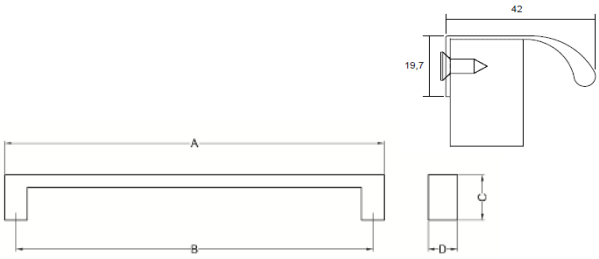

COTAS EN mm.				ACABADO	CODIGO
A	B	C	D	*Finish*	*Code*
200	128	20	42	Inox look	9908665

ASAS / *Handles*

SEGOVIA

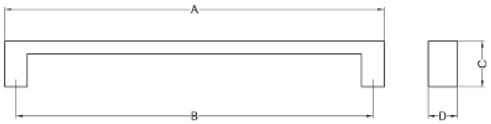

COTAS EN mm.				ACABADO	CODIGO
A	B	C	D	*Finish*	*Code*
178	128	32	12	Inox	9900188
242	192	32	12	Inox	9900189

SONSECA

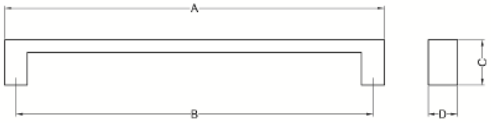

COTAS EN mm.				ACABADO	CODIGO
A	B	C	D	*Finish*	*Code*
204	192	35	12	Inox cepillado	9902127

SORIA

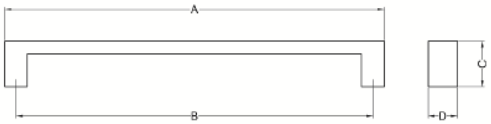

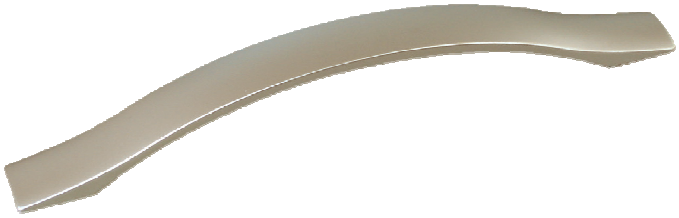

COTAS EN mm.				ACABADO	CODIGO
A	B	C	D	*Finish*	*Code*
203	160	28	19	Niquel mate	9900240

TERUEL

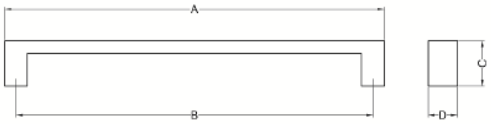

COTAS EN mm.				ACABADO	CODIGO
A	B	C	D	*Finish*	*Code*
209	160	27	14	Niquel mate	9900242
209	160	27	14	Latón	9900241

ASAS / *Handles*

TIETAR

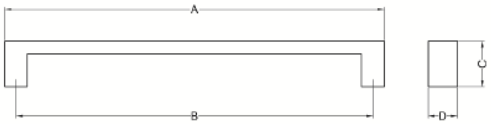

COTAS EN mm.				ACABADO	CODIGO
A	B	C	D	*Finish*	*Code*
172	128	29	24	Cromo look	9900198
204	160	29	24	Cromo look	9900199

VILNA

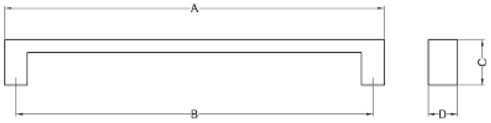

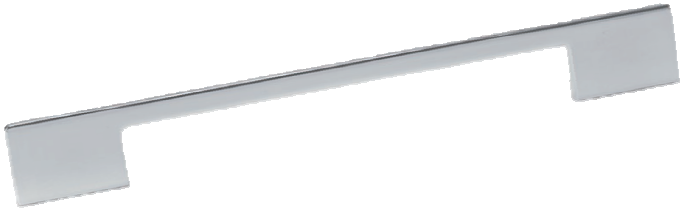

COTAS EN mm.				ACABADO	CODIGO
A	B	C	D	*Finish*	*Code*
221	192	28	7	Cromo brillo	9908752
221	192	28	7	Niquel satinado	9908753

VILLALUENGA

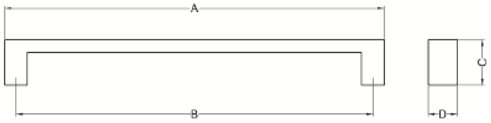

COTAS EN mm.				ACABADO	CODIGO
A	B	C	D	*Finish*	*Code*
149	128	20	22	Rústico	9902861

YEBENES

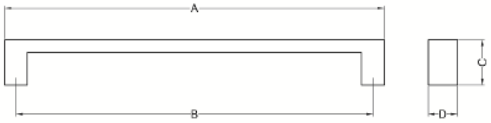

COTAS EN mm.				ACABADO	CODIGO
A	B	C	D	*Finish*	*Code*
192	160	29	21	Cromo mate	9900184

POMOS / *Knobs*

ALMANSA

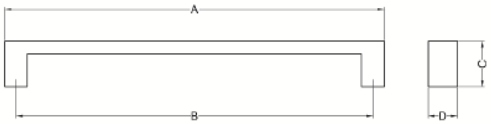

COTAS EN mm.				ACABADO	CODIGO
A	B	C	D	*Finish*	*Code*
10	Ø	20	10	Cromo mate	9900260

ONDA

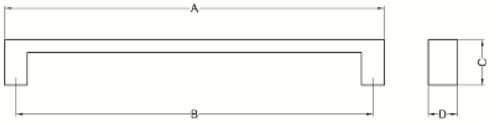

COTAS EN mm.				ACABADO	CODIGO
A	B	C	D	*Finish*	*Code*
30	Ø	25	30	Cromo mate	9900261

OPORTO

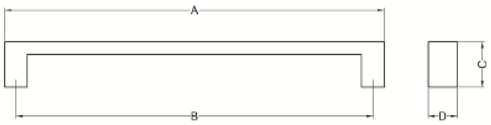

COTAS EN mm.				ACABADO	CODIGO
A	B	C	D	*Finish*	*Code*
42	16	22	17	Negro-blanco	9908674
42	16	22	17	Gris-marrón	9908676

VARSOVIA

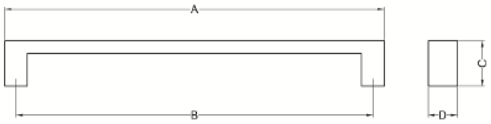

COTAS EN mm.				ACABADO	CODIGO
A	B	C	D	*Finish*	*Code*
97	64	34,5	19	Negro mate	9908667
97	64	34,5	19	Plata antigua	9908668
97	64	34,5	19	Cobre antiguo	9908669

INTEGRADOS / *Integrated*

ALTAMIRA

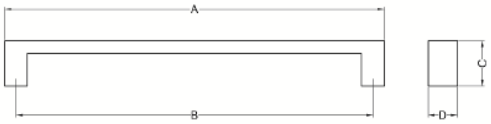

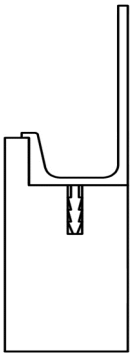

COTAS EN mm.				ACABADO	CODIGO
A	B	C	D	*Finish*	*Code*
147	—	35	16	Inox	9905130
247	—	35	16	Inox	9905276
297	—	35	16	Inox	9902944
347	—	35	16	Inox	9902945
397	—	35	16	Inox	9902946
447	—	35	16	Inox	9902947
497	—	35	16	Inox	9902948
597	—	35	16	Inox	9902949
697	—	35	16	Inox	9902950
797	—	35	16	Inox	9903819
897	—	35	16	Inox	9902951
997	—	35	16	Inox	9903820
1197	—	35	16	Inox	9902952
147	—	35	16	Aluminio mate	9905131
247	—	35	16	Aluminio mate	9905277
297	—	35	16	Aluminio mate	9902953
347	—	35	16	Aluminio mate	9902954
397	—	35	16	Aluminio mate	9902955
447	—	35	16	Aluminio mate	9902956
497	—	35	16	Aluminio mate	9902957
597	—	35	16	Aluminio mate	9902958
697	—	35	16	Aluminio mate	9902959
797	—	35	16	Aluminio mate	9903821
897	—	35	16	Aluminio mate	9902960
997	—	35	16	Aluminio mate	9903822
1197	—	35	16	Aluminio mate	9902961
147	—	35	16	Blanco	9905087
247	—	35	16	Blanco	9905088
297	—	35	16	Blanco	9905089
347	—	35	16	Blanco	9905090
397	—	35	16	Blanco	9905091
447	—	35	16	Blanco	9905092
497	—	35	16	Blanco	9905093
597	—	35	16	Blanco	9905094
697	—	35	16	Blanco	9905095
797	—	35	16	Blanco	9905096
897	—	35	16	Blanco	9905097
997	—	35	16	Blanco	9905098
1197	—	35	16	Blanco	9905099
147	—	35	16	Negro	9905074
247	—	35	16	Negro	9905075
297	—	35	16	Negro	9905076
347	—	35	16	Negro	9905077
397	—	35	16	Negro	9905078
447	—	35	16	Negro	9905079
497	—	35	16	Negro	9905080
597	—	35	16	Negro	9905081
697	—	35	16	Negro	9905082
797	—	35	16	Negro	9905083
897	—	35	16	Negro	9905084
997	—	35	16	Negro	9905085
1197	—	35	16	Negro	9905086

INTEGRADOS / *Integrated*

BRUJAS

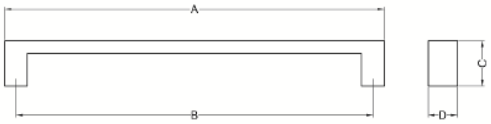

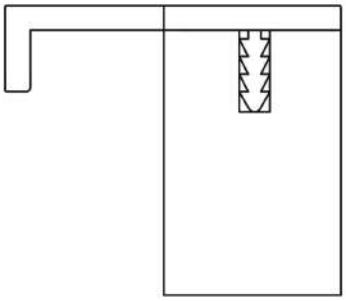

COTAS EN mm.				ACABADO *Finish*	CODIGO *Code*
A	B	C	D		
147	—	2	19	Inox look	9908678
197	—	2	19	Inox look	9908679
247	—	2	19	Inox look	9908680
277	—	2	19	Inox look	9908782
297	—	2	19	Inox look	9908681
327	—	2	19	Inox look	9908784
347	—	2	19	Inox look	9908682
397	—	2	19	Inox look	9908683
447	—	2	19	Inox look	9908684
497	—	2	19	Inox look	9908685
597	—	2	19	Inox look	9908686
697	—	2	19	Inox look	9908687
797	—	2	19	Inox look	9908688
897	—	2	19	Inox look	9908689
997	—	2	19	Inox look	9908690
1197	—	2	19	Inox look	9908691
147	—	2	21	Inox look	9908692
197	—	2	21	Inox look	9908693
247	—	2	21	Inox look	9908694
277	—	2	21	Inox look	9908783
297	—	2	21	Inox look	9908695
327	—	2	21	Inox look	9908785
347	—	2	21	Inox look	9908696
397	—	2	21	Inox look	9908697
447	—	2	21	Inox look	9908698
497	—	2	21	Inox look	9908699
597	—	2	21	Inox look	9908700
697	—	2	21	Inox look	9908701
797	—	2	21	Inox look	9908702
897	—	2	21	Inox look	9908703
997	—	2	21	Inox look	9908704
1197	—	2	21	Inox look	9908705

INTEGRADOS / *Integrated*

LISBOA

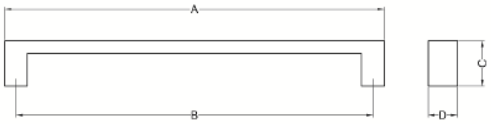

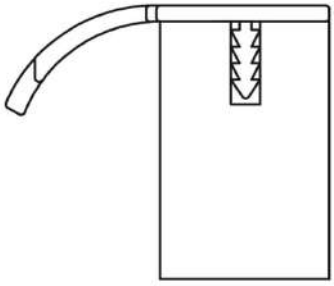

COTAS EN mm.				ACABADO *Finish*	CODIGO *Code*
A	B	C	D		
147	—	2	19	Inox look	9905038
197	—	2	19	Inox look	9905984
247	—	2	19	Inox look	9905039
297	—	2	19	Inox look	9905040
347	—	2	19	Inox look	9905041
397	—	2	19	Inox look	9905042
447	—	2	19	Inox look	9905043
497	—	2	19	Inox look	9905044
597	—	2	19	Inox look	9905045
697	—	2	19	Inox look	9905046
797	—	2	19	Inox look	9905047
897	—	2	19	Inox look	9905048
997	—	2	19	Inox look	9905985
1197	—	2	19	Inox look	9905037
147	—	2	21	Inox look	9905050
197	—	2	21	Inox look	9906963
247	—	2	21	Inox look	9905051
297	—	2	21	Inox look	9905052
347	—	2	21	Inox look	9905053
397	—	2	21	Inox look	9905054
447	—	2	21	Inox look	9905055
497	—	2	21	Inox look	9905056
597	—	2	21	Inox look	9905057
697	—	2	21	Inox look	9905058
797	—	2	21	Inox look	9905059
897	—	2	21	Inox look	9905060
997	—	2	21	Inox look	9905987
1197	—	2	21	Inox look	9905049

INTEGRADOS / *Integrated*

VENECIA

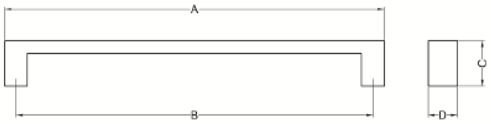

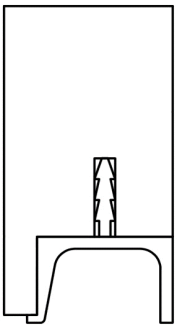

COTAS EN mm.				ACABADO *Finish*	CODIGO *Code*
A	B	C	D		
297	—	11	16	Inox	9904147
347	—	11	16	Inox	9904148
397	—	11	16	Inox	9904149
447	—	11	16	Inox	9904150
497	—	11	16	Inox	9904151
597	—	11	16	Inox	9904152
697	—	11	16	Inox	9904153
797	—	11	16	Inox	9904154
897	—	11	16	Inox	9904155
997	—	11	16	Inox	9904156
1197	—	11	16	Inox	9904157
297	—	11	16	Aluminio mate	9907469
347	—	11	16	Aluminio mate	9907470
397	—	11	16	Aluminio mate	9907471
447	—	11	16	Aluminio mate	9907472
497	—	11	16	Aluminio mate	9907473
597	—	11	16	Aluminio mate	9907474
697	—	11	16	Aluminio mate	9907475
797	—	11	16	Aluminio mate	9907476
897	—	11	16	Aluminio mate	9907477
997	—	11	16	Aluminio mate	9907478
1197	—	11	16	Aluminio mate	9907479
297	—	11	16	Blanco	9907184
347	—	11	16	Blanco	9907185
397	—	11	16	Blanco	9907186
447	—	11	16	Blanco	9907187
497	—	11	16	Blanco	9907188
597	—	11	16	Blanco	9907189
697	—	11	16	Blanco	9907190
797	—	11	16	Blanco	9907191
897	—	11	16	Blanco	9907192
997	—	11	16	Blanco	9907193
1197	—	11	16	Blanco	9907194
297	—	11	16	Negro	9907195
347	—	11	16	Negro	9907196
397	—	11	16	Negro	9907197
447	—	11	16	Negro	9907198
497	—	11	16	Negro	9907199
597	—	11	16	Negro	9907200
697	—	11	16	Negro	9907201
797	—	11	16	Negro	9907202
897	—	11	16	Negro	9907203
997	—	11	16	Negro	9907204
1197	—	11	16	Negro	9907205

SISTEMA GOLA / ***Gola system***

SISTEMA GOLA / *Gola system*

PERFIL GOLA HORIZONTAL
Gola horizontal profile

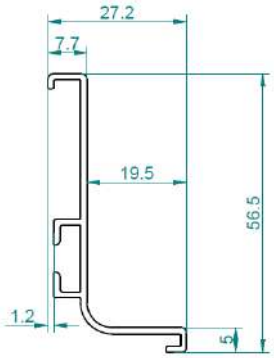

LONGITUD *Lenght*	ACABADO *Finish*	CODIGO *Code*
4200 mm	Plata mate / *Silver matte*	9902697
4200 mm	Inox / *Steel*	9902698
4200 mm	Blanco / *White*	9903549
4200 mm	Negro / *Black*	9903799

PERFIL GOLA HORIZONTAL CON EXTENSIÓN
Gola horizontal profile with extension

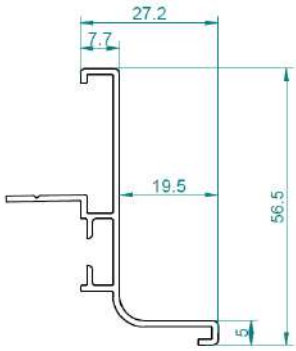

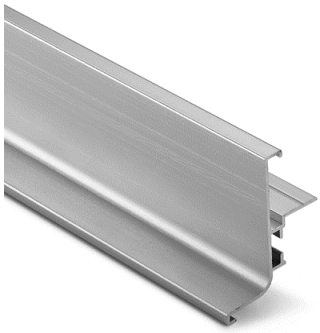

LONGITUD *Lenght*	ACABADO *Finish*	CODIGO *Code*
3900 mm	Plata mate / *Silver matte*	9902699
3900 mm	Inox / *Steel*	9902700
3900 mm	Blanco / *White*	9903548
3900 mm	Negro / *Black*	9903801

PERFIL GOLA HORIZONTAL CAJONES
Gola horizontal profile for drawers

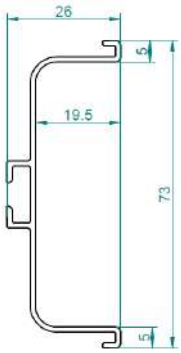

LONGITUD *Lenght*	ACABADO *Finish*	CODIGO *Code*
4100 mm	Plata mate / *Silver matte*	9902701
4100 mm	Inox / *Steel*	9902702
4100 mm	Blanco / *White*	9903543
4100 mm	Negro / *Black*	9903793

SISTEMA GOLA / *Gola system*

PERFIL GOLA INTERIOR
Gola interior profile

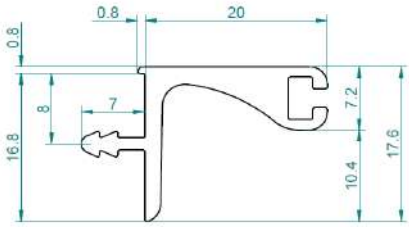

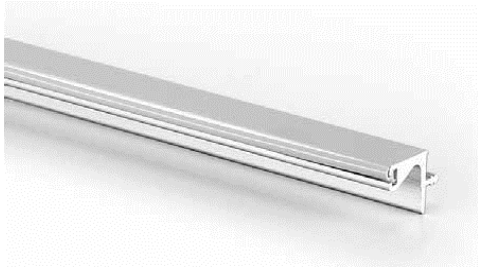

LONGITUD *Lenght*	ACABADO *Finish*	CODIGO *Code*
3900x16 mm	Plata mate / *Silver matte*	9900351
3900x18 mm	Plata mate / *Silver matte*	9903823

PERFIL GOLA VERTICAL
Gola vertical profile

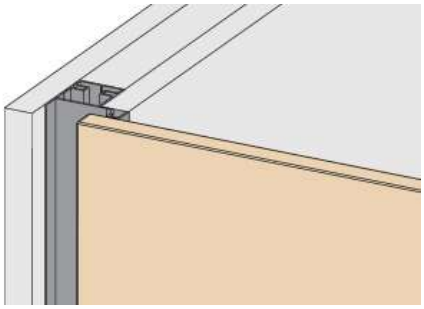

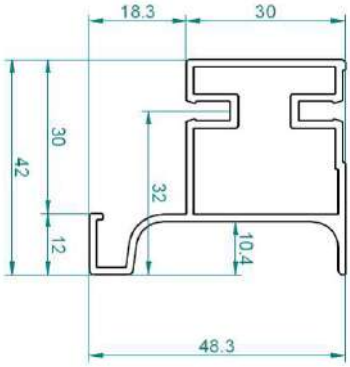

LONGITUD *Lenght*	ACABADO *Finish*	CODIGO *Code*
4500 mm	Plata mate / *Silver matte*	9902703
4500 mm	Inox / *Steel*	9902704
4500 mm	Blanco / *White*	9903552
4500 mm	Negro / *Black*	9903802

PERFIL GOLA VERTICAL DOBLE
Gola vertical double profile

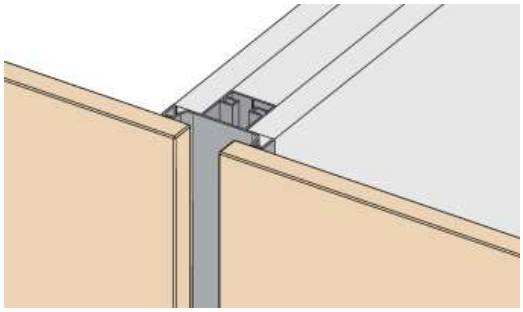

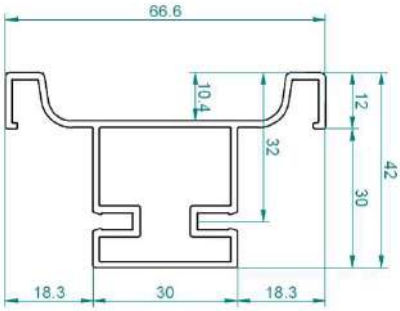

LONGITUD *Lenght*	ACABADO *Finish*	CODIGO *Code*
4500 mm	Plata mate / *Silver matte*	9902705
4500 mm	Inox / *Steel*	9902706
4500 mm	Blanco / *White*	9903553
4500 mm	Negro / *Black*	9903803

SISTEMA GOLA / *Gola system*

RINCON PARA PERFIL GOLA
Outside corner for Gola profile

LONGITUD *Lenght*	ACABADO *Finish*	CODIGO *Code*
57x28 mm	Plata mate / *Silver matte*	9902717
57x28 mm	Inox / *Steel*	9902718
57x28 mm	Blanco / *White*	9903550
57x28 mm	Negro / *Black*	9903800

ESQUINA PARA PERFIL GOLA
Inside corner for Gola profile

LONGITUD *Lenght*	ACABADO *Finish*	CODIGO *Code*
57x28 mm	Plata mate / *Silver matte*	9902719
57x28 mm	Inox / *Steel*	9902720
57x28 mm	Blanco / *White*	9903551
57x28 mm	Negro / *Black*	9903801

SOPORTE PARA FIJACION PERFIL GOLA
Screw fixing support

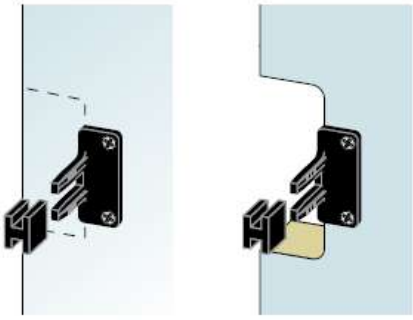

LONGITUD *Lenght*	ACABADO *Finish*	CODIGO *Code*
40x17 mm	Negro / *Black*	9902721

SISTEMA GOLA / *Gola system*

TAPA INTERNA PARA PERFIL GOLA
Internal cap for Gola profile

Perfil horizontal / extensión
Horizontal / extension profile

LONGITUD *Lenght*	ACABADO *Finish*	CODIGO *Code*
57x28 mm	Plata mate / *Silver matte*	9902707
57x28 mm	Inox / *Steel*	9902708
57x28 mm	Blanco / *White*	9903544
57x28 mm	Negro / *Black*	9903794

Perfil horizontal cajones
Horizontal profile drawers

LONGITUD *Lenght*	ACABADO *Finish*	CODIGO *Code*
73x28 mm	Plata mate / *Silver matte*	9902709
73x28 mm	Inox / *Steel*	9902710
73x28 mm	Blanco / *White*	9903545
73x28 mm	Negro / *Black*	9903795

TAPA EXTERNA PARA PERFIL GOLA
Exernal cap for Gola profile

Perfil horizontal / extensión
Horizontal / extension profile

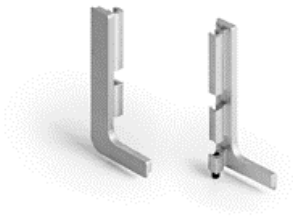

LONGITUD *Lenght*	ACABADO *Finish*	CODIGO *Code*
58x29 mm	Plata mate / *Silver matte*	9902711
58x29 mm	Inox / *Steel*	9902712
58x29 mm	Blanco / *White*	9903546
58x29 mm	Negro / *Black*	9903796

Perfil horizontal cajones
Horizontal profile drawers

LONGITUD *Lenght*	ACABADO *Finish*	CODIGO *Code*
76x28 mm	Plata mate / *Silver matte*	9902714
76x28 mm	Inox / *Steel*	9902715
76x28 mm	Blanco / *White*	9903547
76x28 mm	Negro / *Black*	9903797

5. ACCESORIOS DE MONTAJE

Mounting accessories

TIRAFONDOS PARA AGLOMERADO
Screws for chipboard

CARACTERISTICAS TECNICAS:
Tirafondo para aglomerado con cabeza plana de ranura en cruz.
Ababado: zincado. Suministro por caja completa.
FEATURES:
Flat head, cross slot screws for chipboard.
Finish: zinc. Full box provision.

DESCRIPCION *Description*	UD. CAJA *Package*	CODIGO *Code*
Tirafondo 3,5x15 mm / *Screw 3,5x15 mm*	1000 ud.	9901419
Tirafondo 3,5x17 mm / *Screw 3,5x17 mm*	1000 ud.	9901420
Tirafondo 3,5x30 mm / *Screw 3,5x30 mm*	1000 ud.	9901421
Tirafondo 3,5x40 mm / *Screw 3,5x40 mm*	1000 ud.	9901422
Tirafondo 3,5x50 mm / *Screw 3,5x50 mm*	500 ud.	9901423
Tirafondo 4x16 mm / *Screw 4x16 mm*	1000 ud.	9901424
Tirafondo 4x30 mm / *Screw 4x30 mm*	200 ud.	9901425

TORNILLOS PARA TIRADOR
Screws for handle

CARACTERISTICAS TECNICAS:
Tornillo metrica 4 para tirador con cabeza de ranura en cruz.
Ababado: zincado. Suministro por caja completa.
FEATURES:
Metric 4 screw for handles with cross slot.
Finish: zinc. Full box provision.

DESCRIPCION *Description*	UD. CAJA *Package*	CODIGO *Code*
Tornillo M4 8 mm / *Screw M4 8 mm*	1000 ud.	9901426
Tornillo M4 10 mm / *Screw M4 10 mm*	1000 ud.	9901427
Tornillo M4 22 mm / *Screw M4 22 mm*	500 ud.	9901428
Tornillo M4 25 mm / *Screw M4 25 mm*	500 ud.	9901429
Tornillo M4 30 mm / *Screw M4 30 mm*	500 ud.	9901430

ESCUADRAS PARA UNION
Corner brackets

CARACTERISTICAS TECNICAS:
Escuadra metalica cincada para ensamblaje. Grosor: 1,5 mm.
FEATURES:
Zinc metal bracket for assembly. Thickness: 1.5 mm.

DESCRIPCION *Description*	CODIGO *Code*
Escuadra cincada 20x20x16 mm / *Zinc bracket 20x20x16 mm*	9901431
Escuadra cincada 28x28x16 mm / *Zinc bracket 28x28x16 mm*	9901432
Escuadra cincada 36x36x16 mm / *Zinc bracket 36x36x16 mm*	9901433

ESCUADRA ABATIBLE
Collapsible framing square

CARACTERISTICAS TECNICAS:
Escuadra metalica abatible mediante resortes, para estantes y mostradores.
Presentación: 300x300 mm y 400x400 mm. Acabado cromado.
FEATURES:
Spring-hinged collapsible framing square for shelves and counters.
Presentation: 300x300 mm. and 400x400 mm. Finish: Chrome.

DESCRIPCION *Description*	CODIGO *Code*
Escuadra abatible 300x300 mm / *Collapsible framing 300x300 mm*	9901434
Escuadra abatible 400x400 mm / *Collapsible framing 400x400 mm*	9901435

KIT ADHESIVO + ACELERADOR
Adhesive + accelerant kit

CARACTERISTICAS TECNICAS:
Kit pegamento de cianoacrilato + acelerador transparente de gran rapidez de secado.
Aplicaciones: pegado de superficies en madera, especialmente molduras.
Presentación: embase 50 gr de pegamento gel de cianoacrilato y aerosol 150 ml de acelerador de pegado.

FEATURES:
Cyanoacrylate glue + transparent accelerator kit dries quickly.
Applications: gluing wood surfaces, especially moldings.
Presentation: 50 grs. container of cyanoacrylate gel glue and 150 ml spray of gluing accelerant.

DESCRIPCION *Description*	CODIGO *Code*
Kit adhesivo + acelerador/ *Adhesive + accelerant kit*	9901418

LIMPIADOR EXTREME CLEANER
Extreme cleaner

CARACTERISTICAS TECNICAS:
Limpiador de uso profesional para superficies laminadas.
Especialmente indicado para la limpieza de restos adhesivos de las superficies y cantos.

FEATURES:
Professional use Cleaner for laminate surfaces.
Especially suited for cleaning sticky residue front surfaces and edges.

DESCRIPCION *Description*	CODIGO *Code*
Extreme Cleaner envase 5 lts./ *Extreme Cleaner container 5 lts.*	9902916
Extreme Cleaner envase 25 lts./ *Extreme Cleaner container 25 lts.*	9902917

TORNILLO ENSAMBLE 5X50 mm
Assembly screw 5x50 mm

ACABADO *Finish*	CODIGO *Code*
Zincado / *Zinc*	9700147

ESPIGA MADERA ESTRIADA 8X30 mm
8x30 mm grooved wooden dowel

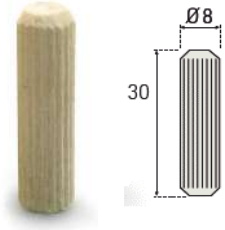

ACABADO *Finish*	CODIGO *Code*
Haya / *Beech*	9700148

TACO NYLON PARA BASES BISAGRAS
Nylon cap for hinges

ACABADO *Finish*	CODIGO *Code*
Blanco / *White*	9700159

SOPORTE PORTAESTANTE ANTIVUELCO CON BULON
Anti-tip shelf bracket with bolt

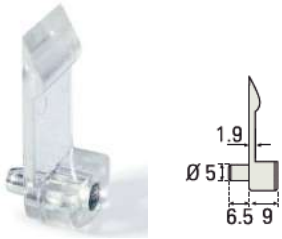

ACABADO *Finish*	CODIGO *Code*
Metacrilato	9700149

SOPORTE Y CONECTOR BALDA PREMIUM
Premium support and shelf connector

ACABADO *Finish*	CODIGO *Code*
Soporte	9903990
Conector	9903991

SOPORTE BALDA CRISTAL PEKI
Peki glass shelf support

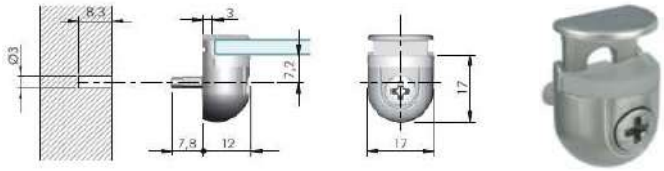

ACABADO *Finish*	CODIGO *Code*
Zincado / *Zinc*	9904303

TOPE ADHESIVO AMORTIGUACION PUERTA
Adhesive doorstop

ACABADO *Finish*	CODIGO *Code*
Transparente	9900355

TOPE EMBUTIDO AMORTIGUACION PUERTA
Door bumper by material

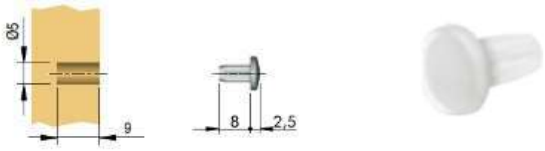

ACABADO *Finish*	CODIGO *Code*
Blanco / *White*	9700712

EMBELLECEDOR ADHESIVO PARA TORNILLO
Adhesive cap for screw

ACABADO *Finish*	CODIGO *Code*
Blanco / *White*	9900275
Gris / *Grey*	9900278

TAPON 5 mm PARA TALADRO DE SOPORTE
5 mm cap for bracket hole

ACABADO *Finish*	CODIGO *Code*
Blanco / *White*	9700156

TAPON 8 mm PARA TALADRO DE ESPIGA
8 mm cap for peg hole

ACABADO *Finish*	CODIGO *Code*
Blanco / *White*	9900267

TAPON 25 mm PARA TALADRO DE COLGADOR
25 mm cap for hanging bracket hole

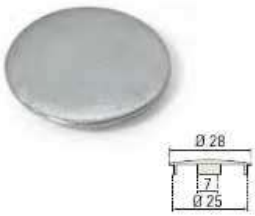

ACABADO *Finish*	CODIGO *Code*
Blanco / *White*	9700153
Gris / *Grey*	9700189
Metal / *Metal*	9704873

COLGADOR OCULTO TRASER-6 MONTAJE RAPIDO

Fast assembly traser-6 hidden hanging bracket

CARACTERISTICAS TECNICAS:

Carga maxima por colgador 65 Kg según DIN68840.
La fijación se hace al costado del modulo, independientemente de la tapa superior.
Regulacion en profundidad: hasta 25 mm.
Regulacion en altura: hasta 18 mm.

FEATURES:

Maximum load per bracket: 65 kg in accordance with DIN68840.
Mounting is done on the side of the module, independently from the top cover.
Up to 25 mm. of adjustable depth.
Up to 18 mm. of adjustable heigth.

DESCRIPCION *Description*	CODIGO *Code*
Colgador derecho / *Right bracket*	9900279
Colgador izquierdo / *Left bracket*	9900280
Enganche pared doble / *Double wall hook*	9900281

SISTEMA SUSPENSION ATLAS

Atlas hanging system

CARACTERISTICAS TECNICAS:

Sistema de fijación para módulos de cocina y baño a la pared que compensa la fuerza de palanca en los muebles suspendidos.
El sistema no interfiere en el funcionamiento de cajones. Acero cincado.
Regulación frontal: hasta 16 mm.
Regulación vertical: hasta 10 mm.

FEATURES:

System for mounting short kitchen and bathroom to the waal using the leverage of suspendend units.
This system does not interfere with the use of drawers. Galvanised steel.
Front adjustability of up to 16 mm.
Vertical adjustability of up to 10 mm.

Enganche superior
Top hook

Soporte inferior
Lower bracket

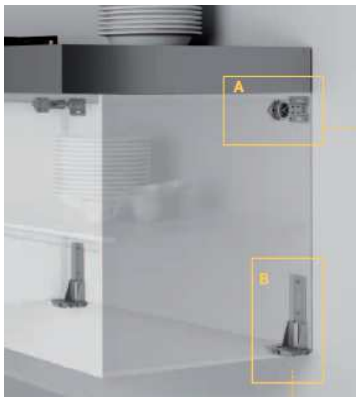

DESCRIPCION *Description*	CODIGO *Code*
Enganche superior / *Top hook*	9903264
Soporte inferior / *Lower bracket*	9903267
Soporte superior simple / *Single top bracket*	9903265
Soporte superior doble / *Double top bracket*	9903266

Soporte superior
Simple top bracket

Soporte superior doble
Double top bracket

SOPORTE ALUMINIO PARA CIERRE MODULO

Aluminium bracket end module

CARACTERISTICAS TECNICAS:

Barra soporte para refuerzo en módulos fregaderos y hornos.
Acabado en plata mate estriada. Soportes en acabado gris.

FEATURES:

Support rod for reinforcing units. Especially suitable for sinks and ovens.
Striated matte silver finish. Supports in grey finish.

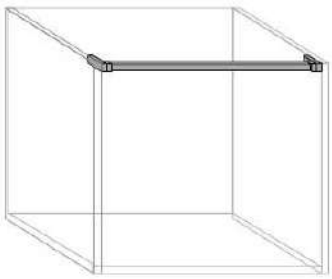

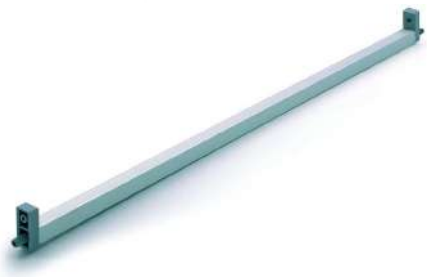

DESCRIPCION *Description*	CODIGO *Code*
Soporte módulo 450 mm / *Module 450 mm*	9900284
Soporte módulo 500 mm / *Module 500 mm*	9900285
Soporte módulo 600 mm / *Module 600 mm*	9900286
Soporte módulo 700 mm / *Module 700 mm*	9900287
Soporte módulo 800 mm / *Module 800 mm*	9900288
Soporte módulo 900 mm / *Module 800 mm*	9900289
Soporte módulo 1000 mm / *Module 1000 mm*	9900290
Barra soporte tira 4000 mm / *Support rod 4000 mm*	9900292
Soporte con tetón / *Bracket with alignment pin*	9900293
Soporte sin tetón / *Bracket without alignment pin*	9900294

PATAS EXPANSIVAS PARA MODULOS DE BASE

Expandable legs for floor units

CARACTERISTICAS TECNICAS:

Presentación en bolsa de 4 unidades.
Color negro con espiga de Ø 13 mm. Con regulaciones de 102→132 mm y 132→200 mm.
Resistencia de la Estructura UNE 11016:89.
Resistencia de los planos de trabajo UNE EN 1153:96.
Resistencia al arrastre UNE 11023-2: 92.

FEATURES:

Come in bags of 4 pieces.
Black with peg measuring 13 mm diameter. Adjusts from 102 →132 mm and 132 →200 mm.
Structural strength complies with UNE 11016:89
Work surface strength compllies with UNE EN 1153:96
Unit dragging complies with UNE 11023-2:92

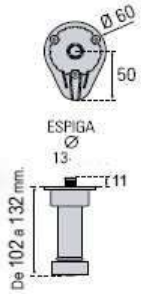

DESCRIPCION *Description*	CODIGO *Code*
Patas regulación 102-132 mm / *Adjustable 102-132 mm*	9902914
Patas regulación 132-200 mm / *Adjustable 132-200 mm*	9900282

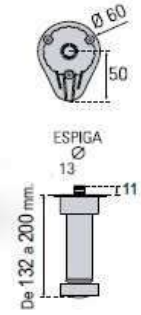

PATAS REFORZADAS PARA MODULOS DE BASE

Reinforced legs for floor units

CARACTERISTICAS TECNICAS:

Presentación en bolsa de 4 unidades. Soporte en A.B.S.
Color negro con espiga de Ø 13 mm. Con regulaciones de 102→132 mm y 132→200 mm.
Mayor longitud del soporte sobre la base del modulo. Fácil regulación con cargas elevadas y el lugares difíciles debido a su gran pie de regulación.

FEATURES:

Come in bags of 4 pieces. Bracket made of ABS.
Black with peg measuring 13 mm diameter. Adjusts from 102 →132 mm and 132 →200 mm.
Support cover more area on the base of the unit.
Easily adjustable with heavy loads and difficult places thanks to is large adjustable foot.

DESCRIPCION *Description*	CODIGO *Code*
Pata A.B.S. regulación 100-130 mm / *Adjustable 100-130 mm*	9903805
Pata A.B.S. regulación 132-200 mm / *Adjustable 132-200 mm*	9900283

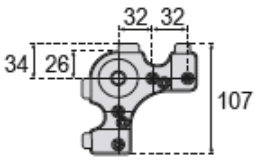

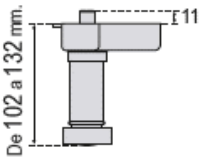

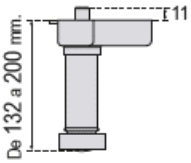

BISAGRAS DE CAZOLETA DE MONTAJE RAPIDO INTERMAT

Intermat fast assembly cup hinges

CARACTERISTICAS TECNICAS:

Número de bisagras por puerta:

La anchura, altura y el peso de la puerta así como la calidad del material de la misma son factores decisivos para el número necesario de bisagras. Los factores que se presentan en la práctica son muy diferentes según el caso. Por ello, el número de bisagras indicado en la figura debe entenderse solo como valor de orientación. En caso de duda, es aconsejable efectuar una prueba o aumentar el numero de bisagras. Por motivos de estabilidad se debe fijar la mayor distancia **X** posible entre las bisagras.

La distancia **X** será como mínimo de 280 mm.

FEATURES:

Number of hinges per door:

*The width, height and weight of the door and the quality of the same material are factors for the necessary number of hinges. The factor that are in practice very different as applicable. Therefore, the number of hinges shown in the is meant only as a value of orientarion. If in doubt, it is advisable to perform a test or to increase the number of hinges. For reasons of stability should be set as far away **X** possible between the hinges. The **X** distance shall be at least 280 mm.*

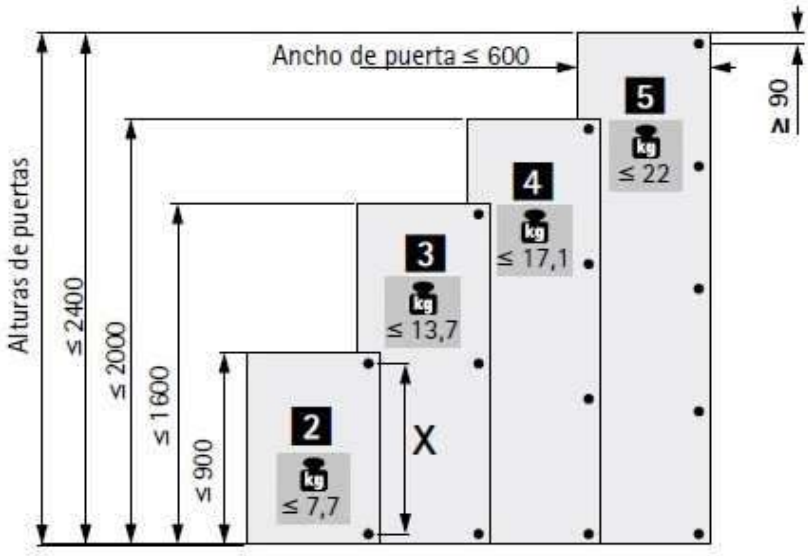

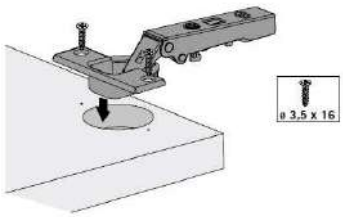

T42 montaje tirafondos

T42 screw-on assembly

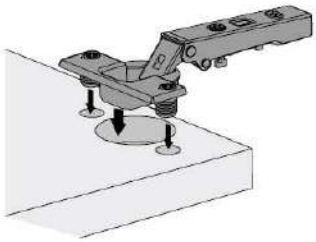

T43 montaje directo

T43 press-in assembly

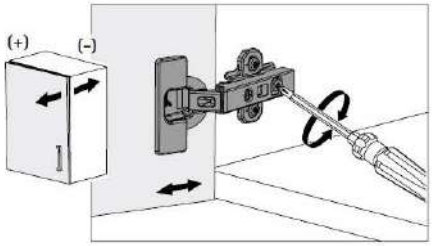

Ajuste de profundidad

Depth adjustment

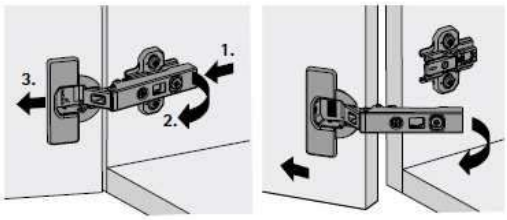

Montaje / *Assembly*

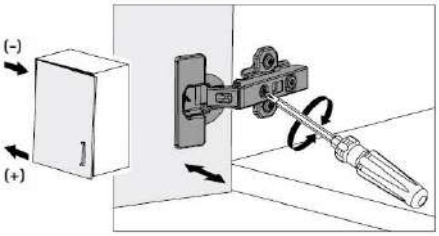

Ajuste de solapadura

Side adjustment

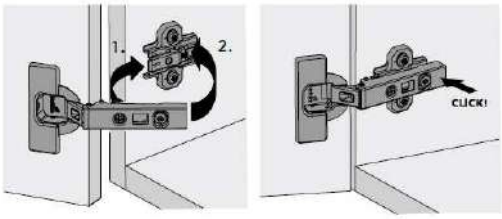

Desmontaje / *Disassembly*

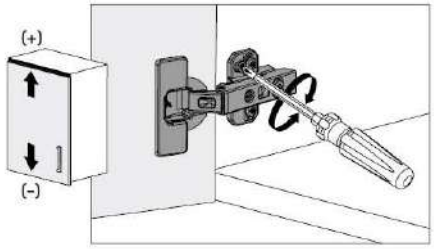

Ajuste de altura

Height adjustment

BISAGRA DE MONTAJE RAPIDO INTERMAT 110º

Fast assembly 110º Intermat hinge

CARACTERISTICAS TECNICAS:

Bisagra automática con montaje por clip. Con cierre automatico.
Para grosores de puerta a partir de 16 mm.
Diámetro de cazoleta 35 mm.
Ajuste de solapadura integrado + 1,0 mm / - 2,5 mm.
Ajuste de profundidad por excéntrica integrado ± 2 mm.
Ajuste de altura mediante suplemento ± 2 mm.
Cazoleta/brazo de bisagra: acero niquelado.

FEATURES:

Snap-on hinge using clip. For doors al least 16 mm. thick.
Cup diameter 35 mm. Automatic closure.
Integrated horizontal position adjustment + 1,0 mm./- 2,5 mm.
Integrated depth adjustment for eccentric hinges ± 2 mm.
Heigth adjustment using wing mounting plate ± 2 mm.
Hinge cup/arm made of nickel steel.

DESCRIPCION *Description*	CODIGO *Code*
Bisagra Intermat 110º T42 / *110º T42 Intermat hinge*	9900303
Bisagra Intermat 110º T43 / *110º T43 Intermat hinge*	9900304

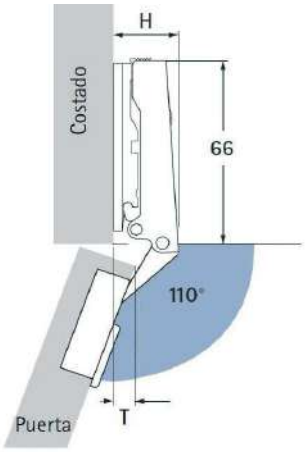

BISAGRA DE MONTAJE RAPIDO INTERMAT 165º

Fast assembly 165º Intermat hinge

CARACTERISTICAS TECNICAS:

Bisagra automática con montaje por clip. Con cierre automático.
Para grosores de puerta a partir de 16 mm.
Diámetro de cazoleta 35 mm.
Ningún resalte de puerta, espacio interior libre para cajones. El Angulo de la puerta se puede reducir en continuo hasta 120° mediante el tornillo de ajuste.
Ajuste de solapadura integrado + 1,0 mm/- 2,5 mm.
Ajuste de profundidad por excéntrica integrado + 1,7 mm/- 2,3 mm
Ajuste de altura mediante suplemento ± 2 mm.
Cazoleta/brazo de bisagra: acero niquelado.

FEATURES:

Snap-on hinge using clip. For doors al least 16 mm. thick.
Cup diameter 35 mm. Automatic closure.
No overlay inside space free for drawers. Opening angle can be adjusted to any size up to 120º using the adjustment screw.
Integrated side adjustment + 1.0 mm / - 2.5 mm.
Integrated depth adjustment for eccenric hinges + 1,7 mm./2,3 mm.
Height adjustment using wing mounting plate ± 2 mm.
Hinge cup/arm made of nickel steel.

DESCRIPCION *Description*	CODIGO *Code*
Bisagra Intermat 165º T42 / *165º T42 Intermat hinge*	9900311
Bisagra Intermat 165º T43 / *165º T43 Intermat hinge*	9900312

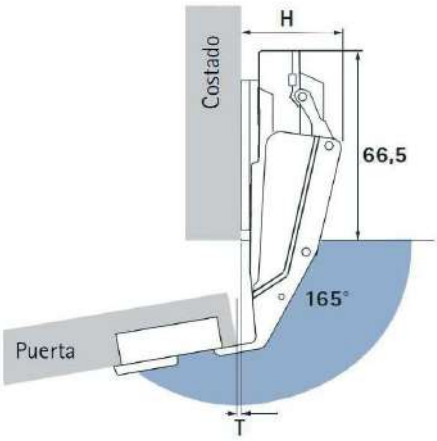

BISAGRA DE MONTAJE RAPIDO INTERMAT 45º

Fast assembly 45º Intermat hinge

CARACTERISTICAS TECNICAS:

Bisagra automática con montaje por clip. Con cierre automático.
Para grosores de puerta a partir de 16 mm.
Diámetro de cazoleta 35 mm.
Ajuste de solapadura integrado + 2 mm/- 2,5 mm.
Ajuste de profundidad por excéntrica integrado + 3,5 mm/- 0,5 mm.
Ajuste de altura mediante suplemento ± 2 mm.
Cazoleta de bisagra: acero niquelado.
Brazo de bisagra: zamak niquelado.

FEATURES:

Snap-on hinge using clip. For doors al least 16 mm. thick.
Cup diameter 35 mm. Automatic closure.
Integrated side adjustment of + 2 mm./-2.5 mm.
Integrated depth adjustment for eccentric hinges +3,5 mm./-0.5 mm.
Hinge cup made of nickel steel.
Hinge arm made of nickel zamak.

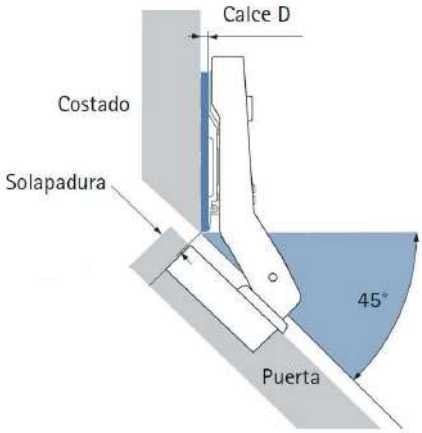

DESCRIPCION *Description*	CODIGO *Code*
Bisagra Intermat 45º T42 / *45º T42 Intermat hinge*	9900307
Bisagra Intermat 45º T43 / *45º T43 Intermat hinge*	9900308

BISAGRA DE MONTAJE RAPIDO INTERMAT 90º

Fast assembly 90º Intermat hinge

CARACTERISTICAS TECNICAS:

Bisagra automática con montaje por clip. Con cierre automático.
Para grosores de puerta a partir de 16 mm.
Diámetro de cazoleta 35 mm.
Ajuste de profundidad integrado + 2 mm/ -2,5 mm.
Ajuste de fuga por excentrica integrado +3,5 mm./-0,5 mm.
Ajuste de altura mediante suplemento ± 2 mm.
Cazoleta de bisagra en acero niquelado.
Brazo de bisagra en zamak niquelado.

FEATURES:

Snap-on hinge using clip. For doors al least 16 mm. thick.
Cup diameter 35 mm. Automatic closure.
Integrated depth adjustment+ 2 mm / -2.5 mm.
Integrated gap adjustment for eccenric hinges +3,5 mm./-0,5 mm.
Height adjustment using wing mouting plate ± 2 mm.
Hinge cup made of nickel steel.
HInge arm made of nickel zamak.

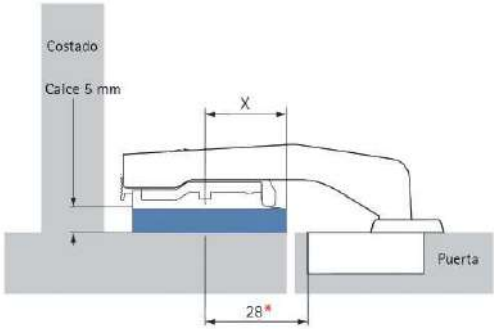

DESCRIPCION *Description*	CODIGO *Code*
Bisagra Intermat 90º T42 / *90º T42 Intermat hinge*	9900309
Bisagra Intermat 90º T43 / *90º T43 Intermat hinge*	9900310

BISAGRA DE MONTAJE RAPIDO INTERMAT 30º

Fast assembly 30° Intermat hinge

CARACTERISTICAS TECNICAS:

Bisagra automática con montaje por clip.
Para módulos en diagonal con ángulo de cuerpo de 30°.
Para grosores de puerta a partir de 16 mm.
Diámetro de cazoleta 35 mm. Con cierre automático.
Ajuste de solapadura integrado + 2 mm/- 2,5 mm.
Ajuste de profundidad por excéntrica integrado + 3,5 mm/- 0,5 mm.
Ajuste de altura mediante suplemento ± 2 mm.
Cazoleta de bisagra en acero niquelado.
Brazo de bisagra en zamak niquelado.

FEATURES:

Snap-on hinge using clip. For doors al least 16 mm. thick.
For diagonal units with a body angle of 30°.
Cup diameter 35 mm.
Side adjustment + 2 mm / - 2.5 mm.
Integrated gap adjustment for eccenric hinges +3,5 mm./-0,5 mm.
Height adjustment using wing mounting plate ± 2mm.
Hinge cup made of nickel steel.
Hinge arm made of nickel zamak. 7 mm. cranking.

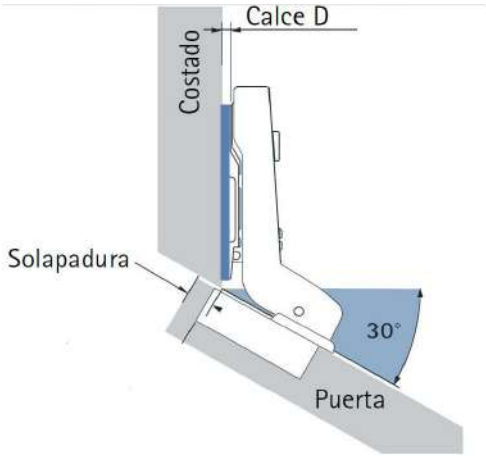

DESCRIPCION *Description*	CODIGO *Code*
Bisagra Intermat 30º T42 / *30º T42 Intermat hinge*	9900305
Bisagra Intermat 30º T43 / *30º T43 Intermat hinge*	9900306

BISAGRA DE MONTAJE RAPIDO INTERMAT 50º / 65º

Fast assenmbly 50º/65º Intermat hinge

CARACTERISTICAS TECNICAS:

Bisagra automática con montaje por clip.
Para unión de puertas en módulos de rincón angular.
Para grosores de puerta a partir de 16 mm.
Diámetro de cazoleta 35 mm. Con cierre automático.
Ajuste de profundidad y diagonal integrado.
Ajuste de profundidad por excéntrica integrado.
Ajuste de altura mediante suplemento ± 2 mm.
Cazoleta de bisagra en acero niquelado.
Brazo de bisagra en zamak niquelado.

FEATURES:

Snap-on hinge using clip. For doors al least 16 mm. thick.
For joining doors in units with angluar corners.
Cup diameter 35 mm. Automatic closure.
Integrated depth and diagonal adjustment.
Integrated depth adjustment for eccentric hinges.
Heigth adjustment using wing mounting plate ± 2 mm.
Hinge cup made of nickel steel.
Hinge arm amde of nickel zamak.

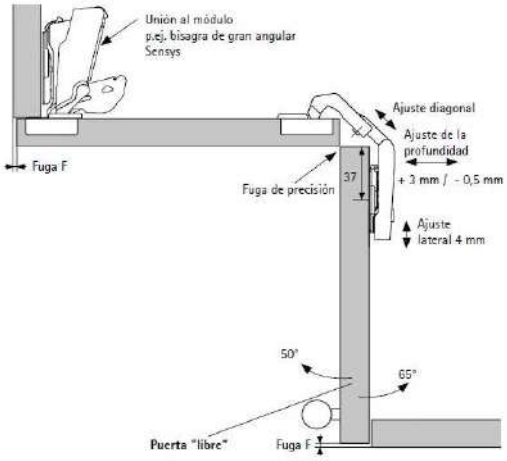

DESCRIPCION *Description*	CODIGO *Code*
Bisagra Intermat 50º/65º T42 / *50º/65º T42 Intermat hinge*	9900313
Bisagra Intermat 50º/65º T43 / *50º/65º T43 Intermat hinge*	9900314

PLACA BASE ATORNILLAR PARA BISAGRAS INTERMAT

Intermat screws hinge mounting plates

CARACTERISTICAS TECNICAS:

A partir de 15 mm de espesor. Separación de taladros 32 mm.
Con tirafondos para tablero de aglomerado premontados.
Ajuste de altura por excéntrica ± 2 mm.
Zamak niquelado.

FEATURES:

Minimum thickness of 15 mm. 32 mm.between mounting holes.
Comes with pre-mounted particleboard screws.
Heigth adjustment for eccentric hinges ± 2 mm. Nickel zamak.

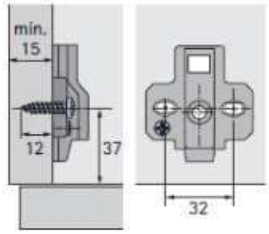

DESCRIPCION *Description*	CODIGO *Code*
Placa base montaje atornillar T42 / *T42 mounting plate*	9900316

PLACA BASE MONTAJE DIRECTO PARA BISAGRAS INTERMAT

Intermat direct mounting hinge mounting plates

CARACTERISTICAS TECNICAS:

A partir de 15 mm de espesor. Separación de taladros 32 mm.
Con tornillos especiales premontados y tacos de plasticos para taladros ø 5x12 mm.
Ajuste de altura por excéntrica ± 2 mm.
Zamak niquelado.

FEATURES:

Minimum thickness of 15 mm. 32 mm.between mounting holes.
Comes with special pre-mounted screws and plastic anchors for holes with a diameter of 5 mm. and a lenght of 12 mm.
Heigth adjustment for eccentric hinges ± 2 mm. Nickel zamak.

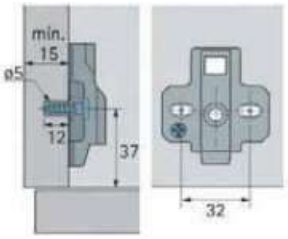

DESCRIPCION *Description*	CODIGO *Code*
Placa base montaje directo T43 / *T43 mounting plate*	9900317

PLACAS ANGULARES PARA SUPLEMENTO DE BASES

Parallel distance plates for wing mounting plates

CARACTERISTICAS TECNICAS:

Placas angulares en plástico gris para suplemento de bases para bisagras Intermat.
Las placas angulares son apilables, pudiéndose incrementar el ángulo del mueble.
Siempre que se utilicen placas angulares es aconsejable realizar una prueba.

FEATURES:

Plastic silver-grey parallel distance plates for wing mounting plates for Intemat hinges.
These parallel distance paltes are stackable and can thus increase the angle of the unit.
It is advisable to do a trial whenever using parallel distance plates.

DESCRIPCION *Description*	CODIGO *Code*
Placa angular 5º / *5º parallel distance plates*	9900319
Placa angular 10º / *10º parallel distance plates*	9900320

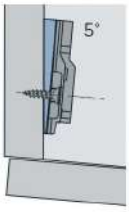

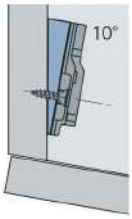

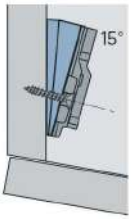

BISAGRAS DE CAZOLETA DE MONTAJE RAPIDO CON AMORTIGUACION INTEGRADA SENSYS

Fast assembly cup hinges with integrated damping Sensys

CARACTERISTICAS TECNICAS:

Número de bisagras por puerta:

La anchura, altura y el peso de la puerta así como la calidad del material de la misma son factores decisivos para el número necesario de bisagras. Los factores que se presentan en la práctica son muy diferentes según el caso. Por ello, el número de bisagras indicado en la figura debe entenderse solo como valor de orientación. En caso de duda, es aconsejable efectuar una prueba o aumentar el numero de bisagras. Por motivos de estabilidad se debe fijar la mayor distancia **X** posible entre las bisagras.

La distancia **X** será como mínimo de 280 mm.

FEATURES:

Number of hinges per door:

*The width, height and weight of the door and the quality of the same material are factors for the necessary number of hinges. The factor that are in practice very different as applicable. Therefore, the number of hinges shown in the is meant only as a value of orientarion. If in doubt, it is advisable to perform a test or to increase the number of hinges. For reasons of stability should be set as far away **X** possible between the hinges. The **X** distance shall be at least 280 mm.*

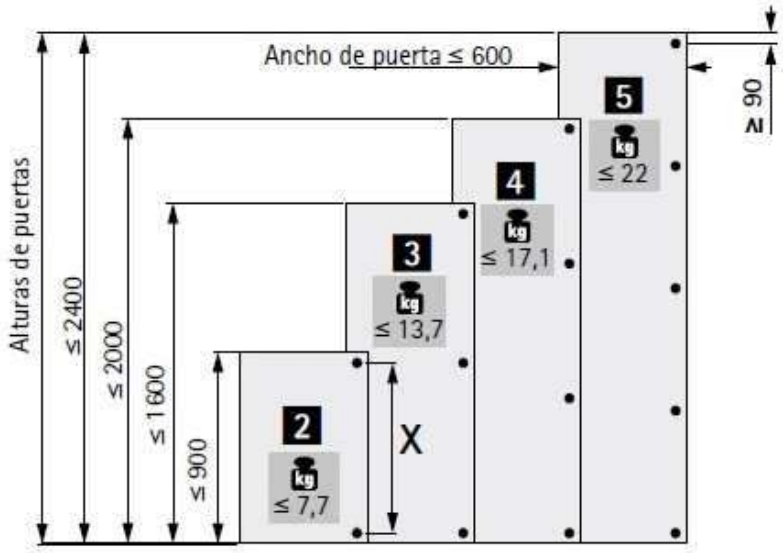

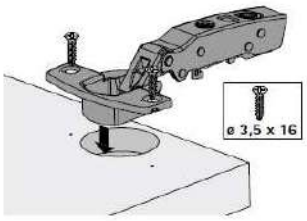

T42 montaje tirafondos

T42 screw-on assembly

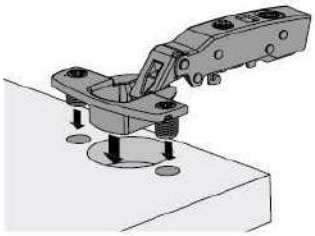

T43 montaje directo

T43 press-in assembly

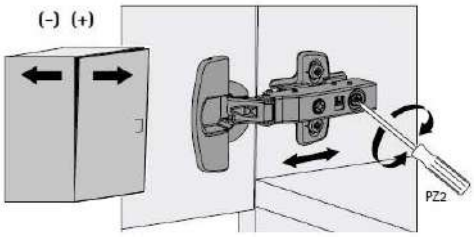

Ajuste de profundidad

Depth adjustment

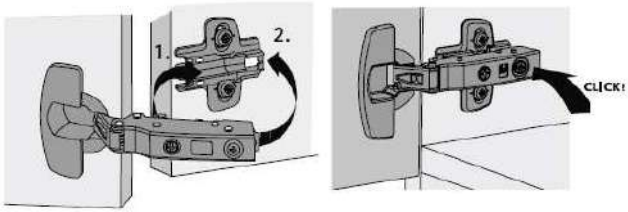

Montaje / *Assembly*

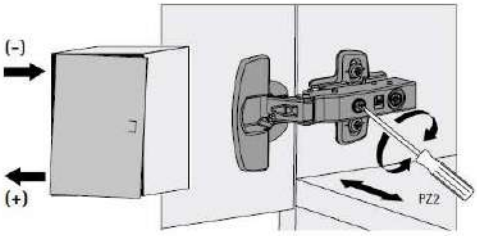

Ajuste de solapadura

Side adjustment

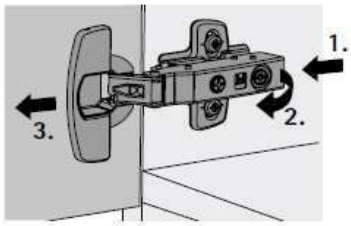

Desmontaje / *Disassembly*

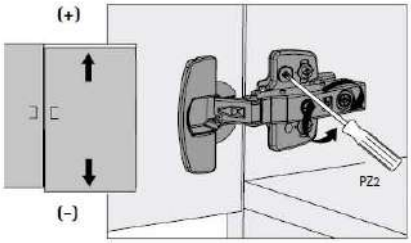

Ajuste de altura

Height adjustment

BISAGRA DE MONTAJE RAPIDO CON AMORTIGUACION INTEGRADA SENSYS 110º

Fast assembly 110º hinge with integrated damping Sensys

CARACTERISTICAS TECNICAS:

Bisagra automática con montaje por clip.
El sistema de amortiguación, se encuentra integrado de modo invisible en el brazo de la bisagra. Cierre silencioso y uniforme debido a la auto retracción desde aprox. 35º.
Para puertas con grosores de 15 a 22 mm. Con cierre automático.
Ajuste de solapadura integrado ± 2 mm.
Ajuste de profundidad integrado + 3 mm / – 2 mm.
Ajuste de altura mediante suplemento.
Cazoleta / brazo de bisagra: acero niquelado.

FEATURES:

Snap-on hinge using clip. The damping system is integrated and concealed in the hinge arm. Silent and uniform closure thanks to pull-function when the open angle is 35º.
For doors 15 mm. to 22 mm. thick. Automatic closure.
Integrated side adjustment ± 2 mm.
Integrated depth adjustment + 3 mm / - 2 mm.
Height adjustment using wing mounting plate.
Hinge cup / arm made of nickel steel.

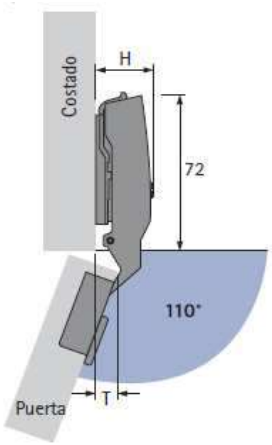

DESCRIPCION *Description*	CODIGO *Code*
Bisagra Sensys 110º TH 52 / *110º TH 52 Sensys hinge*	9903138
Bisagra Sensys 110º TH 53 / *110º TH 53 Sensys hinge*	9902688

BISAGRA DE MONTAJE RAPIDO CON AMORTIGUACION INTEGRADA SENSYS 165º

Fast assembly 165º hinge with integrated damping Sensys

CARACTERISTICAS TECNICAS:

Bisagra automática con montaje por clip.
El sistema de amortiguación, se encuentra integrado de modo invisible en el brazo de la bisagra. Cierre silencioso y uniforme debido a la auto retracción desde aprox. 35º.
Para puertas con grosores de 15 a 22 mm. Con cierre automatico.
Ningún resalte de puerta, espacio interior libre para cajones. El Angulo de la puerta se puede reducir en continuo hasta 120° mediante el tornillo de ajuste.
Ajuste de solapadura integrado + 1,0 mm/- 2,5 mm.
Ajuste de profundidad integrado ± 2 mm.
Ajuste de altura mediante suplemento.
Cazoleta / brazo de bisagra: acero niquelado.

FEATURES:

Snap-on hinge using clip. The damping system is integrated and concealed in the hinge arm. Silent and uniform closure thanks to pull-function when the open angle is 35º.
For doors 15 mm. to 22 mm. thick. Automatic closure.
The opening angle can be reduced to 130º using the adjustment screw. Ideal for corners.
Integrated side adjustment + 1.0 mm / - 2.5 mm.
Integrated depth adjustment ± 2 mm.
Height adjustment using wing mounting plate.
Hinge cup / arm made of nickel steel.

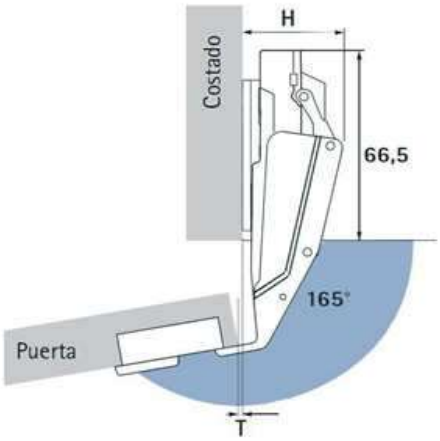

DESCRIPCION *Description*	CODIGO *Code*
Bisagra Sensys 165º TH 53 / *165º TH 53 Sensys hinge*	9906257

BISAGRA DE MONTAJE RAPIDO CON AMORTIGUACION INTEGRADA SENSYS 45º

Fast assembly 45º hinge with integrated damping Sensys

CARACTERISTICAS TECNICAS:

Bisagra automática con montaje por clip.
El sistema de amortiguación, se encuentra integrado de modo invisible en el brazo de la bisagra. Cierre silencioso y uniforme debido a la auto retracción desde aprox. 35º.
Para puertas con grosores de 15 a 22 mm. Con cierre automático.
Para módulos de rincón con ángulo de mueble de 45°.
Diámetro de cazoleta 35 mm. Con cierre automático.
Ajuste de solapadura integrado ± 2 mm.
Ajuste de profundidad integrado + 3 mm / – 2 mm.
Ajuste de altura mediante suplemento.
Cazoleta / brazo de bisagra: acero niquelado.

FEATURES:

Snap-on hinge using clip. The damping system is integrated and concealed in the hinge arm. Silent and uniform closure thanks to pull-function when the open angle is 35º.
For doors 15 mm. to 22 mm. thick. Automatic closure.
For corner units with face angle of 45º.
Integrated side adjustment ± 2 mm.
Integrated depth adjustment + 3 mm / - 2 mm.
Height adjustment using wing mounting plate.
Hinge cup / arm made of nickel steel.

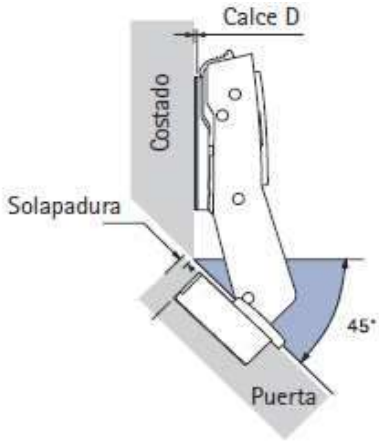

DESCRIPCION *Description*	CODIGO *Code*
Bisagra Sensys 45º TH 52 / *45º TH 52 Sensys hinge*	9903446
Bisagra Sensys 45º TH 53 / *45º TH 53 Sensys hinge*	9902684

BISAGRA DE MONTAJE RAPIDO CON AMORTIGUACION INTEGRADA SENSYS 90º

Fast assembly 90º hinge with integrated damping Sensys

CARACTERISTICAS TECNICAS:

Bisagra automática con montaje por clip.
El sistema de amortiguación, se encuentra integrado de modo invisible en el brazo de la bisagra. Cierre silencioso y uniforme debido a la auto retracción desde aprox. 35º.
Para puertas con grosores de 15 a 22 mm. Con cierre automático.
Para módulos de falso rincón.
Reajuste integrado para el salto de puerta + 1 mm / – 2 mm.
Reajuste integrado de juntas + 3 mm / – 2 mm.
Ajuste de altura mediante suplemento.
Cazoleta / brazo de bisagra: acero niquelado.

FEATURES:

Snap-on hinge using clip. The damping system is integrated and concealed in the hinge arm. Silent and uniform closure thanks to pull-function when the open angle is 35º.
For doors 15 mm. to 22 mm. thick. Automatic closure.
For false corner units.
Integrated overlay adjustment + 1 mm. / - 2 mm.
Integrated joint adjustment + 3 mm / - 2 mm.
Height adjustment using wing mounting plate.
Hinge cup / arm made of nickel steel.

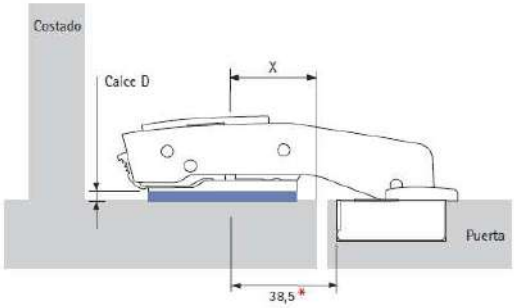

DESCRIPCION *Description*	CODIGO *Code*
Bisagra Sensys 90º TH 52 / *90º TH 52 Sensys hinge*	9903442
Bisagra Sensys 90º TH 53 / *90º TH 53 Sensys hinge*	9902685

BISAGRA DE MONTAJE RAPIDO CON AMORTIGUACION INTEGRADA SENSYS 30º

Fast assembly 30º hinge with integrated damping Sensys

CARACTERISTICAS TECNICAS:

Bisagra automática con montaje por clip.
El sistema de amortiguación, se encuentra integrado de modo invisible en el brazo de la bisagra. Cierre silencioso y uniforme debido a la auto retracción desde aprox. 35º.
Para puertas con grosores de 15 a 22 mm. Con cierre automatico.
Para módulos en diagonal con ángulo de cuerpo de 30°.
Ajuste de solapadura integrado ± 2 mm.
Ajuste de profundidad integrado + 3 mm / – 2 mm.
Ajuste de altura mediante suplemento.

FEATURES:

Snap-on hinge using clip. The damping system is integrated and concealed in the hinge arm. Silent and uniform closure thanks to pull-function when the open angle is 35º.
For doors 15 mm. to 22 mm. thick. Automatic closure.
For diagonal units with a faceangle of 30 °.
Integrated side adjustment ± 2 mm.
Integrated depth adjustment + 3 mm. / - 2 mm.
Height adjustment using wing mounting plate.
Hinge cup / arm made of nickel steel.

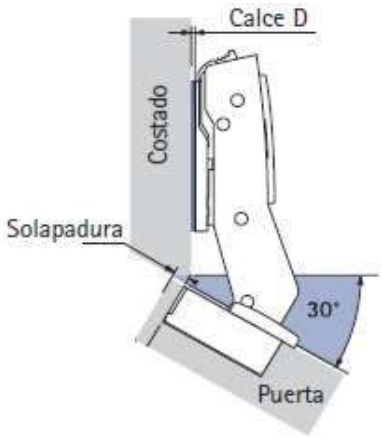

DESCRIPCION *Description*	CODIGO *Code*
Bisagra Sensys 30º TH 52 / *30º TH 52 Sensys hinge*	9903449
Bisagra Sensys 30º TH 53 / *30º TH 53 Sensys hinge*	9903443

BISAGRA DE MONTAJE RAPIDO CON AMORTIGUACION INTEGRADA SENSYS 95º MARCO ALUMINIO

Fast assembly 95º hinge with integrated damping system for aluminium frame doors

CARACTERISTICAS TECNICAS:

Bisagra automática con montaje por clip.
El sistema de amortiguación, se encuentra integrado de modo invisible en el brazo de la bisagra. Cierre silencioso y uniforme debido a la auto retracción desde aprox. 35º.
Para perfil vitrina en marco de aluminio de 20x20 mm grosor. Con cierre automático.
Ajuste de solapadura integrado ± 2 mm.
Ajuste de profundidad integrado + 3 mm / – 2 mm.
Ajuste de altura mediante suplemento.
Cazoleta / brazo de bisagra: acero niquelado.
2 tornillos de fijación para cazoleta de bisagra incluidos.

FEATURES:

Snap-on hinge using clip. The damping system is integrated and concealed in the hinge arm. Silent and uniform closure thanks to pull-function when the open angle is 35º.
For 20x20 mm.thick aluminium frame profiles. Automatic closure.
Integrated side adjustment ± 2 mm.
Integrated depth adjustment + 3 mm / - 2 mm.
Height adjustment using wing mounting plate.
Hinge cup / arm made of nickel steel.
2 mounting screws for hinge cup included.

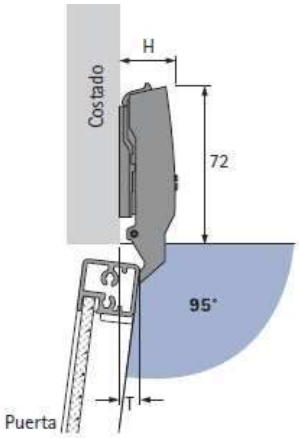

DESCRIPCION *Description*	CODIGO *Code*
Bisagra Sensys 95º Alu T32 / *95º T32 alu Sensys hinge*	9903448

PLACA BASE ATORNILLAR PARA BISAGRAS SENSYS

Sensys screws hinge mounting plates

CARACTERISTICAS TECNICAS:
A partir de 15 mm de espesor. Separación de taladros 32 mm.
Con tirafondos para tablero de aglomerado premontados.
Ajuste de altura por excéntrica ± 2 mm.
Zamak niquelado.

FEATURES:
Minimum thickness of 15 mm. 32 mm.between mounting holes.
Comes with pre-mounted particleboard screws.
Heigth adjustment for eccentric hinges ± 2 mm. Nickel zamack.

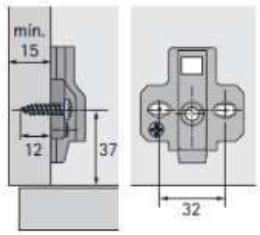

DESCRIPCION *Description*	CODIGO *Code*
Placa base montaje atornillar TH 52 / *TH 52 mounting plate*	9902693

PLACA BASE MONTAJE DIRECTO PARA BISAGRAS SENSYS

Sensys direct mounting hinge mounting plates

CARACTERISTICAS TECNICAS:
A partir de 15 mm de espesor. Separación de taladros 32 mm.
Con tornillos especiales premontados y tacos de plasticos para taladros ø 5x12 mm.
Ajuste de altura por excéntrica ± 2 mm.
Zamak niquelado.

FEATURES:
Minimum thickness of 15 mm. 32 mm.between mounting holes.
Comes with special pre-mounted screws and plastic anchors for holes with a diameter of 5 mm. and a lenght of 12 mm.
Heigth adjustment for eccentric hinges ± 2 mm. Nickel zamak.

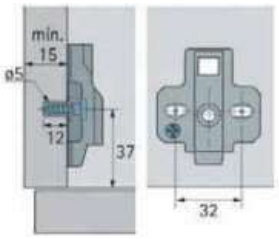

DESCRIPCION *Description*	CODIGO *Code*
Placa base montaje directo TH 53 / *TH 53 mounting plate*	9902692
Placa base montaje directo TH 53 calce 0 / *TH 53 mounting plate*	9903969

TAPAS DECORATIVAS PARA BISAGRAS SENSYS

Decorative covers for Sensys hinges

CARACTERISTICAS TECNICAS:
Tapa decorativa para brazo de bisagra Sensys.
Tapa decorativa para cazoleta de bisagra Sensys.
Acero niquelado.

FEATURES:
Decorative cover for Sensys hinge arm.
Decorative hinge cup for Sensys hinge arm.
It is advisable to do a trial whenever using parallel distance plates.

DESCRIPCION *Description*	CODIGO *Code*
Tapa brazo Sensys / *Cover Sensys hinge*	9902696
Tapa brazo Diomo Sensys / *Diomo cover Sensys hinge*	9908270
Tapa cazoleta Sensys / *Hinge cup Sensys hinge*	9902695

BISAGRAS Y BASES PARA VITRINAS ALUMINIO
Hinges and mounting plate for aliminium doors

CARACTERISTICAS TECNICAS:
Bolsa con bisagras solapadas y bases para kit vitrinas de aluminio 20x20 mm y vitrina modelo Gama. Bolsas de 2 y 3 juegos de bisagras.
Acabado: Niquel cromado.
FEATURES:
Bag with overlapping bases kit hinges and bases aluminum doors 20x20 mm and model kit Gama. Available in bag 2 and 3 sets of hinges.
Finish: Nickel plated.

Bisagra para vitrina aluminio 20x20 mm
Aluminum door hinge 20x20 mm

DESCRIPCION *Description*	CODIGO *Code*
Bolsa 2 bisagras + bases 20x20 mm / *Bag of 2 hinges 20x20 mm*	9903445
Bolsa 3 bisagras + bases 20x20 mm / *Bag of 3 hinges 20x20 mm*	9903444
Bolsa 2 bisagras + bases modelo Gama / *Bag of 2 hinges Gama*	9900362
Bolsa 3 bisagras + bases modelo Gama / *Bag of 3 hinges Gama*	9900363

Bisagra para vitrina aluminio Gama
Aluminum door hinge Gama

SISTEMA DE APERTURA MOVI-CORNER
Movi-corner opening system

CARACTERISTICAS TECNICAS:
Sistema de apertura lateral para módulos de rincón angular.
Acabados: Inox y cromo mate.
Alturas estándar 700 y 900 mm. Diámetro de barra 28 mm.
FEATURES:
Lateral opening system for angular corner units.
Finishes: Stainless steel and Matte chrome.
Standard heigths of 700 and 900 mm. Rood diameter 28 mm.

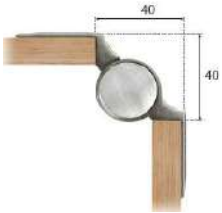

DESCRIPCION *Description*	CODIGO *Code*
Movi-corner 700 mm cromo mate / *Matte chrome 700 mm*	9900322
Movi-corner 700 mm Inox / *Stainless steel 700 mm*	9900323
Movi-corner 900 mm cromo mate / *Matte chrome 900 mm*	9900324
Movi-corner 900 mm Inox / *Stainless steel 900 mm*	9900325

SISTEMA DE APERTURA RINCOBASIC
Rincobasic opening system

CARACTERISTICAS TECNICAS:
Sistema de unión indicado para puertas rincón con tirador integrado tipo **"J"**
Acabados: Plata mate, Inox, blanco y negro.
Alturas estándar 700, 800 y 900 mm. Ancho de barra 40 mm.
FEATURES:
Connection system indicated for corner doors with integrated handle type "J"
Finishes: Matt silver, stainless steel, black and white.
Standard heights 700, 800 and 900 mm. 40 mm bar width.

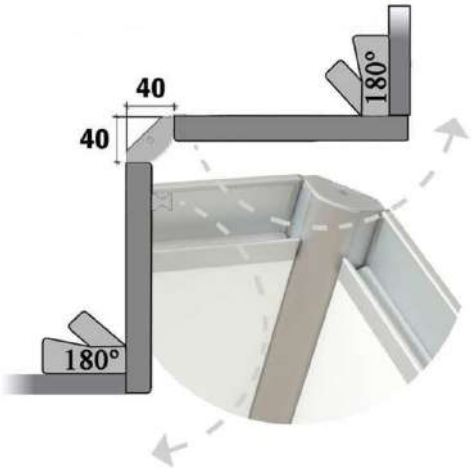

DESCRIPCION *Description*	CODIGO *Code*
Bisagra Rincobasic 700 mm plata mate / *Rincobasic silver 700 mm*	9908845
Bisagra Rincobasic 800 mm plata mate / *Rincobasic silver 800 mm*	9908849
Bisagra Rincobasic 900 mm plata mate / *Rincobasic silver 900 mm*	9908880
Bisagra Rincobasic 700 mm Inox / *Rincobasic stainless steel 700 mm*	9908846
Bisagra Rincobasic 800 mm Inox / *Rincobasic stainless steel 800 mm*	9908850
Bisagra Rincobasic 900 mm Inox / *Rincobasic stainless steel 900 mm*	9908881
Bisagra Rincobasic 700 mm blanco / *Rincobasic white 700 mm*	9908848
Bisagra Rincobasic 800 mm blanco / *Rincobasic white 800 mm*	9908852
Bisagra Rincobasic 900 mm blanco / *Rincobasic white 900 mm*	9908883
Bisagra Rincobasic 700 mm negro / *Rincobasic black 700 mm*	9908847
Bisagra Rincobasic 800 mm negro / *Rincobasic black 800 mm*	9908851
Bisagra Rincobasic 900 mm negro / *Rincobasic black 900 mm*	9908882

SET PISTON DE GAS ELEVABLE PARA PUERTAS
Set of gas springs for raisable doors

CARACTERISTICAS TECNICAS:
Set pistón de gas para puertas de madera y aluminio elevables.
Para ángulos de apertura 80º, 90º y 100º en función del montaje del adaptador para la puerta. Terminación gris.
El set incluye: enganche para lateral modulo, adaptador para puerta madera y adaptador para puerta aluminio.
Pistón corto: 164 mm. 5 kg.
Pistón largo: 247 mm. 5 kg. / 8 kg. / 12 kg.

FEATURES:
Set of gas spring for raisable wood and aluminium doors.
For opening angles of 80º/90º/100º depending on how the adapter is mounted to the door. Grey finish.
The set includes: side hook for unit, wood door adapter and aluminium door adapter.
Short spring: 164 mm. 5 kg.
Long spring: 247 mm. 5 kg /8 kg /12 kg.

DESCRIPCION *Description*	CODIGO *Code*
Pistón 164 mm 5 Kg / *164 mm spring 5 Kg*	9900297
Pistón 247 mm 5 Kg / *247 mm spring 5 Kg*	9900298
Pistón 247 mm 8 Kg / *247 mm spring 8 Kg*	9900299
Pistón 247 mm 12 Kg / *247 mm spring 12 Kg*	9900300

PULSADORES UNIVERSAL PUSH-TO-OPEN
Push-to-open universal door opener

CARACTERISTICAS TECNICAS:
Sistema de apertura para puertas sin tirador.
Medida de expulsión 40 mm. (realizar siempre una prueba)
Acabado gris.

FEATURES:
Opening system for doors without handles.
Expulsion measure 40 mm. (always do a test)
Gray finish.

Superficie / *Surface*

Embutido / *Inlay*

DESCRIPCION *Description*	CODIGO *Code*
Pulsador superficie Pusch-to-open / *Push-to-open opener*	9902687
Pulsador embutido ø 8x75 mm / *Pusch recedded ø 8x75 mm*	9908020

ELEVADOR PUERTA EN PARALELO EXTENSIBLE
Extendable parallel door raiser

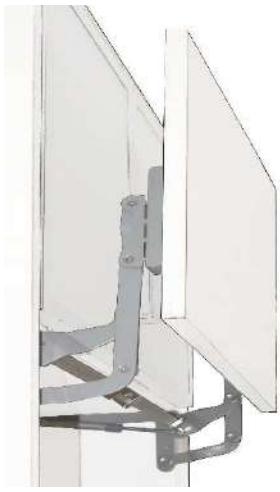

CARACTERISTICAS TECNICAS:
Mecanismo para puertas elevables en paralelo extensible de 600 a 1000 mm ancho.
Equipado con resorte de gas. Acabado gris.
Para hueco de luz interior: minimo 330 mm, máximo 450 mm.

FEATURES:
Mechanism for extendable raisable parallel doors from 600 mm to 1000 mm wide.
Equiped with gas spring. Grey finish.
For inside ligth area: minimum 330 mm, maximum 450 mm.

DESCRIPCION *Description*	CODIGO *Code*
Elevador extensible 600-1000 mm / *Extendal elevateur 600-1000 mm*	9903271

SET ELEVACION ABATIBLE FREEflap 350 mm.

Elevation abatible set FREEflap 350 mm.

CARACTERISTICAS TECNICAS:

Set elevación abatible para módulos con altura 350 mm, para puertas de madera o marcos de aluminio 20x20 mm.
Profundidad de montaje mínimo 118 mm. Potencia de alzamiento hasta 14,7 kg.
Freno multiposición. Angulo de apertura 107º.
Set compuesto de 2 herrajes FREEflap (izquierda y derecha), embellecedores para el herraje acabado en gris, placas de unión frontal, limitadores ángulo apertura a 90º y patrón de perforación.
En opción Push, incluye mecanismo de expulsión en gris.
En opción marco aluminio 20x20 mm, incluye adaptadores para el marco de aluminio.

FEATURES:

Set folding lifting modules with height 350 mm. For wooden doors or aluminium frame 20x20 mm. Minimum depth of 118 mm assembly. Power lifting up to 14,7 kg.
Multiposition brake. 107º opening angle.
Set composed of two hardware FREEflap (left and right), embellishers for fitting grey finish, plate front attachment, limiters angle opening 90º and perforation pattern.
In Push option includes ejection mechanism in gray.
In 20x20 mm aluminum frame option includes adapters for aluminium frame.

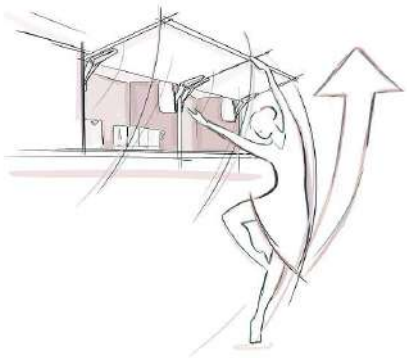

DESCRIPCION *Description*	CODIGO *Code*
Set elevación FREEflap 200→250x600 mm / *Elevation set FREEflap 200 →250 x600 mm*	9909428
Set elevación FREEflap 350x600→700 mm / *Elevation set FREEflap 350x600 →700 mm*	9907531
Set elevación FREEflap 350x900 mm / *Elevation set FREEflap 350x 900 mm*	9907532
Set elevación FREEflap 350x600→700 mm PUSH-TO-OPEN / *Elevation pusch-to-open set FREEflap 350x600 →700 mm*	9907533
Set elevación FREEflap 350x900 mm PUSH-TO-OPEN / *Elevation pusch-to-open set FREEflap 350x900 mm*	9907534
Set elevación FREEflap 350x600→700 mm aluminio 20x20 / *Set FREEflap 350x600 →700 mm aluminium 20x20*	9907535
Set elevación FREEflap 350x900 mm aluminio 20x20 / *Set FREEflap 350x 900 mm aluminium 20x20*	9907536
Set elevación FREEflap 350x600→700 mm PUSH-TO-OPEN aluminio 20x20 / *Set FREEflap 350x600 →700 mm push aluminium*	9907537
Set elevación FREEflap 350x900 mm PUSH-TO-OPEN aluminio 20x20 / *Set FREEflap 350x 900 mm push aluminium 20x20*	9907538

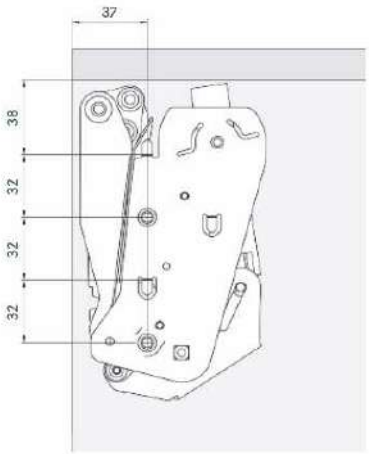

Vista desde la derecha (herraje izquierdo)
View from right (left fitting)

Herraje izquierdo con embellecedor
Left fitting with dress cap

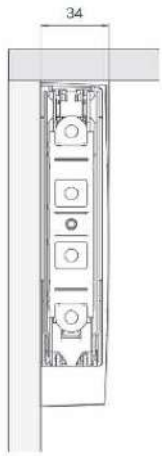

Vista frontal
View from front

SET ELEVACION ABATIBLE FREEflap 450 mm.

Elevation abatible set FREEflap 450 mm.

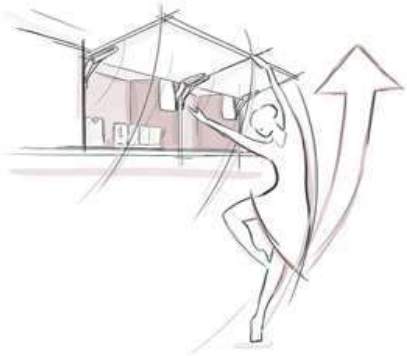

CARACTERISTICAS TECNICAS:

Set elevación abatible para módulos con altura 450 mm, para puertas de madera o marcos de aluminio 20x20 mm.
Profundidad de montaje mínimo 130 mm. Potencia de alzamiento hasta 21,4 kg.
Freno multiposición. Angulo de apertura total 107º con limitador de angulo apertura a 90º integrado en el herraje
Set compuesto de 2 herrajes FREEflap (izquierda y derecha), embellecedores para el herraje acabado en gris, placas de unión frontal y patrón de perforación.
En opción Push, incluye mecanismo de expulsión en gris.
En opción Push, incluye mecanismo de expulsión en gris.
En opción marco aluminio 20x20 mm, incluye adaptadores para el marco de aluminio.

FEATURES:

Set folding lifting modules with height 450 mm. For wooden doors or aluminium frame 20x20 mm. Minimum depth of 130 mm assembly. Power lifting up to 21,4 kg.
Multiposition brake. Total opening angle 107º, limiter 90º opening angle integrated.
Set composed of two hardware FREEflap (left and right), embellishers for fitting grey finish, plate front attachment, limiters angle opening 90º and perforation pattern.
In Push option includes ejection mechanism in gray.
In 20x20 mm aluminum frame option includes adapters for aluminium frame.

DESCRIPCION *Description*	CODIGO *Code*
Set elevación FREEflap 450x600→700 mm / *Elevation set FREEflap 450x600 →700 mm*	9907539
Set elevación FREEflap 450x900 mm / *Elevation set FREEflap 450x 900 mm*	9907511
Set elevación FREEflap 450x600→700 mm PUSH-TO-OPEN / *Elevation pusch-to-open set FREEflap 450x600 →700 mm*	9907541
Set elevación FREEflap 450x900 mm PUSH-TO-OPEN / *Elevation pusch-to-open set FREEflap 450x900 mm*	9907542
Set elevación FREEflap 450x600→700 mm aluminio 20x20 / *Set FREEflap 450x600 →700 mm aluminium 20x20*	9907543
Set elevación FREEflap 450x900 mm aluminio 20x20 / *Set FREEflap 450x 900 mm aluminium 20x20*	9907544
Set elevación FREEflap 450x600→700 mm PUSH-TO-OPEN aluminio 20x20 / *Set FREEflap 450x600 →700 mm push aluminium*	9907545
Set elevación FREEflap 450x900 mm PUSH-TO-OPEN aluminio 20x20 / *Set FREEflap 450x 900 mm push aluminium 20x20*	9907546

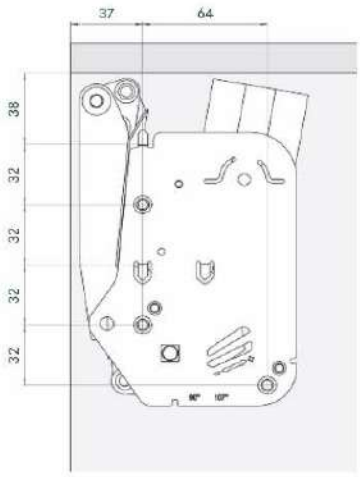

Vista desde la derecha (herraje izquierdo)
View from right (left fitting)

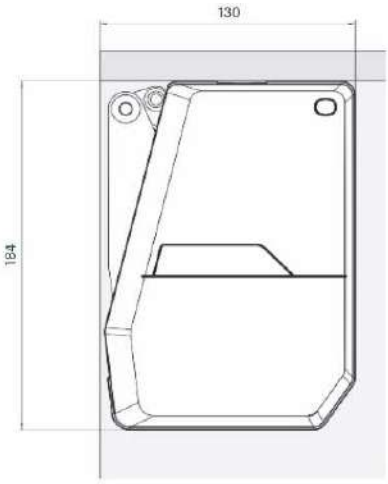

Herraje izquierdo con embellecedor
Left fitting with dress cap

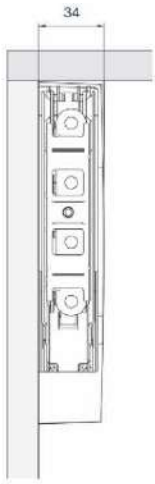

Vista frontal
View from front

SET ELEVACION ABATIBLE FREEflap 600 mm.

Elevation abatible set FREEflap 600 mm.

CARACTERISTICAS TECNICAS:

Set elevación abatible para módulos con altura 600 mm, para puertas de madera o marcos de aluminio 20x20 mm.
Profundidad de montaje mínimo 130 mm. Potencia de alzamiento hasta 27,3 kg.
Freno multiposición. Angulo de apertura total 107º con limitador de angulo apertura a 90º integrado en el herraje
Set compuesto de 2 herrajes FREEflap (izquierda y derecha), embellecedores para el herraje acabado en gris, placas de unión frontal y patrón de perforación.
En opción Push, incluye mecanismo de expulsión en gris.
En opción Push, incluye mecanismo de expulsión en gris.
En opción marco aluminio 20x20 mm, incluye adaptadores para el marco de aluminio.

FEATURES:

Set folding lifting modules with height 600 mm. For wooden doors or aluminium frame 20x20 mm. Minimum depth of 130 mm assembly. Power lifting up to 27,3 kg.
Multiposition brake. Total opening angle 107º, limiter 90º opening angle integrated.
Set composed of two hardware FREEflap (left and right), embellishers for fitting grey finish, plate front attachment, limiters angle opening 90º and perforation pattern.
In Push option includes ejection mechanism in gray.
In 20x20 mm aluminum frame option includes adapters for aluminium frame.

DESCRIPCION *Description*	CODIGO *Code*
Set elevación FREEflap 600x600→700 mm / *Elevation set FREEflap 600x600 →700 mm*	9907512
Set elevación FREEflap 600x900 mm / *Elevation set FREEflap 600x 900 mm*	9907513
Set elevación FREEflap 600x1200 mm / *Elevation set FREEflap 600x1200 mm*	9909429
Set elevación FREEflap 600x600→700 mm PUSH-TO-OPEN / *Elevation pusch-to-open set FREEflap 600x600 →700 mm*	9907547
Set elevación FREEflap 600x900 mm PUSH-TO-OPEN / *Elevation pusch-to-open set FREEflap 600x900 mm*	9907548
Set elevación FREEflap 600x600→700 mm aluminio 20x20 / *Set FREEflap 600x600 →700 mm aluminium 20x20*	9907549
Set elevación FREEflap 600x900 mm aluminio 20x20 / *Set FREEflap 600x 900 mm aluminium 20x20*	9907550
Set elevación FREEflap 600x600→700 mm PUSH-TO-OPEN aluminio 20x20 / *Set FREEflap 600x600 →700 mm push aluminium*	9907551
Set elevación FREEflap 600x900 mm PUSH-TO-OPEN aluminio 20x20 / *Set FREEflap 600x900 mm push aluminium 20x20*	9907552

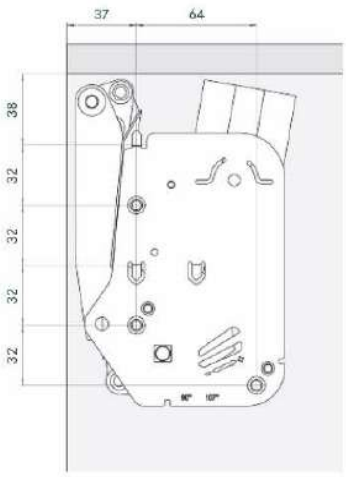

Vista desde la derecha (herraje izquierdo)
View from right (left fitting)

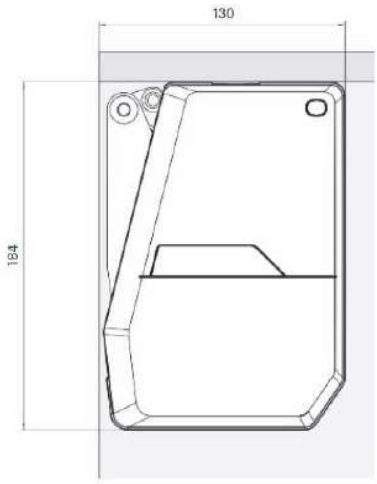

Herraje izquierdo con embellecedor
Left fitting with dress cap

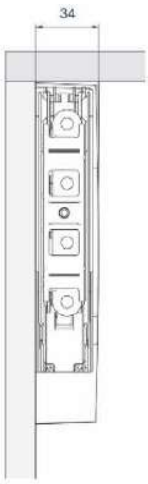

Vista frontal
View from front

SET ELEVACION PLEGABLE FREEfold

Elevation folding set FREEfold

CARACTERISTICAS TECNICAS:

Set elevación plegable para módulos con alturas 700 y 90 mm con puertas de madera. Profundidad de montaje mínimo 288 mm. Potencia de alzamiento hasta 18,7 kg. Freno multiposición. Angulo de apertura 107º.

Set compuesto de 2 herrajes FREEfold (izquierda y derecha), embellecedores para el herraje acabado en gris, placas de unión frontal, bisagras intermedias para fijación con tornillos, limitadores de ángulo de apertura a 90º y patrón de perforación. patrón de perforación.

En opción E-TOUCH, incluye unidad de motor, tornillos fijación, adaptador corriente, mandos radiofrecuencia, cable de corriente versión EU y plantilla de taladros.

FEATURES:

Set lifting folding module with 700 mm and heights 900 mm for wooden doors. Minimum depth of 288 mm assembly. Power lifting 18,7 kg up.

Multiposition brake. 107º opening angle.

Set composed of two hardware FREEfold (left and right), embellishers for fitting gray finish,plate front attachment, intermediate hinges screw fixation, limiters 90º opening angle and perforation pattern.

In-TOUCH E, option includes motor unit, fixing screws, power adapter, radiofrequency controls, power cable EU version and drilling template.

DESCRIPCION *Description*	CODIGO *Code*
Set elevación FREEfold 700x600→700 mm / *Elevation set FREEfold 700x600 →700 mm*	9907553
Set elevación FREEfold 700x900 mm / *Elevation set FREEfold 700x 900 mm*	9907554
Set elevación FREEfold 700x1200 mm / *Elevation set FREEfold 700x1200 mm*	9909430
Set elevación FREEfold 800x600→700 mm / *Elevation set FREEfold 800x600→700 mm*	9909431
Set elevación FREEfold 800x900 mm / *Elevation set FREEfold 800x 900 mm*	9909432
Set elevación FREEfold 900x600→700 mm / *Elevation set FREEfold 900x600→700 mm*	9907557
Set elevación FREEfold 900x900 mm / *Elevation set FREEfold 900x 900 mm*	9907558
Set elevación FREEfold 900x1200 mm / *Elevation set FREEfold 900x1200 mm*	9909433
Set elevación FREEfold E-TOUCH 700x600→700 mm / *Elevation set FREEfold E-TOUCH 700x600→700 mm*	9907555
Set elevación FREEfold E-TOUCH 700x900 mm / *Elevation set FREEfold E-TOUCH 700x900 mm*	9907556
Set elevación FREEfold E-TOUCH 900x600→700 mm / *Elevation set FREEfold E-TOUCH 900x600→700 mm*	9907559
Set elevación FREEfold E-TOUCH 900x900 mm / *Elevation set FREEfold E-TOUCH 900x900 mm*	9907560

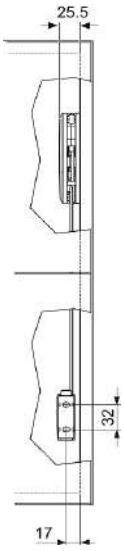

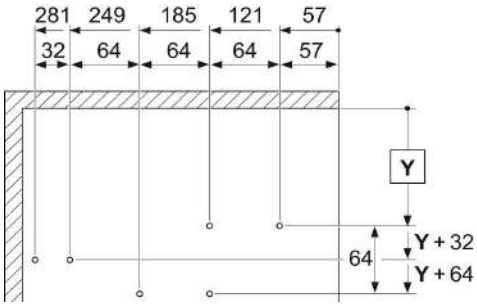

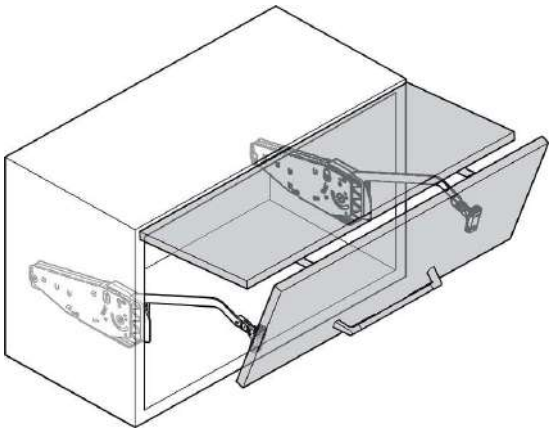

SET ELEVACION VERTICAL FREEslide

Elevation vertical set FREEslide

CARACTERISTICAS TECNICAS:

Set elevación vertical para módulos con altura 350-450 mm para puertas de madera. Profundidad de montaje mínimo 277 mm. Potencia de alzamiento 17,4 kg.
Freno multiposicion. Set compuesto de 2 herrajes FREEslide (izquierda y derecha), embellecedores para el herraje acabado en gris, placas de unión frontal, barra estabilizadora en aluminio anodizado y patrón de perforación.
En opción E-TOUCH, incluye unidad de motor, tornillos fijación, adaptador corriente, mandos radiofrecuencia, cable de corriente versión EU y plantilla de taladros.

FEATURES:

Set vertical lift module height 350-450 mm for wooden doors.
Minimum mounting depth of 277 mm. Power lifting 17,4 kg up. Multiposition brake.
Set composed of two hardware FREEslide (left and right), embellishers for fitting gray finish, plate front attachment, stabilizer bar anodized aluminium and perforation pattern.
In-TOUCH E, option includes motor unit, fixing screws, power adapter, radiofrequency controls, power cable EU version and drilling template.

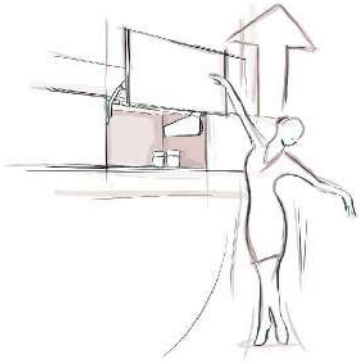

DESCRIPCION *Description*	CODIGO *Code*
Set elevación FREEslide 350x600 mm / *Elevation set FREslide 350x600 mm*	9909434
Set elevación FREEslide 450x600 mm / *Elevation set FREslide 450x600 mm*	9907561
Set elevación FREEslide 450x700 mm / *Elevation set FREslide 450x700 mm*	9907562
Set elevación FREEslide 450x900 mm / *Elevation set FREslide 450x900 mm*	9907563
Set elevación FREEslide 450x1200 mm / *Elevation set FREslide 450x1200 mm*	9909435
Set elevación FREEslide E-TOUCH 450x600 mm / *Elevation set FREEslide E-TOUCH 450x600 mm*	9907564
Set elevación FREEslide E-TOUCH 450x700 mm / *Elevation set FREEslide E-TOUCH 450x700 mm*	9907565
Set elevación FREEslide E-TOUCH 450x900 mm / *Elevation set FREEslide E-TOUCH 450x900 mm*	9907566

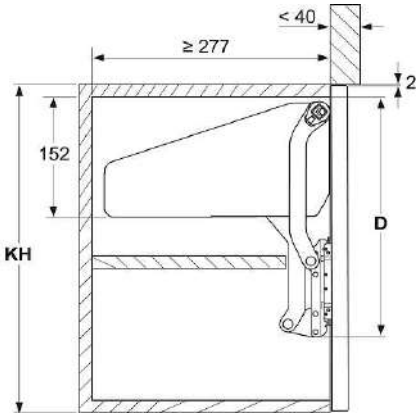

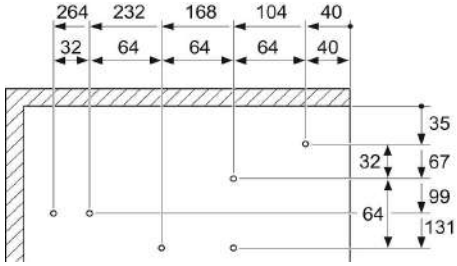

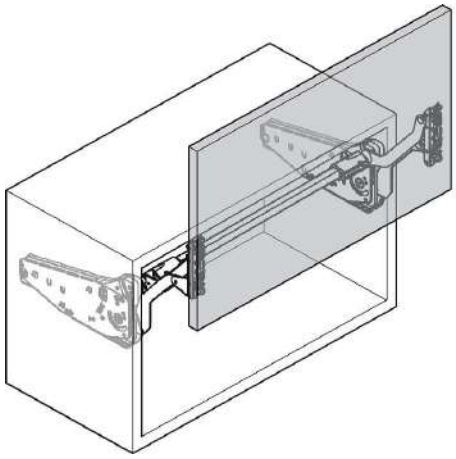

SET ELEVACION BASCULANTE FREEswing

Elevation basculante set FREEswing

CARACTERISTICAS TECNICAS:

Set elevación basculantel para módulos con altura 450-600 mm y puertas de madera.
Profundidad de montaje mínimo 273 mm. Potencia de alzamiento 9,4 kg.
Freno multiposicion. Set compuesto de 2 herrajes FREEswing (izquierda y derecha), embellecedores para el herraje acabado en gris, placas de unión frontal, barra estabilizadora en aluminio anodizado y patrón de perforación.
En opción E-TOUCH, incluye unidad de motor, tornillos fijación, adaptador corriente, mandos radiofrecuencia, cable de corriente versión EU y plantilla de taladros.

FEATURES:

Set basculante lift module height 450-600 mm for wooden doors.
Minimum mounting depth of 273 mm. Power lifting 9,4 kg up. Multiposition brake.
Set composed of two hardware FREEswing (left and right), embellishers for fitting gray finish, plate front attachment, stabilizer bar anodized aluminium and perforation pattern.
In-TOUCH E, option includes motor unit, fixing screws, power adapter, radiofrequency controls, power cable EU version and drilling template.

DESCRIPCION *Description*	CODIGO *Code*
Set elevación FREEswing 450x600 mm / *Elevation set FREswing 450x600 mm*	9907567
Set elevación FREEswing 450x700 mm / *Elevation set FREswing 450x700 mm*	9907568
Set elevación FREEswing 450x900 mm / *Elevation set FREswing 450x900 mm*	9907569
Set elevación FREEswing 600x600 mm / *Elevation set FREswing 600x600 mm*	9909436
Set elevación FREEswing E-TOUCH 450x600 mm / *Elevation set FREEswing E-TOUCH 450x600 mm*	9907570
Set elevación FREEswing E-TOUCH 450x700 mm / *Elevation set FREEswing E-TOUCH 450x700 mm*	9907571
Set elevación FREEswing E-TOUCH 450x900 mm / *Elevation set FREEswing E-TOUCH 450x900 mm*	9907572

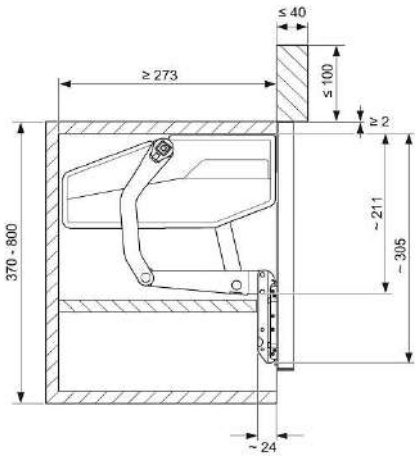

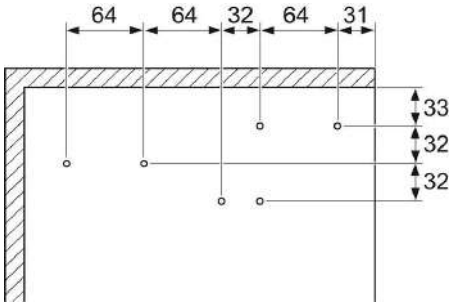

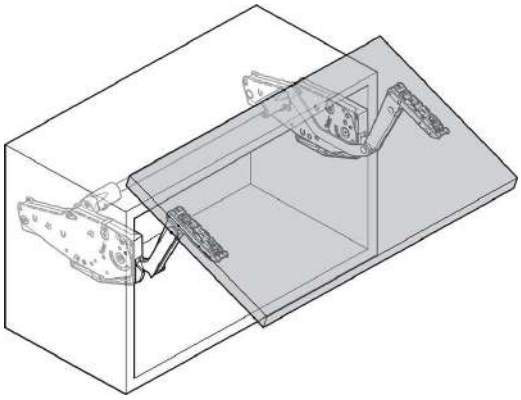

KIT VITRINA DE ALUMINIO LOGIK

Logik aluminium display case kit

CARACTERISTICAS TECNICAS:

Kit vitrina de aluminio compuesto por:
Marco aluminio con junta de goma, escuadras de unión y tornillos fijacion M4x10.
Disponible: vitrina montada con cristal.
Bisagras no incluidas, hay que pedirlas por separado.
Cristal = - 28 mm medidas del marco.
Acabados: Plata mate y acero.

FEATURES:

Aluminium display case kit composed of: aluminium frame with rubber seal, corner pieces and M4x10 mounting screws.
Available: Mounted glass door with glass.
Hinges not includes, must be purchased separately.
Glass = - 28 mm from frame measurements.
Finishes: Matte silver and steel.

Alto *Height*	Ancho (unidades de bisagras por medida) / *Width (hinges per measures)*							
	297	347	397	447	497	597	697	897
348	–	–	–	–	–	2	2	2
448	2	2	2	2	2	2	2	2
598	2	2	2	2	2	2	2	–
698	2	2	2	2	2	2	2	–
798	2	2	2	2	2	2	2	–
898	2	2	2	2	2	2	2	–
1198	3	3	3	3	3	3	3	–
1298	3	3	3	3	3	3	3	–
1398	3	3	3	3	3	3	3	–
1498	3	3	3	3	3	3	3	–
1998	4	4	4	4	4	4	4	–
2198	4	4	4	4	4	4	4	–

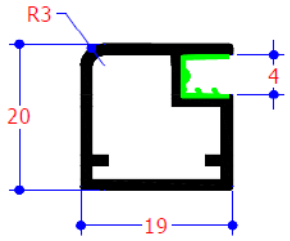

KIT VITRINA DE ALUMINIO DEKOR

Dekor aluminium display case kit

CARACTERISTICAS TECNICAS:

Kit vitrina de aluminio compuesto por:
Marco aluminio con junta de goma, escuadras de unión y tornillos fijacion M4x10.
Disponible: vitrina montada con cristal.
Bisagras no incluidas, hay que pedirlas por separado.
Cristal = - 6 mm medidas del marco.
Acabados: Plata mate.

FEATURES:

Aluminium display case kit composed of: aluminium frame with rubber seal, corner pieces and M4x10 mounting screws.
Available: Mounted glass door with glass.
Hinges not includes, must be purchased separately.
Glass = - 6 mm from frame measurements.
Finishes: Matte silver.

Alto *Height*	Ancho (unidades de bisagras por medida) / *Width (hinges per measures)*							
	297	347	397	447	497	597	697	897
348	–	–	–	–	–	2	2	2
448	2	2	2	2	2	2	2	2
598	2	2	2	2	2	2	2	–
698	2	2	2	2	2	2	2	–
798	2	2	2	2	2	2	2	–
898	2	2	2	2	2	2	2	–
1198	3	3	3	3	3	3	3	–
1298	3	3	3	3	3	3	3	–
1398	3	3	3	3	3	3	3	–
1498	3	3	3	3	3	3	3	–
1998	4	4	4	4	4	4	4	–
2198	4	4	4	4	4	4	4	–

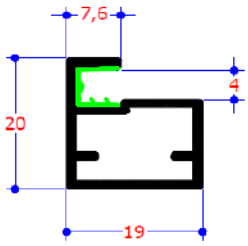

KIT VITRINA DE ALUMINIO GAMA

Gama aluminium display case kit

CARACTERISTICAS TECNICAS:

Kit vitrina de aluminio compuesto por:
Marco aluminio con junta de goma, escuadras de unión y tornillos fijacion M4x10.
Disponible: vitrina montada con cristal.
Bisagras no incluidas, hay que pedirlas por separado.
Cristal = - 66 mm medidas del marco.
Acabados: Plata mate.

FEATURES:

Aluminium display case kit composed of: aluminium frame with rubber seal, corner pieces and M4x10 mounting screws.
Available: Mounted glass door with glass.
Hinges not includes, must be purchased separately.
Glass = - 66 mm from frame measurements.
Finishes: Matte silver.

Alto *Height*	Ancho (unidades de bisagras por medida) / *Width (hinges per measures)*							
	297	347	397	447	497	597	697	897
348	–	–	–	–	–	2	2	2
448	2	2	2	2	2	2	2	2
598	2	2	2	2	2	2	2	–
698	2	2	2	2	2	2	2	–
798	2	2	2	2	2	2	2	–
898	2	2	2	2	2	2	2	–
1198	3	3	3	3	3	3	3	–
1298	3	3	3	3	3	3	3	–
1398	3	3	3	3	3	3	3	–
1498	3	3	3	3	3	3	3	–
1998	4	4	4	4	4	4	4	–
2198	4	4	4	4	4	4	4	–

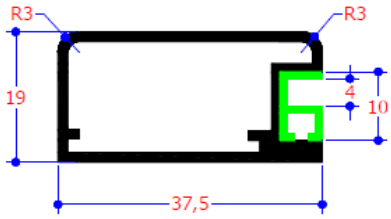

KIT VITRINA DE ALUMINIO ALFIL

Alfil aluminium display case kit

CARACTERISTICAS TECNICAS:

Kit vitrina de aluminio compuesto por:
Marco aluminio con junta de goma, escuadras de unión y tornillos fijacion M4x10.
Disponible: vitrina montada con cristal.
Bisagras no incluidas, hay que pedirlas por separado.
Cristal = - 6 mm medidas del marco.
Acabados: Plata mate y acero.

FEATURES:

Aluminium display case kit composed of: aluminium frame with rubber seal, corner pieces and M4x10 mounting screws.
Available: Mounted glass door with glass.
Hinges not includes, must be purchased separately.
Glass = - 6 mm from frame measurements.
Finishes: Matte silver and steel.

Alto *Height*	Ancho (unidades de bisagras por medida) / *Width (hinges per measures)*							
	297	347	397	447	497	597	697	897
348	–	–	–	–	–	2	2	2
448	2	2	2	2	2	2	2	2
598	2	2	2	2	2	2	2	–
698	2	2	2	2	2	2	2	–
798	2	2	2	2	2	2	2	–
898	2	2	2	2	2	2	2	–
1198	3	3	3	3	3	3	3	–
1298	3	3	3	3	3	3	3	–
1398	3	3	3	3	3	3	3	–
1498	3	3	3	3	3	3	3	–
1998	4	4	4	4	4	4	4	–
2198	4	4	4	4	4	4	4	–

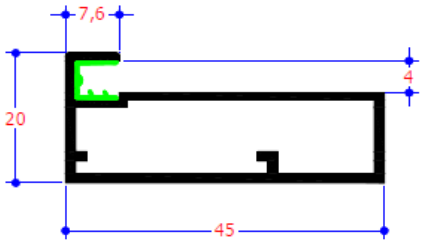

KIT VITRINA DE ALUMINIO AT

At aluminium display case kit

CARACTERISTICAS TECNICAS:

Kit vitrina de aluminio compuesto por:
Marco aluminio con junta de goma, escuadras de unión y tornillos fijacion M4x10.
Disponible: vitrina montada con cristal.
Bisagras no incluidas, hay que pedirlas por separado.
Cristal = - 6 mm medidas del marco.
Acabados: Plata mate y acero.

FEATURES:

Aluminium display case kit composed of: aluminium frame with rubber seal, corner pieces and M4x10 mounting screws.
Available: Mounted glass door with glass.
Hinges not includes, must be purchased separately.
Glass = - 6 mm from frame measurements.
Finishes: Matte silver and steel.

Alto *Height*	Ancho (unidades de bisagras por medida) / *Width (hinges per measures)*							
	297	347	397	447	497	597	697	897
348	–	–	–	–	–	2	2	2
448	2	2	2	2	2	2	2	2
598	2	2	2	2	2	2	2	–
698	2	2	2	2	2	2	2	–
798	2	2	2	2	2	2	2	–
898	2	2	2	2	2	2	2	–
1198	3	3	3	3	3	3	3	–
1298	3	3	3	3	3	3	3	–
1398	3	3	3	3	3	3	3	–
1498	3	3	3	3	3	3	3	–
1998	4	4	4	4	4	4	4	–
2198	4	4	4	4	4	4	4	–

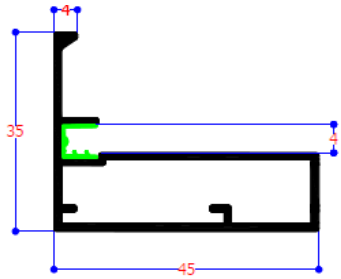

KIT VITRINA DE ALUMINIO MARK

Mark aluminium display case kit

CARACTERISTICAS TECNICAS:

Kit vitrina de aluminio compuesto por:
Marco aluminio con junta de goma, escuadras de unión y tornillos fijacion M4x10.
Disponible: vitrina montada con cristal.
Bisagras no incluidas, hay que pedirlas por separado.
Cristal = - 101 mm medidas del marco.
Acabados: Plata mate y acero.

FEATURES:

Aluminium display case kit composed of: aluminium frame with rubber seal, corner pieces and M4x10 mounting screws.
Available: Mounted glass door with glass.
Hinges not includes, must be purchased separately.
Glass = - 101 mm from frame measurements.
Finishes: Matte silver and steel.

Alto *Height*	Ancho (unidades de bisagras por medida) / *Width (hinges per measures)*							
	297	347	397	447	497	597	697	897
348	–	–	–	–	–	2	2	2
448	2	2	2	2	2	2	2	2
598	2	2	2	2	2	2	2	–
698	2	2	2	2	2	2	2	–
798	2	2	2	2	2	2	2	–
898	2	2	2	2	2	2	2	–
1198	3	3	3	3	3	3	3	–
1298	3	3	3	3	3	3	3	–
1398	3	3	3	3	3	3	3	–
1498	3	3	3	3	3	3	3	–
1998	4	4	4	4	4	4	4	–
2198	4	4	4	4	4	4	4	–

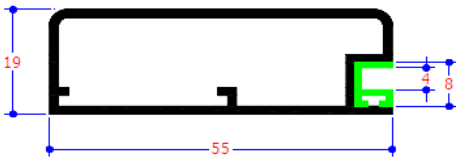

KIT VITRINA DE ALUMINIO CITY

City aluminium display case kit

CARACTERISTICAS TECNICAS:

Kit vitrina de aluminio compuesto por:
Marco aluminio con junta de goma, escuadras de unión y tornillos fijacion M4x10.
Disponible: vitrina montada con cristal.
Bisagras no incluidas, hay que pedirlas por separado.
Cristal = - 2 mm. medidas del marco (cantos cristal pulidos).
Acabados: Plata mate y acero.

FEATURES:

Aluminium display case kit composed of: aluminium frame with rubber seal, corner pieces and M4x10 mounting screws.
Available: Mounted glass door with glass.
Hinges not includes, must be purchased separately.
Glass = - 2 mm. from frame measurements (polished glass edges).
Finishes: Matte silver and steel.

Alto *Height*	Ancho (unidades de bisagras por medida) / *Width (hinges per measures)*							
	297	347	397	447	497	597	697	897
348	–	–	–	–	–	2	2	2
448	2	2	2	2	2	2	2	2
598	2	2	2	2	2	2	2	–
698	2	2	2	2	2	2	2	–
798	2	2	2	2	2	2	2	–
898	2	2	2	2	2	2	2	–
1198	3	3	3	3	3	3	3	–
1298	3	3	3	3	3	3	3	–
1398	3	3	3	3	3	3	3	–
1498	3	3	3	3	3	3	3	–
1998	4	4	4	4	4	4	4	–
2198	4	4	4	4	4	4	4	–

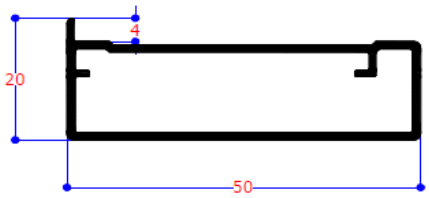

KIT VITRINA DE ALUMINIO ZEN (BB) CON TIRADOR

Zen (BB) aluminium display case kit with handle

CARACTERISTICAS TECNICAS:

Kit vitrina de aluminio compuesto por:
Marco aluminio con junta de goma, escuadras de unión y tornillos fijacion M4x10.
Disponible: vitrina montada con cristal.
Bisagras no incluidas, hay que pedirlas por separado.
Cristal = - 91 mm medida ancho, - 6 mm medida altura del marco.
Acabados: Grafito, blanco y negro.

FEATURES:

Aluminium display case kit composed of: aluminium frame with rubber seal, corner pieces and M4x10 mounting screws.
Available: Mounted glass door with glass.
Hinges not includes, must be purchased separately.
Glass = - 91 mm width measurement, - 6 mm height from frame measurement
Finishes: Graphite, black and white.

Alto *Height*	Ancho (unidades de bisagras por medida) / *Width (hinges per measures)*							
	297	347	397	447	497	597	697	897
348	–	–	–	–	–	2	2	2
448	2	2	2	2	2	2	2	2
598	2	2	2	2	2	2	2	–
698	2	2	2	2	2	2	2	–
798	2	2	2	2	2	2	2	–
898	2	2	2	2	2	2	2	–
1198	3	3	3	3	3	3	3	–
1298	3	3	3	3	3	3	3	–
1398	3	3	3	3	3	3	3	–
1498	3	3	3	3	3	3	3	–
1998	4	4	4	4	4	4	4	–
2198	4	4	4	4	4	4	4	–

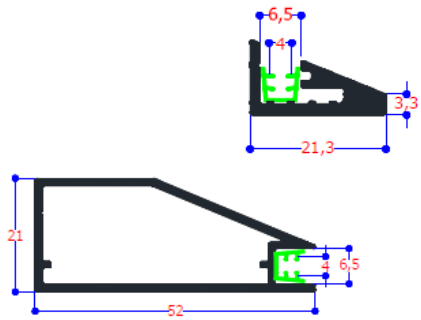

SISTEMA PLEGABLE PARA KIT VITRINA DE ALUMINIO

Folding system for aluminium display case kit

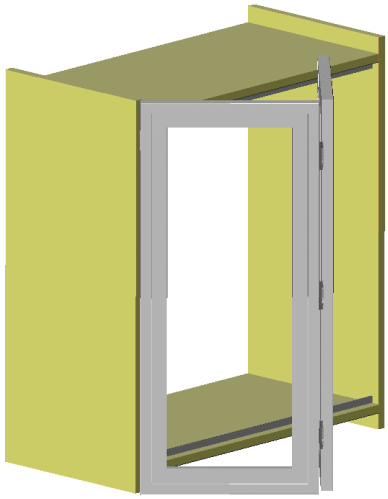

CARACTERISTICAS TECNICAS:

Sistema plegable para kit vitrina de aluminio.
Compuesto por guía superior e inferior en aluminio, tira 5000 mm.
Kit herraje para 2 hojas plegables (3 bisagras unión de puertas + 2 bisagras-guiador y tornillos para fijación)
Disponible solo para modelos: ALFIL, AT, MARK y CITY.
Kit vitrinas de aluminio no incluidas, hay que pedir por separado.
Bisagras para cogida al módulo no incluidas, hay que pedirlas por separado.
Peso máximo recomendado por puerta = 16 Kg.

FEATURES:

Folding system for aluminum display case kit.
Composed of aluminium top and bottom track 5000 mm strip.
Fittings kit for 2 folding sheets (3 door joint hinges + 2 guide hinges and mounting screws.
Available only for the models: ALFIL, AT, MARK and CITY.
Aluminium display case kit not included, must be purchased separately.
Hinges to take the module not included, must be ordered separately.
Maximum recommened weight per door = 16 kg.

DESCRIPCION *Description*	CODIGO *Code*
Guia superior-inferior 5000 mm / Top-bottom guide 5000 mm	9903464
Kit herraje puertas plegables / Fittings kit folding doors	9903465

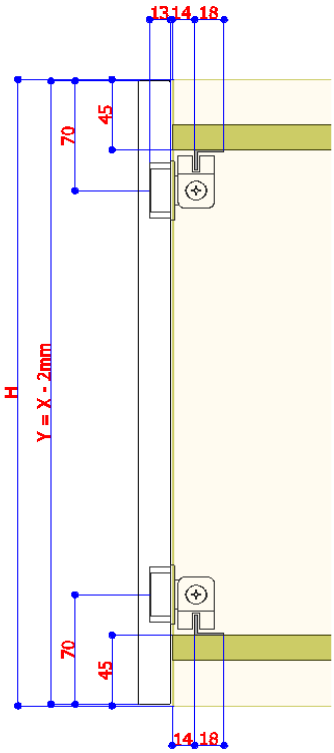

Montaje con guias en la parte interior del mueble.
Mounting guides in the inside the cabinet.

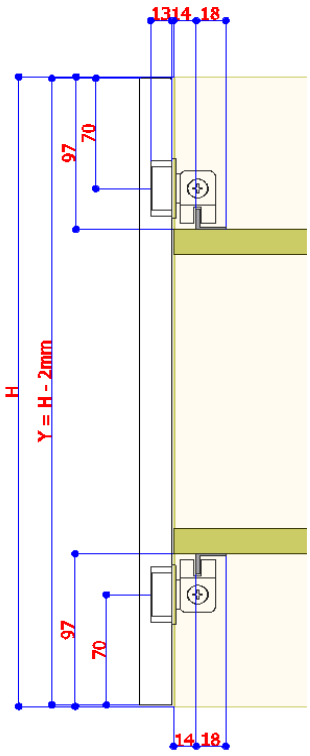

Montaje con guias en la parte exterior del mueble.
Mounting guides in the outer part of the furniture.

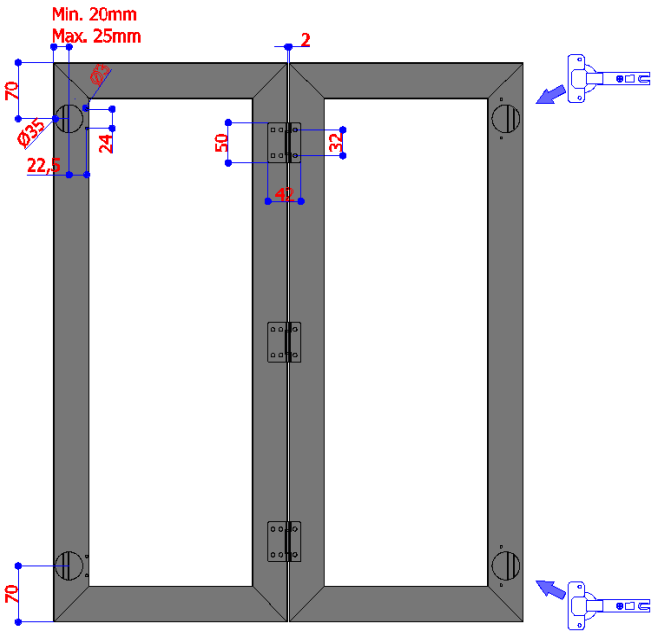

SISTEMA CORREDERA 20 PARA KIT VITRINA DE ALUMINIO

20 sliding system for aluminium display case kit

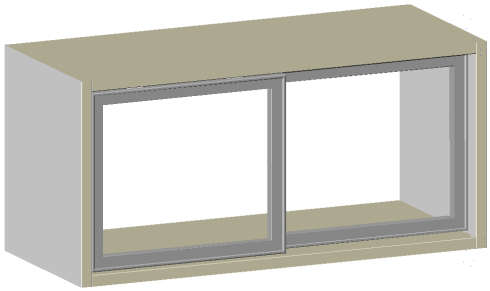

CARACTERISTICAS TECNICAS:

Sistema corredera 20 para kit vitrina de aluminio.
Compuesto por guía superior e inferior en aluminio, tira 3000 mm.
Kit herraje 18x30 para 1 hoja corredera (2 guiadores superiores, 2 carros inferiores, 2 topes superiores, 2 topes inferiores y tornillos para fijación.
Disponible solo para modelos: LOGIK, DEKOR y GAMA.
Kit vitrinas de aluminio no incluidos, hay que pedir por separado.
Peso máximo recomendado por puerta = 25 Kg.

FEATURES:

20 sliding system for aluminiumm disply case kit.
Composed of aluminium top and bottom guides, 3000 mm strip.
Set of 18x30 fittings for 1 sliding sheet (2 top guides, 2 gottom wheels, 2 top stoppers, 2 bottom stoppers and mounting screws.
Available only for models: LOGIK, DEKOR and GAMA.
Aluminium display case kit not included, must be purchased separely.
Maximum recommended weight per door = 25 kg.

DESCRIPCION *Description*	CODIGO *Code*
Guia superior-inferior 3000 mm / *Top-bottom guide 3000 mm*	9900354
Kit herraje 18x30 puerta corredera / *Fitting kit 18x30 sliding door*	9900352

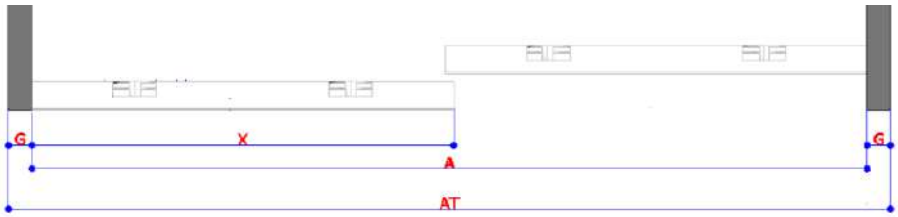

Calculo de ancho para 2 puertas correderas
Width calculation for 2 sliding doors.

MODELO *Model*	CALCULO *Calculation*
LOGIK	X=AT - (Gx2) / 2 + 10 mm
DEKOR	X=AT - (Gx2) / 2 + 4 mm
GAMA	X=AT - (Gx2) / 2 + 19 mm

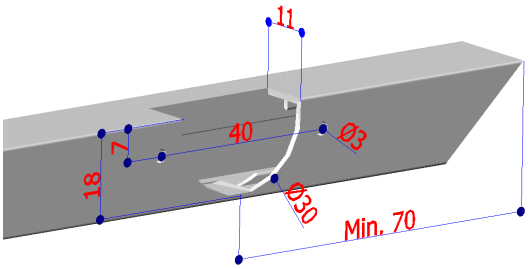

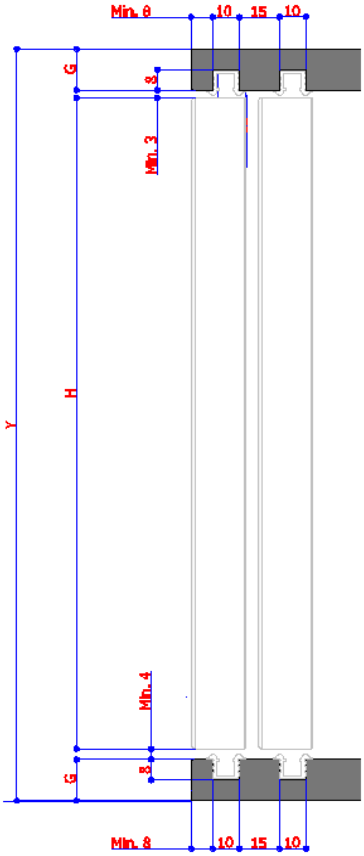

H = Y - (G x 2) - 10mm

SISTEMA CORREDERA 35 PARA KIT VITRINA DE ALUMINIO

35 sliding system for aluminium display case kit

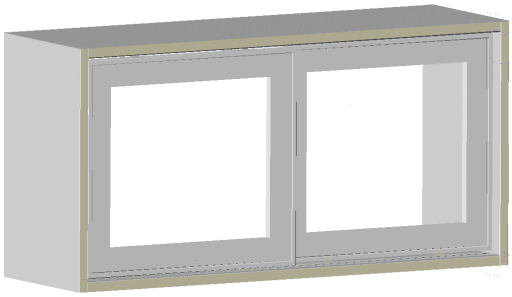

CARACTERISTICAS TECNICAS:

Sistema corredera 35 para kit vitrina de aluminio.
Compuesto por guía superior e inferior en aluminio, tira 3000 mm.
Kit herraje 30x35 para 1 hoja corredera (2 guiadores superiores, 2 carros inferiores, 2 topes superiores, 2 topes inferiores y tornillos para fijación.
Disponible solo para modelos: ALFIL, AT y MARK.
Kit vitrinas de aluminio no incluidos, hay que pedir por separado.
Peso máximo recomendado por puerta = 30 Kg.

FEATURES:

35 sliding system for aluminiumm disply case kit.
Composed of aluminium top and bottom guides, 3000 mm strip.
Set of 30x35 fittings for 1 sliding sheet (2 top guides, 2 gottom wheels, 2 top stoppers, 2 bottom stoppers and mounting screws.
Available only for models: ALFIL, AT and MARK.
Aluminium display case kit not included, must be purchased separely.
Maximum recommended weight per door = 30 kg.

DESCRIPCION *Description*	**CODIGO** *Code*
Guia superior-inferior 3000 mm / *Top-bottom guide 3000 mm*	9900354
Kit herraje 30x35 puerta corredera / *Fitting kit 30x35 sliding door*	9900353

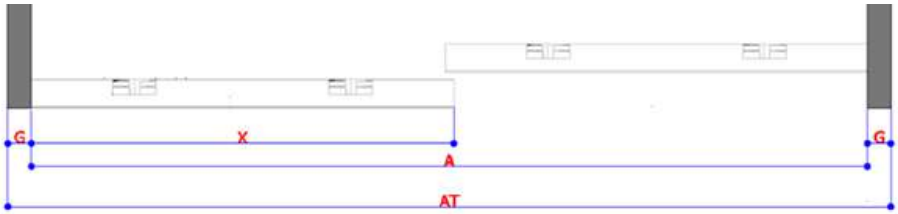

Calculo de ancho para 2 puertas correderas
Width calculation for 2 sliding doors.

MODELO *Model*	CALCULO *Calculation*
ALFIL	X=AT - (Gx2) / 2 + 4 mm
AT	X=AT - (Gx2) / 2 + 4 mm
MARK	X=AT - (Gx2) / 2 + 27 mm

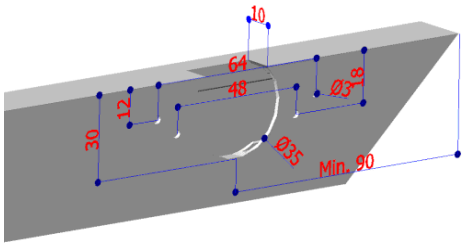

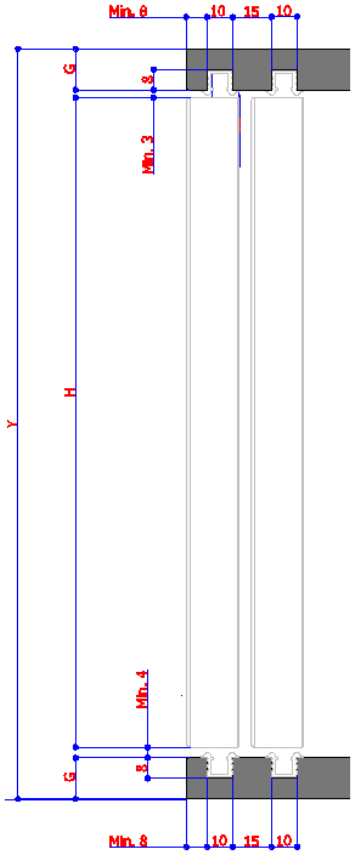

H = Y - (G x 2) - 10mm

TIRADOR TE PARA KIT VITRINA DE ALUMINIO

TE inlaid handle for aluminium display case kit

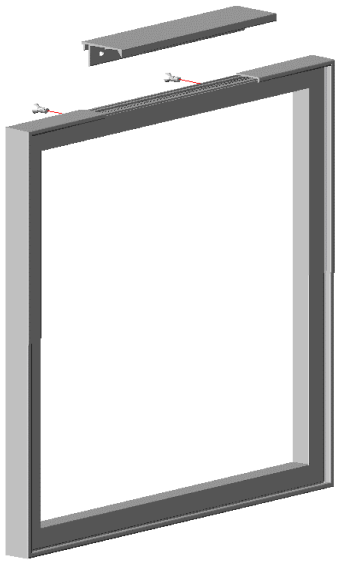

CARACTERISTICAS TECNICAS:

Tirador embutido para kit vitrina de aluminio valido para cualquier modelo.
Compuesto por tirador de 150 mm ancho y tornillos para fijación.
Importante: indicar la posición donde debe ir colocado el tirador, si va centrado o si al contrario va a alguna distancia concreta. Por omisión siempre se colocara centrado.
Acabados: Plata mate y acero.

FEATURES:

Inlay handle for aluminum display case kit valid for any model.
Composed of 150 mm wide handle and mounting screws.
Important: *must indicate where, the handle is to placed, if it is centred or in a specific place. By default will be centered.*
Finishes: Matte silver and steel.

DESCRIPCION *Description*	CODIGO *Code*
Tirador TE plata mate 150 mm / *TE handle matte silver 150 mm*	9903476
Tirador TE acero 150 mm / *TE handle steel 150 mm*	9903466

PERFIL ALUMINIO ADHESIVO PARA VITRINAS EN LAMINADOS

Aluminium profile for glass doors in adhesive laminate

CARACTERISTICAS TECNICAS:

Perfil adhesivo de terminación, para vaciado en puertas vitrinas de laminado.
Disponible en tiras de 3000 mm.
Los ángulos de 90º para terminación se tienen que pedir por separado.
Acabado: Cromo mate.

FEATURES:

Adhesive profile finish for open spaces in laminate display case doors.
Available in 3000 mm strips
The 90° corner pieces must be purchased separately.
Finish: Matte chrome.

DESCRIPCION *Description*	CODIGO *Code*
Perfil Cromo mate 3000 mm / *Matte chrome profile 3000 mm*	9900358
Angulo 90º Cromo mate / *Matte chrome 90º angle*	9900360

BALDA DE CRISTAL TEMPLADO PARA MODULO ALTO

Tempered glass shelf module for high

CARACTERISTICAS TECNICAS:

Balda de cristal templado para módulos altos. Grosor 6 mm.
Para módulos con grosor de costado en 16 mm. Cantos pulidos.

FEATURES:

Shelf tempered glass for high modules. 6 mm thickness.
For modules with thicknes of 16 mm. Polished edges.

DESCRIPCION *Description*	MODULO *Module*	CODIGO *Code*
Balda cristal / *Shelf glass*	400	9905954
Balda cristal / *Shelf glass*	450	9905955
Balda cristal / *Shelf glass*	500	9905956
Balda cristal / *Shelf glass*	600	9905957
Balda cristal / *Shelf glass*	700	9905958
Balda cristal / *Shelf glass*	800	9905959
Balda cristal / *Shelf glass*	900	9905960

CRISTAL LOGIK ESTANDAR Y UNICOLOR PARA KIT VITRINA DE ALUMINIO

Logik standard and unicolour glass for aluminium display case kit

CARACTERISTICAS TECNICAS:

Grosor cristal 4 mm.

Disponible en cristal montado directo sobre kit vitrina de aluminio con el incremento de montaje correspondiente a la medida.

FEATURES:

Glass thickness 4 mm.

Available in mounted directly to the aluminium display case with a mounting increase corresponding to the measurtement.

Transparente
Transparent

Mate acido
Mate acid

Blanco
White

Negro
Black

Burdeos
Bordeaux

Rojo
Red

Naranja
Orange

Verde
Green

Moka
Moka

Beige
Beige

Fucsia
Fuchsia

Gris metal
Grey metal

CRISTAL LOGIK DECORADO PARA KIT VITRINA DE ALUMINIO

Logik decorated glass for kit aluminium glass door

CARACTERISTICAS TECNICAS:

Impresión directa. Grosor cristal 4 mm.
Disponible en cristal montado directo sobre kit vitrina de aluminio con el incremento de montaje correspondiente a la medida.
Es preciso indicar la orientación (horizontal o vertical). Representar con un dibujo cuando se trate de una composión de varias puertas.
Consultar diseños en base de datos disponibles.

FEATURES:

Direct digital printing. Glass thickness 4 mm.
Available in mounted directly to the aluminium display case with a mounting increase corresponding to the measurtement.
The orientation (horizontal or vertical) must be indicated. Represent with a drawing when it is a multi-door composition.
Consult designs in available data base.

6. ACCESORIOS DE ACABADO

Other kitchen accessories

COPETE CLASICO-I PARA ENCIMERAS
Classic-I countertop edging

CARACTERISTICAS TECNICAS:
Copete Clasico-I de fijación superior en aluminio para encimeras laminadas, con juntas de estanqueidad. Presentación: tira de 4000 mm.
Los accesorios de terminación, se tienen que pedir por separado.
Acabado en plata brillo.

FEATURES:
Classic-I edging aluminium upper fixture for laminate countertops with airtight joints.
Sold as: 4000 mm piece.
Finish accessories, must be ordered separately.
Shiny silver finish.

DESCRIPCION *Description*	CODIGO *Code*
Copete Clasico-I tira 4000 mm / *Classic-I edging 4000 mm*	9900364
Rincón interior copete / *Interior corner edging*	9900365
Esquina exterior copete / *Exterior corner edging*	9900366
Terminación lateral derecha / *Right side finish*	9900367
Terminación lateral izquierda / *Left side finish*	9900368

COPETE LISO 45º PARA ENCIMERAS
45º smooth countertop edging

CARACTERISTICAS TECNICAS:
Copete liso 45º de fijación superior en aluminio para encimeras laminadas, con juntas de estanqueidad. Presentación: tira de 4000 mm.
Los accesorios de terminación, se tienen que pedir por separado.
Acabado en plata brillo.

FEATURES:
45º smooth edging aluminium upper fixture for laminate countertops with airtight joints.
Sold as: 4000 mm piece.
Finish accessories, must be ordered separately.
Shiny silver finish.

DESCRIPCION *Description*	CODIGO *Code*
Copete 45º liso tira 4000 mm / 45º smooth edging 4000 mm.	9907494
Rincón interior copete / Interior corner edging	9907495
Esquina exterior copete / Exterior corner edging	9907496
Terminación lateral / Side finish	9907497

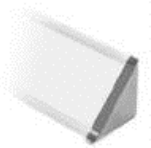

COPETE COMPACT-LINE PARA ENCIMERAS

Compact-line countertop edging

CARACTERISTICAS TECNICAS:

Copete Compac-Line enrollable de fijación adhesiva en aluminio flexible para encimeras laminadas, con juntas estanqueidad.
Presentación: tira de 3000 mm. Medidas 14x14 mm.
Los accesorios de terminación, se tienen que pedir por separado.
Acabado en acero inox.

FEATURES:

Compac-line edging roll-up with adhesive backing and made of flexible aluminium for laminate countertops, with airtigth joints.
Sold as: 3000 mm piece. Thicness 14x14 mm.
Finish accessories must be ordered separately.
Stainless steel finish.

DESCRIPCION *Description*	CODIGO *Code*
Copete Compact-Line tira 3000 mm / *Compact-line edging 3000 mm*	9902933
Rincón interior 90º / *90º Interior corner*	9902934
Rincón interior 135º / *135º Interior corner*	9903269
Esquina exterior 90º / *90º Exterior corner*	9903270
Terminación lateral / *Side finish*	9902935

COPETE UNIÓN PANEL LAMINADO

Laminate panel countertop edging

CARACTERISTICAS TECNICAS:

Copete unión con junta de estanqueidad para panel laminado de 18 mm espesor.
Los accesorios de terminación, se tienen que pedir por separado.
Presentación: tira de 4500 mm. Acabado inox.

FEATURES:

Countertop edging for laminated panel 18 mm thick.
Termination accessories must be ordered separately.
Presentation: 4500 mm strip. Stainless finish

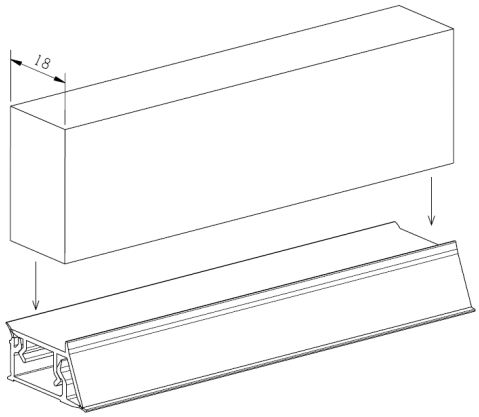

DESCRIPCION *Description*	CODIGO *Code*
Copete unión tira 4500 mm / *Countertop edging 4500 mm*	9909209
Kit tapas laterales / *Side cover kit*	9909210

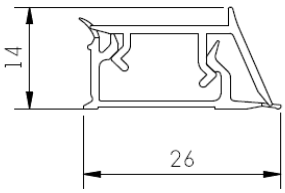

TERMINACION LATERAL PARA ENCIMERAS
Side finish for worktops

CARACTERISTICAS TECNICAS:
Terminación lateral para encimeras laminadas, plegado doble.
Distintos radios en función del postformado de la encimera.
Acabado en aluminio plata.

FEATURES:
Side finish for laminate countertops.
Different sizes available depending on the postformed countertop.
Silver aluminium finish.

DESCRIPCION *Description*	CODIGO *Code*
Encimera RADIO 3 mm, espesor 20 mm / *Radius 3 thickness 20 mm*	9908211
Encimera RADIO 3 mm, espesor 30 mm / *Radius 3 thickness 30 mm*	9903537
Encimera RADIO 3 mm, espesor 38 mm / *Radius 3 thickness 38 mm*	9903396
Encimera RADIO 8 mm, espesor 30 mm / *Radius 8 thickness 30 mm*	9900378
Encimera RADIO 8 mm, espesor 38 mm / *Radius 8 thickness 38 mm*	9903396
Encimera RECTA, espesor 30 mm / *Straight thickness 30 mm*	9902767
Encimera RECTA, espesor 38 mm / *Straight thickness 38 mm*	9902770

TERMINACION UNION EN ANGULO PARA ENCIMERAS
Termination angle union for worktops

CARACTERISTICAS TECNICAS:
Terminación de unión en angulo para encimeras de laminado.
Distintos radios en función del postformado de la encimera.
Acabado en aluminio plata.

FEATURES:
Termination angle union for laminate worktops.
Different sizes available depending on the postformed countertop.
Silver aluminium finish.

DESCRIPCION *Description*	CODIGO *Code*
Encimera RADIO 3 mm, espesor 20 mm / *Radius 3 thickness 20 mm*	9908212
Encimera RADIO 3 mm, espesor 30 mm / *Radius 3 thickness 30 mm*	9903539
Encimera RADIO 3 mm, espesor 38 mm / *Radius 3 thickness 38 mm*	9903397
Encimera RADIO 8 mm, espesor 30 mm / *Radius 8 thickness 30 mm*	9900379
Encimera RADIO 8 mm, espesor 38 mm / *Radius 8 thickness 38 mm*	9903397
Encimera RECTA, espesor 30 mm / *Straight thickness 30 mm*	9902768
Encimera RECTA, espesor 38 mm / *Straight thickness 38 mm*	9902771

TERMINACION UNION EN RECTO PARA ENCIMERAS
Union in straing termination for worktops

CARACTERISTICAS TECNICAS:
Terminación de unión en recto para encimeras de laminado.
Distintos radios en función del postformado de la encimera.
Acabado en aluminio plata.

FEATURES:
Rectal of union in termination for laminate worktops.
Different sizes available depending on the postformed countertop.
Silver aluminium finish.

DESCRIPCION *Description*	CODIGO *Code*
Encimera RADIO 3 mm, espesor 20 mm / *Radius 3 thickness 20 mm*	9908213
Encimera RADIO 3 mm, espesor 30 mm / *Radius 3 thickness 30 mm*	9903538
Encimera RADIO 3 mm, espesor 38 mm / *Radius 3 thickness 38 mm*	9903398
Encimera RADIO 8 mm, espesor 30 mm / *Radius 8 thickness 30 mm*	9900380
Encimera RADIO 8 mm, espesor 38 mm / *Radius 8 thickness 38 mm*	9903398
Encimera RECTA, espesor 30 mm / *Straight thickness 30 mm*	9902769
Encimera RECTA, espesor 38 mm / *Straight thickness 38 mm*	9902772

ZÓCALO ALUMINIO PARA MODULOS DE BASE

Aluminium skirting board for stands

CARACTERISTICAS TECNICAS:
Zócalo de aluminio con junta antihumedad para módulos bajos.
Alturas estandar: 100, 144 y 164 mm.
Presentación: tira de 3950 mm.
Acabado en plata mate.

FEATURES:
Aluminium skirting board with anti-moisture joint for short stands.
Standard heights: 100, 144 and 164 mm.
Sold as a 3950 mm piece.
Matte silver finish.

Zócalo aluminio / ***Aluminium skirting***

DESCRIPCION *Description*	CODIGO *Code*
Zócalo aluminio tira 3950x100 mm / *Aluminum strip 3950x100 mm*	9902940
Zócalo aluminio tira 3950x144 mm / *Aluminum strip 3950x144 mm*	9900387
Zócalo aluminio tira 3950x164 mm / *Aluminum strip 3950x164 mm*	9900390
Rincón flexible 100 mm / *100 mm flexible corner*	9903092
Rincón flexible 144 mm / *144 mm flexible corner*	9900388
Rincón flexible 164 mm / *164 mm flexible corner*	9900391
Pinza zócalo aluminio / *Aluminium skirting boar clip*	9900393

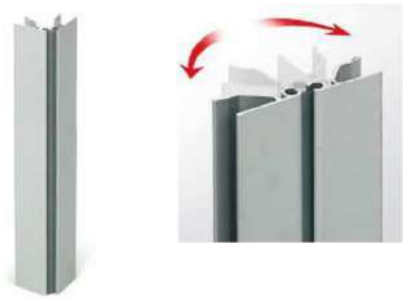

Rincón flexible / ***flexible corner***

Pinza zócalo / ***Boar clip***

ZÓCALO TERMOPLASTICO PARA MODULOS DE BASE

Thermoplastic skirting board for stands

CARACTERISTICAS TECNICAS:
Zócalo termoplástico extrusionado con junta antihumedad para módulos bajos.
Recubierto con lámina de aluminio. Presentación tira de 4000 mm.
Alturas estandar: 100, 150 y 180 mm.
Acabado en acero lijado.

FEATURES:
Extrusionated thermoplastic skirting board with anti-moisture joint for short stands.
Aluminium coated.
Standard heights: 100, 150 and 180 mm.
Sold as a 4000 mm piece. Sanded steel finish.

Zócalo termoplástico / ***Thermoplastic skirting***

DESCRIPCION *Description*	CODIGO *Code*
Zócalo termoplástico tira 4000x100 mm / *Thermoplastic 4000x100 mm*	9903088
Zócalo termoplástico tira 4000x150 mm / *Thermoplastic 4000x150 mm*	9900394
Zócalo termoplástico tira 4000x180 mm / *Thermoplastic 4000x180 mm*	9900396
Rincón flexible 100 mm / *100 mm flexible corner*	9903095
Rincón flexible 150 mm / *150 mm flexible corner*	9900395
Rincón flexible 180 mm / *180 mm flexible corner*	9900397
Esquina 90º rigida 100 mm / *100 mm fixed 90º corner*	9903094
Esquina 90º rigida 150 mm / *150 mm fixed 90º corner*	9903093
Esquina 90º rigida 180 mm / *180 mm fixed 90º corner*	9903513
Pinza zócalo termoplástico / *Thermoplastic skirting boar clip*	9900398

Rincón flexible / ***flexible corner*** **90º rigida** ***/ 90º corner***

Pinza zócalo / ***Boar clip***

ZÓCALO PVC PARA MODULOS DE BASE
PVC skirting board for stands

CARACTERISTICAS TECNICAS:
Zocalo de PVC con junta antihumedad para módulos bajos.
Alturas estandar: 100, 144 y 164 mm.
Presentación: tira de 3950 mm.
Acabado en blanco y plata mate.

FEATURES:
PVC skirting board with anti-moisture joint for short stands.
Standard heights: 100, 144 and 164 mm.
Sold as a 3950 mm piece.
White and matte silver finish.

Zócalo PVC / ***PVC skirting***

DESCRIPCION *Description*	CODIGO *Code*
Zócalo PVC blanco tira 3950x100 mm / *PVC white strip 3950x100 mm*	9908941
Zócalo PVC blanco tira 3950x144 mm / *PVC white strip 3950x144 mm*	9908942
Zócalo PVC blanco tira 3950x164 mm / *PVC white strip 3950x164 mm*	9908943
Rincón flexible blanco 100 mm / *100 mm white flexible corner*	9908944
Rincón flexible blanco 144 mm / *144 mm white flexible corner*	9908945
Rincón flexible blanco 164 mm / *164 mm white flexible corner*	9908946
Zócalo PVC plata tira 3950x100 mm / *PVC silver strip 3950x100 mm*	9908937
Zócalo PVC plata tira 3950x144 mm / *PVC silver strip 3950x144 mm*	9904460
Zócalo PVC plata tira 3950x164 mm / *PVC silver strip 3950x164 mm*	9908938
Rincón flexible plata 100 mm / *100 mm silver flexible corner*	9908939
Rincón flexible plata 144 mm / *144 mm silver flexible corner*	9904461
Rincón flexible plata 164 mm / *164 mm silver flexible corner*	9908940
Pinza zócalo PVC / *PVC skirting boar clip*	9908936

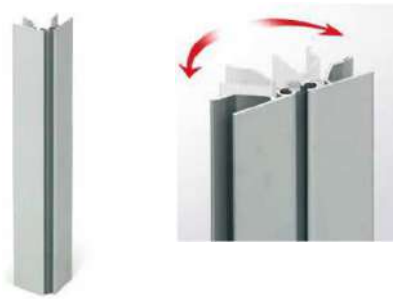

Rincón flexible / ***flexible corner***

Pinza zócalo / ***Boar clip***

JUNTA ANTIHUMEDAD PARA ZÓCALO
Anti-moisture joint for skirting board

CARACTERISTICAS TECNICAS:
Perfil antihumedad para zócalos en laminados.
Para grosores de 19 y 21 mm.
Presentación: tira de 3600 mm. Acabado transparente.

FEATURES:
Anti-moisture joint for skirting in laminated.
For thicknesses of 19 and 21 mm.
Presentation: 3600 mm strip. Cler finish.

DESCRIPCION *Description*	CODIGO *Code*
Junta antihumedad 3600x19 mm / *Anti-moisture joint 3600x19 mm*	9900400
Junta antihumedad 3600x21 mm / *Anti-moisture joint 3600x21 mm*	9903458

REJILLA DE AIREACION PARA ZÓCALO
Ventilation grating for skirting board

CARACTERISTICAS TECNICAS:
Rejilla aireación en zócalo para ventilación de electrodomesticos integrados.
Medidas: 529x83 (ancho x alto mm.) Acabado en cromo mate.
Acabado en cromo mate.

FEATURES:
Ventilation grating for skirting boards on household appliances.
Measuresments: 529x83 (width x height in mm.) Matte chrome finish.
Matte chrome finish.

DESCRIPCION *Description*	CODIGO *Code*
Rejilla aireación zócalo / *Ventilation grating for skirting*	9900427

MARCO AIREACION PARA MICROONDAS
Microwave trim kit

CARACTERISTICAS TECNICAS:
Kit marco universal en ABS para ventilación de microondas empotrados en mueble.
empotrados en mueble.
El kit incluye: marco, tapones embellecedores, soportes de base, sierra acoplamiento y tornillos de fijación. Medidas: 400x600 mm. (alto x ancho)
Acabados: Niquel satinado y blanco.

FEATURES:
Universal ABS trim kit for the ventilation of recessed microwaves.
The kit includes: trim, decorative caps, sawfor installation and mounting screws.
Measurements: 400x600 mm. (Height x widht).
Finishes: Satin nickel, black, and white.

DESCRIPCION *Description*	CODIGO *Code*
Marco niquel satinado / *Satin nickel trim kit*	9900428
Marco blanco / *White trim kit*	9900429

REJILLA AIREACION PARA ELECTRODOMESTICOS
Household appliance ventilation trim

CARACTERISTICAS TECNICAS:
Rejilla de ventilación para hornos y frigorificos empotrados.
Altura rejilla 124 mm. con 8 lamas, se adaptan a cualquier altura mediante corte.
Disponibles en anchos de 600 y 900 mm.
Acabados: Cromo mate, Inox y blanco.

FEATURES:
Ventilation trim for recessed ovens and refrigerators.
Trim height 124 mm. with 8 slats. Adaptable to any height by cutting the slats.
Available in widths of 600 and 900 mm.
Finishes: Matte chrome, steel and white.

DESCRIPCION *Description*	CODIGO *Code*
Rejilla aireación cromo mate 600 mm / *Matte chrome trim 600 mm*	9900422
Rejilla aireación Inox. 600 mm / *Stell trim 600 mm*	9900424
Rejilla aireación blanca 600 mm / *White trim 600 mm*	9900425
Rejilla aireación cromo mate 900 mm / *Matte chrome trim 900 mm*	9903372
Rejilla aireación Inox. 900 mm / *Stell trim 900 mm*	9902883
Rejilla aireación blanca 900 mm / *White trim 900 mm*	9903453

REJILLA TABICA INDUCCION

Induction ventilation grill

CARACTERISTICAS TECNICAS:
Rejilla de ventilación para placas de inducción.
Alturas: 20 y 32 mm. Disponibles en anchos 600 y 900 mm.
Acabado: Acero inoxidable.

FEATURES:
Ventilation grill for induction hobs.
Heights: 20 and 32 mm. Available in widths of 600 and 900 mm.
Finish: Stainless steel.

DESCRIPCION *Description*	CODIGO *Code*
Rejilla inducción 20x600 mm / *Ventilation grill 20x600 mm*	9904022
Rejilla inducción 32x600 mm / *Ventilation grill 32x600 mm*	9904023
Rejilla inducción 20x900 mm / *Ventilation grill 20x900 mm*	9904025
Rejilla inducción 32x900 mm / *Ventilation grill 32x900 mm*	9904024

PROTECTOR FONDO PARA MODULOS FREGADEROS

Standalone washbasin cover

CARACTERISTICAS TECNICAS:
Protector en aluminio texturizado o acero inox para bases de módulos fregaderos.
Para modulos estandar de 580 mm de profundidad y 16 mm grosor.
Pliegue en parte frontal. Con perfil antihumedad en laterales y trasera (tres lados)
Acabado en anodizado anticorrosión.

FEATURES:
Textured aluminium and stainless steel cover for the base of a standalone washbasin
For standard units 580 mm deep. 16 mm thick.
Upward-folder front piece. Anti-moisture profile on sides and back (three sides).
Anodised, anti-corrosive finish.

DESCRIPCION *Description*	CODIGO *Code*
Protector aluminio módulo 450 / *Aluminium unit cover 450*	9901151
Protector aluminio módulo 500 / *Aluminium unit cover 500*	9901152
Protector aluminio módulo 600 / *Aluminium unit cover 600*	9901153
Protector aluminio módulo 700 / *Aluminium unit cover 700*	9901154
Protector aluminio módulo 800 / *Aluminium unit cover 800*	9901155
Protector aluminio módulo 900 / *Aluminium unit cover 900*	9901156
Protector aluminio módulo 1000 / *Aluminium unit cover 1000*	9901157
Protector aluminio rincón L 930x930 / *L corner cover 930x930*	9901159
Protector aluminio rincón L 1030x1030 / *L corner cover 1030x1030*	9901160
Protector acero inox. módulo 450 / *Stainless sttel unit cover 450*	9908800
Protector acero inox. módulo 500 / *Stainless sttel unit cover 500*	9908801
Protector acero inox. módulo 600 / *Stainless sttel unit cover 600*	9908802
Protector acero inox. módulo 700 / *Stainless sttel unit cover 700*	9908803
Protector acero inox. módulo 800 / *Stainless sttel unit cover 800*	9908804
Protector acero inox. módulo 900 / *Stainless sttel unit cover 900*	9908805
Protector acero inox. módulo 1000 / *Stainless sttel unit cover 1000*	9908806

Acabado aluminio

Acabado inox

Pliegue frontal

PROTECTOR PARA COSTADOS LATERALES

Side cover

CARACTERISTICAS TECNICAS:
Juego 2 protectores en aluminio para costados de modulos altos y profundidad 330 mm.
Terminación: 1 pliegue y 2 pliegues. Alturas: 270, 700 y 900 mm.
Acabados: Inox y blanco.

FEATURES:
Set of 2 aluminium covers for the sides of hingh units with a depth of 330 mm.
One-fold and two-fold version available. Heights: 270, 700 and 900 mm.
Finishes: Stainless steel and white.

DESCRIPCION *Description*	CODIGO *Code*
Juego 1 pliegue Inox 270 mm / *Set 1 fold steel 270 mm*	9900436
Juego 1 pliegue blanco 270 mm / *Set 1 fold white 270 mm*	9900435
Juego 2 pliegues Inox 270 mm / *Set 2 folds steel 270 mm*	9900438
Juego 2 pliegues blanco 270 mm / *Set 2 folds white 270 mm*	9900437
Juego 2 pliegues Inox 700 mm / *Set 2 folds steel 700 mm*	9903517
Juego 2 pliegues blanco 700 mm / *Set 2 folds white 700 mm*	9903516
Juego 2 pliegues Inox 900 mm / *Set 2 folds steel 900 mm*	9903515
Juego 2 pliegues blanco 900 mm / *Set 2 folds white 900 mm*	9903518

PROTECTOR CANTO COSTADO DECORATIVO

Strip for side panel

CARACTERISTICAS TECNICAS:
Cubre canto protector para costados decorativos.
Para grosores de 19 y 21 mm. Medidas: 20x620 mm (alto x largo)
Acabado: Acero cepillado.

FEATURES:
Protector covers for decorative edge sides.
For thicknesses of 19 and 21 mm. Dimensions: 20x620 mm (height x lenght).
Finish: Brushed steel.

DESCRIPCION *Description*	CODIGO *Code*
Protector canto costado 19 mm / *Strip side panel 19 mm*	9904390
Protector canto costado 21 mm / *Strip side panel 21 mm*	9904389

NIVELADOR PARA COSTADO CON REGULACIÓN

Leveler with regulation

CARACTERISTICAS TECNICAS:
Nivelador de costado decorativo para embutir ø 8 mm.
Acabado niquel mate.
Pié exagonal nylon.

FEATURES:
Decorative side leveler for drawing ø 8 mm.
Matte nickel finish.
Nylon exagonal foot.

DESCRIPCION *Description*	CODIGO *Code*
Nivelador para costado con regulación / *Leveler with regulation*	9906166

PATA PARA MOSTRADOR REGULABLE
Adjustable display case leg

CARACTERISTICAS TECNICAS:
Pata metálica cilindrica para soporte de mostrador, con pie para regulación hasta 30 mm.
Medidas: Ø 60 mm. Alturas: 830, 870 y 1000 mm.

FEATURES:
Cylindrical metal leg for a display case, with an adjustable foot up to 30 mm.
Measurements: Ø 60 mm. Heights 830, 870 and 1000 mm.
Finishes: Shiny chrome and matte chrome.

DESCRIPCION *Description*	CODIGO *Code*
Pata mostrador cromo brillo 830 mm / *Shiny chrome 830 mm*	9900431
Pata mostrador cromo mate 830 mm / *Matte chrome 830 mm*	9900432
Pata mostrador niquel satinado 870 mm / *Satin nickel 870 mm*	9908925
Pata mostrador gris RAL 9006 870 mm / *Grey RAL 9006 870 mm*	9908296

PATA DECORATIVA CUADRADA
Decorative square leg

CARACTERISTICAS TECNICAS:
Pata decorativa cuadrada de 40x40 mm.en aluminio, con base en gris para atornillar directamente al módulo. Pié con regulación.
Alturas estandar: 140 y 180 mm.
Acabado en Aluminio mate.

FEATURES:
Decorative 40x40 mm square leg aluminium, with grey base for mounting directly to the unit. Adjustable foot.
Standard heights: 140 and 180 mm.
Matte aluminium finish.

DESCRIPCION *Description*	CODIGO *Code*
Pata cuadrada decorativa 140 mm / *Square leg 140 mm*	9901349
Pata cuadrada decorativa 180 mm / *Square leg 180 mm*	9901350

SOPORTE PARA ESTANTES PELICANO
Pelicano shelf bracket

CARACTERISTICAS TECNICAS:
Soporte Pelicano regulable para estantes de 5 a 40 mm.de grosor.
Regulación mediante tornillo en parte baja del soporte.
El soporte incluye tacos nylon y tornillos para fijación.
Acabado en Cromo mate.

FEATURES:
Adjustable pelican bracket for shelves with a thickness of 5 to 40 mm.
Adjusts using a screw in the bottom part of the bracket.
Includes nylon caps and mounting screws.
Matte chrome finish.

DESCRIPCION *Description*	CODIGO *Code*
Soporte pelicano cromo / *Pelican bracket chrome*	9900433

SISTEMA DE PERSIANA METALLIC-LINE C-3

Metallic-line C-3 metal tambour door system

CARACTERISTICAS TECNICAS:

Kit persiana de montaje por tambor Metallic-Line C-3, que incluye todos los componentes necesarios para el montaje en el módulo. Para grosores de costados en 16 mm.
Ancho de lamas: 20 mm.
Acabados: Aluminio y acero inox.

FEATURES:

Metallic-Line C-3 metal tambour door kit, which includes all necessary for assembly in the cabinet. For side thicknesses of 16 mm. Slat width: 20 mm.
Finishes: Aluminium and stainless steel.

DESCRIPCION *Description*	CODIGO *Code*
Metallic C-3 aluminio 900x450 mm / *C-3 aluminium 900x450 mm*	9900409
Metallic C-3 aluminio 900x600 mm / *C-3 aluminium 900x600 mm*	9900410
Metallic C-3 aluminio 1500x450 mm / *C-3 aluminium 1500x450 mm*	9900411
Metallic C-3 aluminio 1500x600 mm / *C-3 aluminium 1500x600 mm*	9900412
Metallic C-3 aluminio 1500x900 mm / *C-3 aluminium 1500x900 mm*	9900413
Metallic C-3 acero inox 1500x600 mm / *C-3 steel 1500x600 mm*	9900414
Metallic C-3 acero inox 1500x900 mm / *C-3 steel 1500x900 mm*	9900415

SISTEMA DE PERSIANA METALLIC-LINE C-BOX

Metallic-line C-Box metal tambour door system

CARACTERISTICAS TECNICAS:

Kit persiana de montaje sencillo mediante sujección por cassette Metallic-Line C-BOX, que incluye todos los componentes necesarios para el montaje en el módulo.
Para grosores de costados en 16 mm.
Ancho de lamas: 25 mm.
Acabados: Aluminio y acero inox.

FEATURES:

Metallic-Line C-BOX tambour door kit. Easy to mount by fastening the cassete.
Includes all necessary parts for assembly in the cabinet.
For side thicknesses of 16 mm. Slat width: 25 mm.
Finishes: Aluminium and stainless steel.

DESCRIPCION *Description*	CODIGO *Code*
Metallic C-BOX aluminio 900x600 mm / *C-BOX aluminium 900x600*	9900416
Metallic C-BOX aluminio 1500x450 mm / *C-BOX aluminium 1500x450*	9903462
Metallic C-BOX aluminio 1500x600 mm / *C-BOX aluminium 1500x600*	9900417
Metallic C-BOX aluminio 1500x900 mm / *C-BOX aluminium 1500x900*	9900418
Metallic C-BOX acero inox 900x600 mm / *C-BOX steel 900x600*	9903463
Metallic C-BOX acero inox 1500x600 mm / *C-BOX steel 1500x600*	9900420
Metallic C-BOX acero inox 1500x900 mm / *C-BOX steel 1500x900*	9900421

SISTEMA DE PERSIANA VETRO-LINE CRISTAL

Vetro-line cristal glass tambour door system

CARACTERISTICAS TECNICAS:

Kit persiana de montaje sencillo mediante sujección por cassette Vetro-Line cristal, que incluye todos los componentes necesarios para el montaje en el módulo.
Para grosores de costados en 16 mm.
Ancho de lamas: cristal de seguridad 50 mm.
Acabados: Translúcido, Negro y Blanco.

FEATURES:

Vetro-Line Cristal glass tambour door kit. Easy to mount by fastening the cassete.
Includes all necessary parts for assembly in the cabinet.
For side thicknesses of 16 mm. Slat width: 50 mm safety glass.
Finishes: Translucent, black, and white.

DESCRIPCION *Description*	CODIGO *Code*
Vetro-Line translúcido 1000x600 mm / *Vetro-line transluc.1000x600*	9900401
Vetro-Line translúcido 1000x900 mm / *Vetro-line transluc.1000x900*	9900403
Vetro-Line translúcido 1500x600 mm / *Vetro-line transluc.1500x600*	9900402
Vetro-Line translúcido 1500x900 mm / *Vetro-line transluc.1500x900*	9900404
Vetro-Line negro 1000x600 mm / *Vetro-line black 1000x600 mm*	9900405
Vetro-Line negro 1000x900 mm / *Vetro-line black 1000x900 mm*	9900407
Vetro-Line negro 1500x600 mm / *Vetro-line black 1500x600 mm*	9900406
Vetro-Line negro 1500x900 mm / *Vetro-line black 1500x900 mm*	9900408
Vetro-Line blanco 1000x600 mm / *Vetro-line white 1000x600 mm*	9903459
Vetro-Line blanco 1500x600 mm / *Vetro-line white 1500x600 mm*	9903460
Vetro-Line blanco 1500x900 mm / *Vetro-line white 1500x900 mm*	9903461

SISTEMA DE PERSIANA BASIC

Basic tambour door system

CARACTERISTICAS TECNICAS:

Kit persiana de montaje por tambor Basic para colección Q-line, que incluye todos los componentes necesarios para el montaje en el módulo. De fácil adaptación en anchura.
Para grosores de costados en 16 mm. Ancho de lamas: 35 mm.
Acabados: ABS en aluminio inox y colores super-mate.

FEATURES:

Basic tambour door kit for Q-LINE collection, which includes all necessary parts for assembly in the cabinet. Easily adaptable in width.
For side thicknesses of 16 mm. Slat width: 35 mm.
Finishes: ABS in steel aluminium and supermatt colors.

DESCRIPCION *Description*	CODIGO *Code*
Basic ABS aluminio 1500x600 mm / *Basic aluminium 1500x600 mm*	9907140
Basic ABS aluminio 1500x900 mm / *Basic aluminium 1500x900 mm*	9902788
Basic ABS pizarra 1500x600 mm / *Basic slate 1500x600 mm*	9905165
Basic ABS pizarra 1500x900 mm / *Basic slate 1500x900 mm*	9905170
Basic ABS carbono 1500x600 mm / *Basic carbon 1500x600 mm*	9905167
Basic ABS carbono 1500x900 mm / *Basic carbon 1500x900 mm*	9905172
Basic ABS PEM-053 SP 1500x600 mm / *Basic PEM-053 1500x600 mm*	9907207
Basic ABS PEM-054 SP 1500x600 mm / *Basic PEM-054 1500x600 mm*	9907208
Basic ABS PEM-055 SP 1500x600 mm / *Basic PEM-055 1500x600 mm*	9907209
Basic ABS PEM-056 SP 1500x600 mm / *Basic PEM-056 1500x600 mm*	9907210
Basic ABS PEM-057 SP 1500x600 mm / *Basic PEM-057 1500x600 mm*	9907211
Basic ABS PEM-058 SP 1500x600 mm / *Basic PEM-058 1500x600 mm*	9907212
Basic ABS PEM-059 SP 1500x600 mm / *Basic PEM-059 1500x600 mm*	9907213
Basic ABS PEM-060 SP 1500x600 mm / *Basic PEM-060 1500x600 mm*	9905164
Basic ABS PEM-060 SP 1500x900 mm / *Basic PEM-060 1500x900 mm*	9905169
Basic ABS PEM-061 SP 1500x600 mm / *Basic PEM-061 1500x600 mm*	9907214
Basic ABS PEM-062 SP 1500x600 mm / *Basic PEM-062 1500x600 mm*	9907215
Basic ABS PEM-063 SP 1500x600 mm / *Basic PEM-063 1500x600 mm*	9907216
Basic ABS PEM-064 SP 1500x600 mm / *Basic PEM-064 1500x600 mm*	9905166
Basic ABS PEM-064 SP 1500x900 mm / *Basic PEM-064 1500x900 mm*	9905171

KIT FOCO DE SUPERFICIE LED L 160.65

Kit LED focus surface L 160.65

CARACTERISTICAS TECNICAS:

Foco LED ultrafino en aluminio de alta luminosidad equipado con 9 LED SAMSUNG.
No necesita mecanizado para su instalación. Medidas: 65x65x4 mm.
Color K luz blanco 6000. Angulo luz 170º. Lumens: 360. Potencia: 3,8w/12v.
Kit compuesto de: foco LED, transformador, dimmer touch remoto de regulación 0-100, cable de prolongación y caja de conexión.
Disponible en kit de: 1, 2, 3, 4 y 5 focos LED.

FEATURES:

Focus LED ultra-thin aluminum equipped with high brightness 9 LED SAMSUNG. No need machining installation.
Dimensions: 65x65x4 mm. Color K light white light 6000. Angle 170º degrees. Lumens: 360. Power: 3,8w/12v.
Kit consisting of: LED bulb, transformer, dimmer control touch on, extension cable and connectio box.
Available in kit: 1, 2, 3, 4 and 5 LED focus.

DESCRIPCION *Description*	CODIGO *Code*
Kit 1 Foco LED L160.65 / *Kit LED 1 focus L160.65*	9909024
Kit 2 Focos LED L160.65 / *Kit LED 2 focus L160.65*	9909025
Kit 3 Focos LED L160.65 / *Kit LED 3 focus L160.65*	9909026
Kit 4 Focos LED L160.65 / *Kit LED 4 focus L160.65*	9909027
Kit 5 Focos LED L160.65 / *Kit LED 5 focus L160.65*	9909028

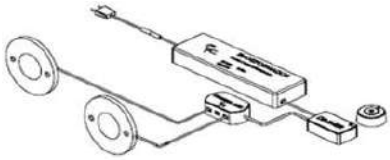

Accesorios:

Transformador LED
Dimmer remoto (mando a distancia)
Cable alargador

KIT FOCO DE SUPERFICIE LED L 160.80

Kit LED focus surface L 160.80

CARACTERISTICAS TECNICAS:

Foco LED ultrafino en aluminio de alta luminosidad equipado con 12 LED SAMSUNG.
No necesita mecanizado para su instalación. Medidas: 80x80x4 mm.
Color K luz blanco 5000. Angulo luz 170º. Lumens: 480. Potencia: 5w/12v.
Kit compuesto de: foco LED, transformador, dimmer touch remoto de regulación 0-100, cable de prolongación y caja de conexión.
Disponible en kit de: 1, 2, 3, 4 y 5 focos LED.

FEATURES:

Focus LED ultra-thin aluminum equipped with high brightness 12 LED SAMSUNG. No need machining installation.
Dimensions: 80x80x4 mm. Color K light white light 5000. Angle 170º degrees. Lumens: 480. Power: 5w/12v.
Kit consisting of: LED bulb, transformer, dimmer control touch on, extension cable and connectio box.
Available in kit: 1, 2, 3, 4 and 5 LED focus.

DESCRIPCION *Description*	CODIGO *Code*
Kit 1 Foco LED L160.80 / *Kit LED 1 focus L160.80*	9906410
Kit 2 Focos LED L160.80 / *Kit LED 2 focus L160.80*	9906411
Kit 3 Focos LED L160.80 / *Kit LED 3 focus L160.80*	9906412
Kit 4 Focos LED L160.80 / *Kit LED 4 focus L160.80*	9906413
Kit 5 Focos LED L160.80 / *Kit LED 5 focus L160.80*	9906414

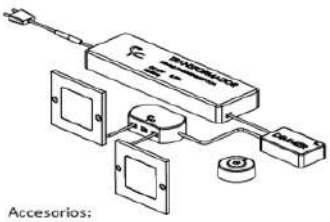

Accesorios:

Transformador LED
Dimmer remoto (mando a distancia)
Cable alargador

KIT FOCO DE SUPERFICIE LED L 160.150

Kit LED focus surface L 160.150

CARACTERISTICAS TECNICAS:

Foco LED ultrafino en aluminio de alta luminosidad equipado con 12 LED SAMSUNG.
No necesita mecanizado para su instalación. Medidas: 150x65x4 mm.
Color K luz blanco 5000. Angulo luz 170º. Lumens: 480. Potencia: 5w/12v.
Kit compuesto de: foco LED, transformador, dimmer touch remoto de regulación 0-100, cable de prolongación y caja de conexión.
Disponible en kit de: 1, 2, 3, 4 y 5 focos LED.

FEATURES:

Focus LED ultra-thin aluminum equipped with high brightness 12 LED SAMSUNG. No need machining installation.
Dimensions: 150x65x4 mm. Color K light white light 5000. Angle 170º degrees. Lumens: 480. Power: 5w/12v.
Kit consisting of: LED bulb, transformer, dimmer control touch on, extension cable and connectio box.
Available in kit: 1, 2, 3, 4 and 5 LED focus.

DESCRIPCION *Description*	CODIGO *Code*
Kit 1 Foco LED L160.150 / *Kit LED 1 focus L160.150*	9906013
Kit 2 Focos LED L160.150 / *Kit LED 2 focus L160.150*	9906014
Kit 3 Focos LED L160.150 / *Kit LED 3 focus L160.150*	9906015
Kit 4 Focos LED L160.150 / *Kit LED 4 focus L160.150*	9906016
Kit 5 Focos LED L160.150 / *Kit LED 5 focus L160.150*	9906017

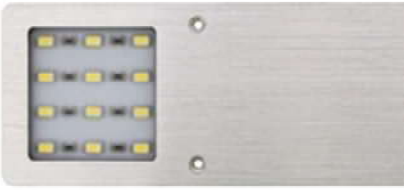

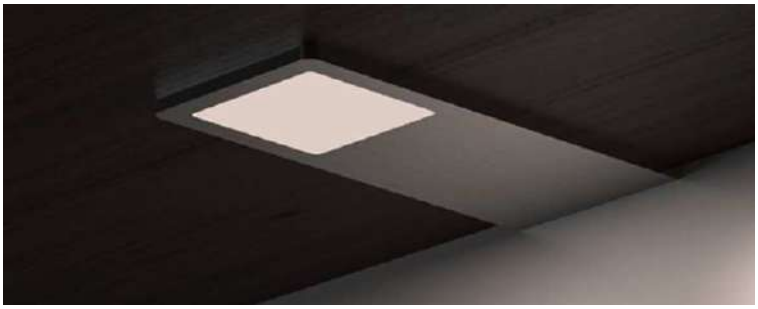

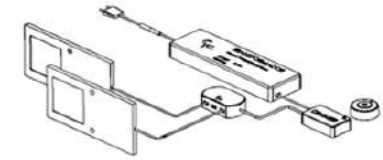

Accesorios:

Transformador LED
Dimmer remoto (mando a distancia)
Cable alargador

PERFIL LED DE SUPERFICIE L 108

LED profile of surface L 108

CARACTERISTICAS TECNICAS:

Perfil LED de superficie de alta intensidad lumínica con Sensor Touch (ST) con punto de luz azul que facilita la localizacion del encendido.
Medidas: 480x42x18 mm. Color K luz blanco 6000. Angulo luz 120º. Lumens: 950. Potencia: 9w/12v.
Medidas: 890x42x18 mm. Color K luz blanco 6000. Angulo luz 120º. Lumens: 1800. Potencia: 16w/12v.
Nota de pedido: transformador LED y cualquier conexión necesaria se tiene que pedir por separado.

FEATURES:

LED surface profile with high light intensity with Touch Sensor (ST) with blue light spot that facilitates the ignition location.
Measures: 480x42x18 mm. Color K white light 6000. Light angle 120º. Lumens: 950. Power: 9w / 12v.
Measures: 890x42x18 mm. Color K white light 6000. Light angle 120º. Lumens: 1800. Power: 16w / 12v.
Ordering information: LED transformer and any necessary connection they must be ordered separately.

DESCRIPCION *Description*	CODIGO *Code*
Perfil LED L108 480 mm / *Profile LED L108 480 mm*	9908991
Perfil LED L108 890 mm / *Profile LED L108 890 mm*	9908996
Transformador LED 15W / *Transformer 15W LED*	9906417
Transformador LED 30W / *Transformer 30W LED*	9906970
Transformador LED 50W / *Transformer 50W LED*	9909005
Transformador LED 80W / *Transformer 80W LED*	9909006

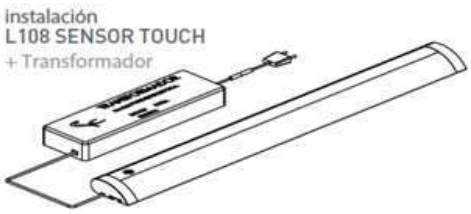

PERFIL LED PARA CAJON L 108

LED profile for drawer L 108

CARACTERISTICAS TECNICAS:

Perfil LED para cajón de alta intensidad lumínica con sensor interno (sensor infrarrojo SD con doble función on-off).
Soportes para instalación en el lateral del muebles incluidos.
Medidas: 400x42x18 mm. Color K luz blanco 4000. Angulo luz 120º. Lumens: 720. Potencia: 7w/12v.
Medidas: 500x42x18 mm. Color K luz blanco 4000. Angulo luz 120º. Lumens: 900. Potencia: 8w/12v.
Medidas: 600x42x18 mm. Color K luz blanco 4000. Angulo luz 120º. Lumens: 1080. Potencia: 9w/12v.
Medidas: 700x42x18 mm. Color K luz blanco 4000. Angulo luz 120º. Lumens: 1260. Potencia: 10w/12v.
Medidas: 800x42x18 mm. Color K luz blanco 4000. Angulo luz 120º. Lumens: 1440. Potencia: 12w/12v.
Medidas: 900x42x18 mm. Color K luz blanco 4000. Angulo luz 120º. Lumens: 1620. Potencia: 14w/12v.
Medidas: 1000x42x18 mm. Color K luz blanco 4000. Angulo luz 120º. Lumens: 1800. Potencia: 16w/12v.
Nota de pedido: transformador LED y cualquier conexión necesaria se tiene que pedir por separado.

FEATURES:

LED profile for high intensity light box with internal sensor (SD infrared sensor with dual on-off function).
Supports for installation on the side of the furniture included.
Measures: 400x42x18 mm. Color K white light 4000. Light angle 120º. Lumens: 720. Power: 7w / 12v.
Measures: 500x42x18 mm. Color K white light 4000. Light angle 120º. Lumens: 900. Power: 8w / 12v.
Measures: 600x42x18 mm. Color K white light 4000. Light angle 120º. Lumens: 1080. Power: 9w / 12v.
Measures: 700x42x18 mm. Color K white light 4000. Light angle 120º. Lumens: 1260. Power: 10w / 12v.
Measures: 800x42x18 mm. Color K white light 4000. Light angle 120º. Lumens: 1440. Power: 12w / 12v.
Measures: 900x42x18 mm. Color K white light 4000. Light angle 120º. Lumens: 1620. Power: 14w / 12v.
Measures: 1000x42x18 mm. Color K white light 4000. Light angle 120º. Lumens: 1800. Power: 16w / 12v.
Ordering information: LED transformer and any necessary connection they must be ordered separately.

DESCRIPCION *Description*	CODIGO *Code*
Perfil LED cajón L108 400 mm / *Drawer LED L108 400 mm*	9908990
Perfil LED cajón L108 500 mm / *Drawer LED L108 500 mm*	9908992
Perfil LED cajón L108 600 mm / *Drawer LED L108 600 mm*	9908993
Perfil LED cajón L108 700 mm / *Drawer LED L108 700 mm*	9908994
Perfil LED cajón L108 800 mm / *Drawer LED L108 800 mm*	9908995
Perfil LED cajón L108 900 mm / *Drawer LED L108 900 mm*	9908997
Perfil LED cajón L108 1000 mm / *Drawer LED L108 1000 mm*	9908989
Transformador LED 15W / *Transformer 15W LED*	9906417
Transformador LED 30W / *Transformer 30W LED*	9906970
Transformador LED 50W / *Transformer 50W LED*	9909005
Transformador LED 80W / *Transformer 80W LED*	9909006

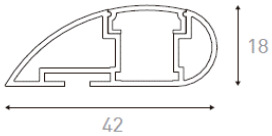

PERFIL LED DE SUPERFICIE L 111

LED profile of surface L 111

CARACTERISTICAS TECNICAS:

Perfil LED de superficie de alta intensidad lumínica. Fácil instalación mediante clips metálicos ocultos.
Medidas: 300x26x11 mm. Color K luz blanco 5000. Angulo luz 120º. Lumens: 400. Potencia: 4w/12v.
Medidas: 600x26x11 mm. Color K luz blanco 5000. Angulo luz 120º. Lumens: 800. Potencia: 8w/12v.
Medidas: 1000x26x11 mm. Color K luz blanco 5000. Angulo luz 120º. Lumens: 1300. Potencia: 12w/12v.
Nota de pedido: transformador LED y cualquier conexión necesaria se tiene que pedir por separado.

FEATURES:

LED surface profile with high luminous intensity. Easy installation with hidden metal clips.
Measures: 300x26x11 mm. Color K white light 5000. Light angle 120º. Lumens: 400. Power: 4w / 12v.
Measures: 600x26x11 mm. Color K white light 5000. Light angle 120º. Lumens: 800. Power: 8w / 12v.
Measures: 1000x26x11 mm. Color K white light 5000. Light angle 120º. Lumens: 1300. Power: 12w / 12v.
Ordering information: LED transformer and any necessary connection they must be ordered separately.

DESCRIPCION *Description*	CODIGO *Code*
Perfil LED L111 300 mm / *Profile LED L111 300 mm*	9906415
Perfil LED L111 600 mm / *Profile LED L111 600 mm*	9906416
Perfil LED L111 1000 mm / *Profile LED L111 1000 mm*	9908998
Sensor exterior ON-OFF / *Outdoor sensor on-off*	9909007
Regulador remoto DIMMER / *Dimmer remote*	9906418
Cable alargador 3 metros / *Extension cord 3 meter*	9907086
Transformador LED 15W / *Transformer 15W LED*	9906417
Transformador LED 30W / *Transformer 30W LED*	9906970
Transformador LED 50W / *Transformer 50W LED*	9909005
Transformador LED 80W / *Transformer 80W LED*	9909006

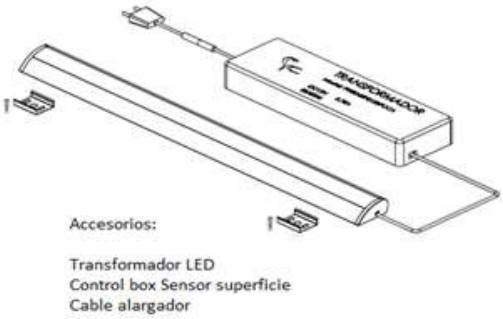

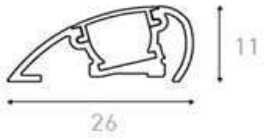

PERFIL LED DE SUPERFICIE L 114

LED profile of surface L 114

CARACTERISTICAS TECNICAS:

Perfil LED de superficie de alta intensidad lumínica y fácil instalación mediante tornillos en las tapas.
Se pueden realizar empalmes y ángulos de 90º.
Medidas: 520x30x5 mm. Color K luz blanco 5000. Angulo luz 170º. Lumens: 900. Potencia: 8w/12v.
Medidas: 920x30x5 mm. Color K luz blanco 5000. Angulo luz 170º. Lumens: 1600. Potencia: 14w/12v.
Nota de pedido: transformador LED y cualquier conexión necesaria se tiene que pedir por separado.

FEATURES:

LED surface profile with high luminous intensity and easy installation using screws in the covers.
Splices and 90º angles can be made.
Measures: 520x30x5 mm. Color K white light 5000. Light angle 170º. Lumens: 900. Power: 8w / 12v.
Measures: 920x30x5 mm. Color K white light 5000. Light angle 170º. Lumens: 1600. Power: 14w / 12v.
Ordering information: LED transformer and any necessary connection they must be ordered separately.

DESCRIPCION *Description*	CODIGO *Code*
Perfil LED L114 520 mm / *Profile LED L114 520 mm*	9909001
PerfilL LED L114 920 mm / *Profile LED L114 920 mm*	9909002
Escuadra unión 90º / *90º union square*	9909000
Unión en recto / *Union in straight*	9908999
Regulador remoto DIMMER / *Dimmer remote*	9906418
Cable alargador 3 metros / *Extension cord 3 meter*	9907086
Transformador LED 15W / *Transformer 15W LED*	9906417
Transformador LED 30W / *Transformer 30W LED*	9906970
Transformador LED 50W / *Transformer 50W LED*	9909005
Transformador LED 80W / *Transformer 80W LED*	9909006

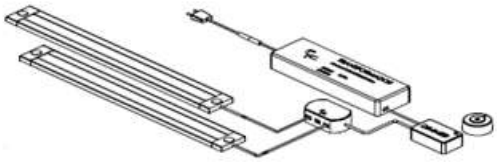

Accesorios:

Transformador LED
Dimmer remoto (mando a distancia)
Cable alargador

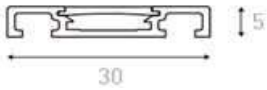

PERFIL LED PARA EMPOTRAR L 202-R

LED profile for recessing L 202-R

CARACTERISTICAS TECNICAS:

Perfil LED para empotrar en el mueble o estantes decorativos de intensidad media, sin puntos led visibles y altamente decorativo.
Diponible para montaje a medida mediante corte del perfil. Perfil de encastre 11x15 mm.
Medidas: 500 mm. Color K luz blanco 4000. Angulo luz 120º. Lumens: 650. Potencia: 6w/12v.
Medidas: 1000 mm. Color K luz blanco 4000. Angulo luz 120º. Lumens: 1300. Potencia: 12w/12v.
Medidas: 1500 mm. Color K luz blanco 4000. Angulo luz 120º. Lumens: 1950. Potencia: 18w/12v.
Medidas: 2000 mm. Color K luz blanco 4000. Angulo luz 120º. Lumens: 2600. Potencia: 24w/12v.
Nota de pedido: transformador LED y cualquier conexión necesaria se tiene que pedir por separado.

FEATURES:

LED profile for embedding in furniture or decorative shelves of medium intensity, without visible LED points and highly decorative.
Available for custom mounting by cutting the profile. Recess profile 11x15 mm.
Measures: 500 mm. Color K white light 4000. Light angle 120º. Lumens: 650. Power: 6w / 12v.
Measures: 1000 mm. Color K white light 4000. Light angle 120º. Lumens: 1300. Power: 12w / 12v.
Measures: 1500 mm. Color K white light 4000. Light angle 120º. Lumens: 1950. Power: 18w / 12v.
Measures: 2000 mm. Color K white light 4000. Light angle 120º. Lumens: 2600. Power: 24w / 12v.
Ordering information: LED transformer and any necessary connection they must be ordered separately.

DESCRIPCION *Description*	CODIGO *Code*
Perfil LED L202-R 500 mm / *L 202-R profile 500 mm*	9909012
Perfil LED L202-R 1000 mm / *L 202-R profile 1000 mm*	9909009
Perfil LED L202-R 1500 mm / *L 202-R profile 1500 mm*	9909010
Perfil LED L202-R 2000 mm / *L 202-R profile 2000 mm*	9909011
Sensor exterior ON-OFF / *Outdoor sensor on-off*	9909007
Regulador remoto DIMMER / *Dimmer remote*	9906418
Sensor apertura puerta / *Sensor door opening*	9906419
Transformador LED 15W / *Transformer 15W LED*	9906417
Transformador LED 30W / *Transformer 30W LED*	9906970
Transformador LED 50W / *Transformer 50W LED*	9909005
Transformador LED 80W / *Transformer 80W LED*	9909006

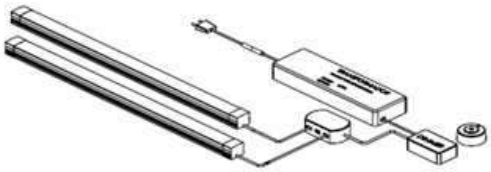

Regulador remoto DIMMER

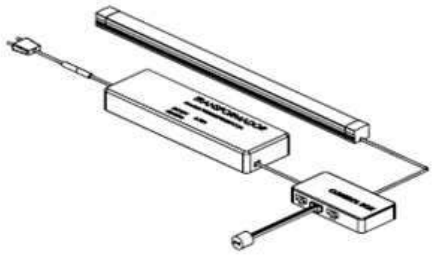

Sensor apertura puerta

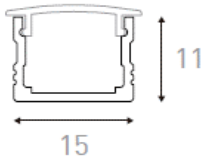

PERFIL LED DE SUPERFICIE L 203

LED profile of surface L 203

CARACTERISTICAS TECNICAS:

Perfil LED de superficie de alta intensidad lumínica sin puntos led. Incorpora Sensor Touch táctil on-off y conector de cable.
Medidas: 400x28x17 mm. Nº led 48. Color blanco 4000. Angulo luz 120º. Lumens: 520. Potencia: 5w/12v.
Medidas: 600x28x17 mm. Nº led 72. Color blanco 4000. Angulo luz 120º. Lumens: 780. Potencia: 7w/12v.
Medidas: 900x28x17 mm. Nº led 108. Color blanco 4000. Angulo luz 120º. Lumens: 1170. Potencia: 11w/12v.
Medidas: 1200x28x17 mm. Nº led 144. Color blanco 4000. Angulo luz 120º. Lumens: 1560. Potencia: 15w/12v.
Nota de pedido: transformador LED se tiene que pedir por separado.

FEATURES:

LED profile of high intensity light surface without led points. It incorporates Touch-on-off touch sensor and cable connector.
Measures: 400x28x17 mm. Nº led 48. White color 4000. Light angle 120º. Lumens: 520. Power: 5w / 12v
Measures: 600x28x17 mm. Nº led 72. White color 4000. Light angle 120º. Lumens: 780. Power: 7w / 12v.
Measures: 900x28x17 mm. Nº led 108. White color 4000. Light angle 120º. Lumens: 1170. Power: 11w / 12v
Measures: 1200x28x17 mm. Nº led 144. White color 4000. Light angle 120º. Lumens: 1560. Power: 15w / 12v.
Ordering information: LED transformer must be ordered separately.

DESCRIPCION *Description*	CODIGO *Code*
Perfil LED L 203 400 mm / *L 203 profile 400 mm*	9908318
Perfil LED L 203 600 mm / *L 203 profile 600 mm*	9908319
Perfil LED L 203 900 mm / *L 203 profile 900 mm*	9908320
Perfil LED L 203 1200 mm / *L 203 profile 1200 mm*	9908321
Transformador LED 36W / *Transformer 36W LED*	9908322

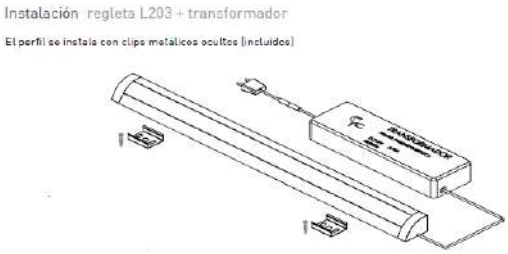

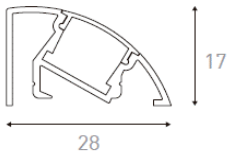

PERFIL DE SUPERFICIE LED RECARGABLE L 207

Surface profile LED rechargeable L 207

CARACTERISTICAS TECNICAS:

Perfil LED de iluminación con bateria interna recargable de litio de alta capacidad. Ilumina durante 6 horas continuas, lo que se traduce a meses de uso normal devido al sensor IR interno de accionamiento on-off de 10 cm de alcance.
Fácil instalación sin cables ni transformadores devido al sistema de sujección mediante soporte magnético con adhesivo.
Medidas: 400x38x8 mm. Color K luz blanco 5500. Angulo luz 120º. Lumens: 240. Potencia: 2w/5v.
Kit compuesto de: perfil LED L 207 y cargador de bateria.

FEATURES:

Profile LED lighting with high capacity internal rechargeable lithium battery. Illuminates for 6 continuous hours, which translates to months of normal use due to the internal IR sensor on-off drive of 10 cm range.
Easy installation without cables or transformers due to the fastening system by means of magnetic support with adhesive.
Measures: 400x38x8 mm. Light K color white 5500. Light angle 120º. Lumens: 240. Power: 2w / 5v.
Kit composed of: LED profile L 207 and battery charger.

DESCRIPCION *Description*	CODIGO *Code*
Perfil LED L 207 400 mm / *LED profile L 207 400 mm*	9909014
Cargador bateria LED 207 / *Battery changer L 207*	9909013

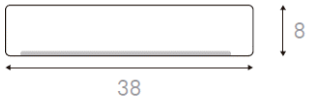

TORRE ELECTRIFICADA OCULTA

Hidden electrified tower

CARACTERISTICAS TECNICAS:

Torre electrificada para ocultar en la encimera con hueco encastre ø 60 mm.
230v 50hz. Con 3 tomas de corriente y 2 puertos USB. Altura torre 310 mm.

FEATURES:

Electrified tower to hide on the worktop with hollow ø 60 mm.
230v 50hz With 3 sockets and 2 USB ports. Tower height 310 mm.

DESCRIPCION *Description*	CODIGO *Code*
Torre electrificada oculta / *Hidden electrified tower*	9909023

7. CAJONES Y CACEROLEROS

Drawers and pan drawers

KIT CAJÓN METÁLICO COMPLETO GRIS
Complete grey metal drawer kit

CARACTERISTICAS TECNICAS:
Kit cajón completo metálico gris. Carga máxima 25 kg.
Incluye: conjunto de laterales metálicos, juego de guías correderas, enganches frontales metálico con regulación, fondo y trasera en melamina 16 mm grosor.
Alturas 86 y 118 mm. Fondo 500 mm.
Acabado gris RAL 7042.

FEATURES:
Complete grey metal drawer kit. Maximum load 25 kg.
Includes: set of metal side pieces, set of sliding guides, adjustable metal front hooks, 16 mm thick melamine bottom and back pieces.
Heights 86 and 118 mm. Depths 500 mm.
RAL 7042 grey finish.

ALTO mm *Height mm*	MÓDULO *Cabinet*	CODIGO *Code*
86	300	9900827
86	350	9900828
86	400	9900829
86	450	9900830
86	500	9900831
86	600	9900832
86	700	9900833
86	800	9900834
86	900	9900835
86	1000	9900836

ALTO mm *Height mm*	MÓDULO *Cabinet*	CODIGO *Code*
118	300	9900838
118	350	9900839
118	400	9900840
118	450	9900841
118	500	9900842
118	600	9900843
118	700	9900844
118	800	9900845
118	900	9900846
118	1000	9900847

KIT CACEROLERO METÁLICO COMPLETO GRIS
Complete grey metal pan drawer kit

CARACTERISTICAS TECNICAS:
Kit cacerolero completo metálico gris. Carga máxima 25 kg.
Incluye: conjunto de laterales metálicos, juego de guías correderas, enganches frontales metálico con regulación, juego cercos rectangular, fondo y trasera en melamina 16 mm grosor.
Altura 150 mm + cercos rectangulares: 220 mm. Fondo 500 mm.
Acabado gris RAL 7042.

FEATURES:
Complete grey metal drawer kit. Maximum load 25 kg.
Includes: set of metal side pieces, set of sliding guides, set of rectangular enclosures, adjustable metal front hooks and 160 mm thick melamine bottom and back pieces.
Height 150 mm + rectangular enclosures, total: 220 mm. Depth 500 mm.
RAL 7042 grey finish.

ALTO mm *Height mm*	MÓDULO *Cabinet*	CODIGO *Code*
220	300	9900860
220	350	9900861
220	400	9900862
220	450	9900863
220	500	9900864
220	600	9900865
220	700	9900866
220	800	9900867
220	900	9900868
220	1000	9900869

KIT LATERALES CAJÓN METALICO GRIS

Grey metal drawer side piece kit

CARACTERISTICAS TECNICAS:

Kit laterales cajón metálico gris.
Incluye: conjunto de laterales metálicos, juego de guías correderas y enganches frontales metálico con regulación.
Alturas: 54, 86 y 118 mm. Fondos: 300, 400 y 500 mm.
Acabado gris RAL 7042.

FEATURES:

Side kit for grey metal drawers.
Includes: set of metal side pieces, set of sliding guides and adjustable metal front hooks.
Heigths: 54, 86 and 118 mm. Depths: 300, 400 and 500 mm.
RAL 7042 grey finish.

ALTO mm *Height mm*	FONDO mm *Depth mm*	CODIGO *Code*
54	500	9902763
86	300	9900508
86	400	9900512
86	500	9900518
118	400	9900513
118	500	9900519

FONDO Y TRASERA MELAMINA CAJÓN METÁLICO

Melamine bottom and back pieces for metal drawer

CARACTERISTICAS TECNICAS:

Fondo y trasera en melamina de 16 mm grosor para cajón metálico de 500 mm de profundidad, posibilidad de corte para otras medidas de fondo.

FEATURES:

Melamine bottom and back piece 16 mm. thick, for metal drawers with 500 mm depth, can be cut to fist smaller depth measurements.

ALTO mm *Height mm*	MÓDULO *Cabinet*	CODIGO *Code*
86	300	9901945
86	350	9901946
86	400	9901947
86	450	9901948
86	500	9901949
86	600	9901950
86	700	9901951
86	800	9901952
86	900	9901953
86	1000	9901954

ALTO mm *Height mm*	MÓDULO *Cabinet*	CODIGO *Code*
118	300	9901956
118	350	9901957
118	400	9901958
118	450	9901959
118	500	9901960
118	600	9901961
118	700	9901962
118	800	9901963
118	900	9901964
118	1000	9901965

KIT LATERALES CACEROLERO METALICO GRIS
Grey metal pan drawer side piece kit

CARACTERISTICAS TECNICAS:
Kit laterales cacerolero metálico gris.
Incluye: conjunto de laterales metálicos, juego de guías correderas y enganches frontales metálico con regulación.
Altura: 150 mm. Fondos: 400 y 500 mm.
Acabado gris RAL 7042.

FEATURES:
Side kit for grey metal pan drawers.
Includes: set of metal side pieces, set of sliding guides and adjustable metal front hooks. Heigth: 150 mm. Depths: 400 and 500 mm.
RAL 7042 grey finish.

ALTO mm *Height mm*	FONDO mm *Depth mm*	CODIGO *Code*
150	400	9900514
150	500	9900520

KIT CERCO CACEROLERO METÁLICO
Metal pan drawer enclosure kit

CARACTERISTICAS TECNICAS:
Conjunto de tubos y cogidas rectangulares para formar cacerolero metálico junto al kit de laterales. Profundidad 500 mm.
Acabado gris RAL 7042.

FEATURES:
Set of rectangular rods and brackets to create metal pan drawer together with the metal side piece kit. Depth available 500 mm.
RAL 7042 grey finish.

DESCRIPCION *Description*	CODIGO *Code*
Kit cerco rectangular / *Rectangular enclosure kit*	9900522

FONDO Y TRASERA MELAMINA CAJÓN METÁLICO
Melamine bottom and back pieces for metal drawer

CARACTERISTICAS TECNICAS:
Fondo y trasera en melamina de 16 mm grosor para cajón metálico de 500 mm de profundidad, posibilidad de corte para otras medidas de fondo.

FEATURES:
Melamine bottom and back piece 16 mm. thick, for metal drawers with 500 mm depth, can be cut to fist smaller depth measurements.

ALTO mm *Height mm*	MÓDULO *Cabinet*	CODIGO *Code*
220	300	9901967
220	350	9901968
220	400	9901969
220	450	9901970
220	500	9901971
220	600	9901972
220	700	9901973
220	800	9901974
220	900	9901975
220	1000	9901976

KIT AUTOCIERRE PARA CAJÓN METÁLICO GRIS

Automatic closing kit for grey metal drawers

CARACTERISTICAS TECNICAS:
Kit autocierre para cajón metálico gris.
Incluye: 2 mecanismos autocierre izquierda / derecha y pins para fijación en el lateral cajón metálico.
Acabado en ABS.

FEATURES:
Automatic closing kit for grey metal drawers.
Kit includes: 2 automatic closing mechanisms left / right and pins for mounting ontl the metal drawer side pieces.
ABS finish.

DESCRIPCION *Description*	CODIGO *Code*
Kit autocierre cajón metalico / *Automatic closing kit*	9902764

Detalles del kit autocierre
Detailed views of automatic closing kit

CUBERTERO PARA CAJÓN METÁLICO GRIS

Organiser for grey metal drawers

CARACTERISTICAS TECNICAS:
Cubertero ajustado en los cuatro lados para cajón metálico gris.
Solo para cajones de 500 mm de profundidad.
Acabado en ABS gris satinado.

FEATURES:
Close-fitting organiser for grey metal drawer.
Only for drawers measuring 500 mm. in depth.
ABS finish satin grey.

DESCRIPCION *Description*	CODIGO *Code*
Cubertero cajón metálico 300 mm / *Organiser 300 mm*	9900944
Cubertero cajón metálico 350 mm / *Organiser 350 mm*	9900945
Cubertero cajón metálico 400 mm / *Organiser 400 mm*	9900946
Cubertero cajón metálico 450 mm / *Organiser 450 mm*	9900947
Cubertero cajón metálico 500 mm / *Organiser 500 mm*	9900948
Cubertero cajón metálico 600 mm / *Organiser 600 mm*	9900949
Cubertero cajón metálico 700 mm / *Organiser 700 mm*	9900950
Cubertero cajón metálico 800 mm / *Organiser 800 mm*	9900951
Cubertero cajón metálico 900 mm / *Organiser 900 mm*	9900952
Cubertero cajón metálico 1000 mm / *Organiser 1000 mm*	9900953

KIT CAJON COMPLETO EUROBOX ACERO GRIS / BLANCO

Eurobox grey steel or white complete drawer kit

CARACTERISTICAS TECNICAS:

Kit cajón completo Eurobox acero gris o blanco. Carga máxima 40 kg.
Incluye: juego de guías correderas de extracción total y autocierre silencioso, juego laterales en acero, enganches frontales con regulación, soportes para trasera, fondo y trasera en melamina de 16 mm grosor.
Altura 70 mm. Fondo 500 mm.
Acabado en gris y blanco.

FEATURES:

Eurobox grey steel or white complete drawer kit. Maximum load 40 kg.
Includes: set of completely removable sliding guides that automatically close silently, set of side pieces, adjustable front hooks, supports for back piece and melamine back and bottom pieces measuring 16 mm in thickness.
Height 70 mm. Depth 500 mm.
Finish grey and white.

ACABADO *Finish*	ALTO mm *Height mm*	MÓDULO *Cabinet*	CODIGO *Code*
Gris / *Grey*	70	300	9900581
Gris / *Grey*	70	350	9900582
Gris / *Grey*	70	400	9900583
Gris / *Grey*	70	450	9900584
Gris / *Grey*	70	500	9900585
Gris / *Grey*	70	600	9900586
Gris / *Grey*	70	700	9900587
Gris / *Grey*	70	800	9900588
Gris / *Grey*	70	900	9900589
Gris / *Grey*	70	1000	9900590

ACABADO *Finish*	ALTO mm *Height mm*	MÓDULO *Cabinet*	CODIGO *Code*
Blanco / *White*	70	300	9907693
Blanco / *White*	70	350	9907694
Blanco / *White*	70	400	9907695
Blanco / *White*	70	450	9907696
Blanco / *White*	70	500	9907697
Blanco / *White*	70	600	9907698
Blanco / *White*	70	700	9907699
Blanco / *White*	70	800	9907700
Blanco / *White*	70	900	9907701
Blanco / *White*	70	1000	9907702

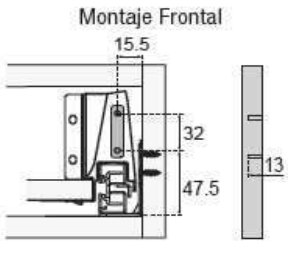

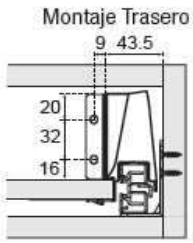

KIT CACEROLERO COMPLETO EUROBOX ACERO GRIS / BLANCO ALTURA 152 mm.

Eurobox grey steel or white complete pan drawer kit 152 mm height

CARACTERISTICAS TECNICAS:

Kit cacerolero completo Eurobox acero gris o blanco. Carga máxima 40 kg.
Incluye: juego de guías correderas de extracción total y autocierre silencioso, juego laterales en acero, set barras simple, enganches frontales con regulación, soportes para trasera, fondo y trasera en melamina de 16 mm grosor.
Altura 152 mm. Fondo 500 mm.
Acabado en gris y blanco.

FEATURES:

Eurobox grey steel or white complete pan drawer kit. Maximum load 40 kg.
Includes: set of completely removable sliding guides that automatically close silently, set of grey sttel or white side pieces, set of single rods, adjustable front hooks, supports for back piece, melamine back and bottom pieces measuring 16 mm in thickness.
Height 152 mm. Depth 500 mm.
Finish grey and white.

ACABADO *Finish*	ALTO mm *Height mm*	MÓDULO *Cabinet*	CODIGO *Code*
Gris / *Grey*	152	300	9900660
Gris / *Grey*	152	350	9900661
Gris / *Grey*	152	400	9900662
Gris / *Grey*	152	450	9900663
Gris / *Grey*	152	500	9900664
Gris / *Grey*	152	600	9900665
Gris / *Grey*	152	700	9900666
Gris / *Grey*	152	800	9900667
Gris / *Grey*	152	900	9900668
Gris / *Grey*	152	1000	9900669

ACABADO *Finish*	ALTO mm *Height mm*	MÓDULO *Cabinet*	CODIGO *Code*
Blanco / *White*	152	300	9907703
Blanco / *White*	152	350	9907704
Blanco / *White*	152	400	9907705
Blanco / *White*	152	450	9907706
Blanco / *White*	152	500	9907707
Blanco / *White*	152	600	9907708
Blanco / *White*	152	700	9907709
Blanco / *White*	152	800	9907710
Blanco / *White*	152	900	9907711
Blanco / *White*	152	1000	9907712

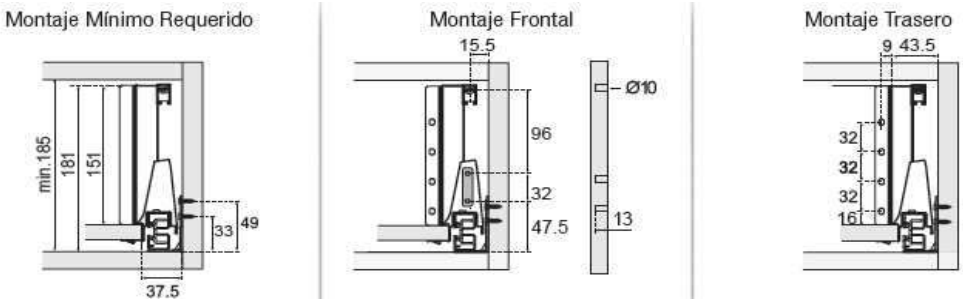

KIT CACEROLERO COMPLETO EUROBOX ACERO GRIS / BLANCO ALTURA 184 mm.

Eurobox grey steel or white complete pan drawer kit 184 mm height

CARACTERISTICAS TECNICAS:

Kit cacerolero completo Eurobox acero gris o blanco. Carga máxima 40 kg.
Incluye: juego de guías correderas de extracción total y autocierre silencioso, juego laterales en acero, set barras simple, enganches frontales con regulación, soportes para trasera, fondo y trasera en melamina de 16 mm grosor.
Altura 184 mm. Fondo 500 mm.
Acabado en gris y blanco.

FEATURES:

Eurobox grey steel or white complete pan drawer kit. Maximum load 40 kg. Includes: set of completely removable sliding guides that automatically close silently, set of grey sttel or white side pieces, set of single rods, adjustable front hooks, supports for back piece, melamine back and bottom pieces measuring 16 mm in thickness.
Height 184 mm. Depth 500 mm.
Finish grey and white.

ACABADO *Finish*	ALTO mm *Height mm*	MÓDULO *Cabinet*	CODIGO *Code*
Gris / *Grey*	184	300	9900728
Gris / *Grey*	184	350	9900729
Gris / *Grey*	184	400	9900730
Gris / *Grey*	184	450	9900731
Gris / *Grey*	184	500	9900732
Gris / *Grey*	184	600	9900733
Gris / *Grey*	184	700	9900734
Gris / *Grey*	184	800	9900735
Gris / *Grey*	184	900	9900736
Gris / *Grey*	184	1000	9900737

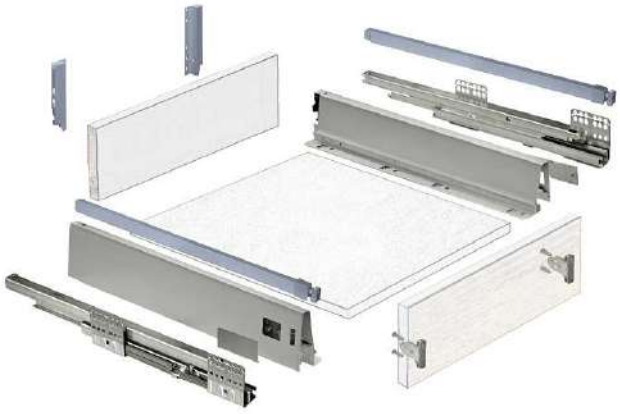

ACABADO *Finish*	ALTO mm *Height mm*	MÓDULO *Cabinet*	CODIGO *Code*
Blanco / *White*	184	300	9907713
Blanco / *White*	184	350	9907714
Blanco / *White*	184	400	9907715
Blanco / *White*	184	450	9907716
Blanco / *White*	184	500	9907717
Blanco / *White*	184	600	9907718
Blanco / *White*	184	700	9907719
Blanco / *White*	184	800	9907720
Blanco / *White*	184	900	9907721
Blanco / *White*	184	1000	9907722

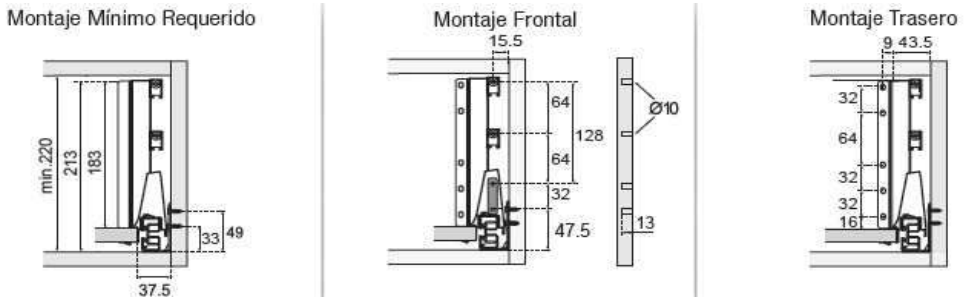

KIT CAJON INTERIOR ARMADO EUROBOX GRIS

Eurobox inside grey armed drawer kit

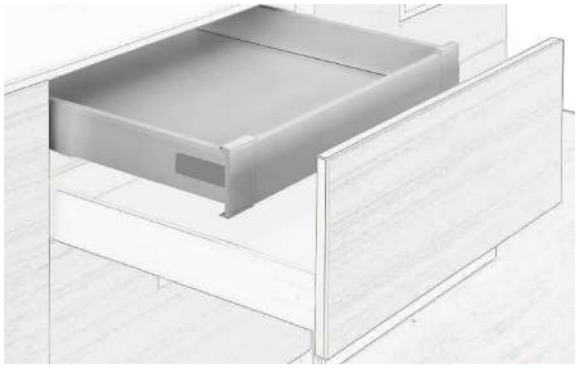

CARACTERISTICAS TECNICAS:

Kit cajón interior completo Eurobox gris. Carga máxima 40 kg.
Incluye: juego de guías correderas de extracción total y autocierre silencioso, juego laterales en acero, frontal metalico, enganches frontales con regulación, soportes para trasera, fondo y trasera en melamina de 16 mm grosor.
Altura 70 mm. Fondo 500 mm.
Acabado gris.

FEATURES:

Eurobox inside grey complete drawer kit. Maximum load 40 kg.
Includes: set of completely removable sliding guides that automatically close silently, set of side pieces, metal front piece, adjustable front hooks, supports for back piece and melamine back and bottom pieces measuring 16 mm in thickness.
Height 70 mm. Depth 500 mm.
Finish grey.

ACABADO *Finish*	ALTO mm *Height mm*	MÓDULO *Cabinet*	CODIGO *Code*
Gris / *Grey*	70	300	9909606
Gris / *Grey*	70	350	9909607
Gris / *Grey*	70	400	9909608
Gris / *Grey*	70	450	9909609
Gris / *Grey*	70	500	9909610
Gris / *Grey*	70	600	9909611
Gris / *Grey*	70	700	9909612
Gris / *Grey*	70	800	9909613
Gris / *Grey*	70	900	9909614
Gris / *Grey*	70	1000	9909615

KIT CACEROLERO INTERIOR ARMADO EUROBOX GRIS

Eurobox inside grey armed pan drawer kit

CARACTERISTICAS TECNICAS:

Kit cacerolero interior completo Eurobox acero gris. Carga máxima 40 kg.
Incluye: juego de guías correderas de extracción total y autocierre silencioso, juego laterales en acero, frontal metálico con barra, set barras simple, enganches frontales con regulación, soportes para trasera, fondo y trasera en melamina de 16 mm de grosor.
Altura 184 mm. Fondo 500 mm.
Acabado gris.

FEATURES:

Eurobox grey steel or white complete pan drawer kit. Maximum load 40 kg.
Includes: set of completely removable sliding guides that automatically close silently, set of side pieces, meta front piece, set of single rods, adjustable front hooks, supports for back piece, melamine back and bottom pieces measuring 16 mm in thickness.
Height 184 mm. Depth 500 mm.
Finish grey.

ACABADO *Finish*	ALTO mm *Height mm*	MÓDULO *Cabinet*	CODIGO *Code*
Gris / *Grey*	184	300	9909616
Gris / *Grey*	184	350	9909617
Gris / *Grey*	184	400	9909618
Gris / *Grey*	184	450	9909619
Gris / *Grey*	184	500	9909620
Gris / *Grey*	184	600	9909621
Gris / *Grey*	184	700	9909622
Gris / *Grey*	184	800	9909623
Gris / *Grey*	184	900	9909624
Gris / *Grey*	184	1000	9909625

KIT CAJON EUROBOX ACERO GRIS / BLANCO

Eurobox grey steel or white drawer kit

CARACTERISTICAS TECNICAS:

Despiece para cajón Eurobox en acero gris o blanco.
Incluye: juego de guías correderas de extracción total y autocierre silencioso con capacidad de carga hasta 40 Kg, juego de laterales en acero, enganches frontales con regulación y soportes para trasera melamina de 16 mm grosor.
Altura 70 mm. Fondos 275, 400 y 500 mm.
Acabado en gris y blanco.

FEATURES:

Individual component Eurobox grey steel or white drawer kit.
Includes: set of completely removable sliding guides that close silently, with a maximum load weight of 40 kg, set of side pieces, adjustable front hooks, and supports for 16 mm thick melamine back piece.
Heigth: 70 mm. Depths: 275, 400 and 500 mm.
Finish grey and white.

ACABADO *Finish*	ALTO mm *Height mm*	FONDO mm *Depth mm*	CODIGO *Code*
Gris / *Grey*	70	275	9900523
Gris / *Grey*	70	400	9900524
Gris / *Grey*	70	500	9900525
Blanco / *White*	70	275	9907388
Blanco / *White*	70	400	9907389
Blanco / *White*	70	500	9907390

FONDO Y TRASERA MELAMINA PARA CAJON EUROBOX

Melamine bottom and back piece for Eurobox drawer

CARACTERISTICAS TECNICAS:

Fondo y trasera en melamina de 16 mm grosor para cajón Eurobox altura 70 mm y 500 mm profundidad, posibilidad de corte para otras medidas de fondo.

FEATURES:

16 mm thick melamine bottom and back piece kit for Eurobox drawer with 70 mm height and 500 mm depth, can be cut to fist smaller depth measurements.

ACABADO *Finish*	MÓDULO *Cabinet*	CODIGO *Code*
Gris / *Grey*	300	9901978
Gris / *Grey*	350	9901979
Gris / *Grey*	400	9901980
Gris / *Grey*	450	9901981
Gris / *Grey*	500	9901982
Gris / *Grey*	600	9901983
Gris / *Grey*	700	9901984
Gris / *Grey*	800	9901985
Gris / *Grey*	900	9901986
Gris / *Grey*	1000	9901987

ACABADO *Finish*	MÓDULO *Cabinet*	CODIGO *Code*
Blanco / *White*	300	9907643
Blanco / *White*	350	9907644
Blanco / *White*	400	9907645
Blanco / *White*	450	9907646
Blanco / *White*	500	9907647
Blanco / *White*	600	9907648
Blanco / *White*	700	9907649
Blanco / *White*	800	9907650
Blanco / *White*	900	9907651
Blanco / *White*	1000	9907652

KIT CACEROLERO EUROBOX ACERO GRIS / BLANCO ALTURA 152 mm.

Eurobox grey steel or white pan drawer kit 152 mm height

CARACTERISTICAS TECNICAS:

Despiece para cacerolero Eurobox en acero gris o blanco.
Incluye: juego de guías correderas de extracción total y autocierre silencioso con capacidad de carga hasta 40 Kg, juego de laterales en acero, set 2 barras, enganches frontales con regulación y soportes para trasera melamina de 16 mm grosor.
Altura 152 mm. Fondos 400 y 500 mm.
Acabado en gris y blanco.

FEATURES:

Individual component Eurobox grey steel or white pan drawer kit.
Includes: set of completely removable sliding guides that close silently, with a maximum load weight of 40 kg, set of side pieces, set 2 single rods, adjustable front hooks, and supports for 16 mm thick melamine back piece.
Heigth: 152 mm. Depths: 400 and 500 mm.
Finish grey and white.

ACABADO *Finish*	ALTO mm *Height mm*	FONDO mm *Depth mm*	CODIGO *Code*
Gris / *Grey*	152	400	9900625
Gris / *Grey*	152	500	9900626
Blanco / *White*	152	400	9907391
Blanco / *White*	152	500	9907392

FONDO Y TRASERA MELAMINA PARA CACEROLERO EUROBOX ALTURA 152 mm.

Melamine bottom and back piece for Eurobox pan drawer 152 mm height

CARACTERISTICAS TECNICAS:

Fondo y trasera en melamina de 16 mm grosor para cacerolero Eurobox altura 152 mm y 500 mm profundidad, posibilidad de corte para otras medidas de fondo.

FEATURES:

16 mm thick melamine bottom and back piece kit for Eurobox pan drawer with 152 mm height and 500 mm depth, can be cut to fist smaller depth measurements.

ACABADO *Finish*	MÓDULO *Cabinet*	CODIGO *Code*
Gris / *Grey*	300	9901989
Gris / *Grey*	350	9901990
Gris / *Grey*	400	9901991
Gris / *Grey*	450	9901992
Gris / *Grey*	500	9901993
Gris / *Grey*	600	9901994
Gris / *Grey*	700	9901995
Gris / *Grey*	800	9901996
Gris / *Grey*	900	9901997
Gris / *Grey*	1000	9901998

ACABADO *Finish*	MÓDULO *Cabinet*	CODIGO *Code*
Blanco / *White*	300	9907653
Blanco / *White*	350	9907654
Blanco / *White*	400	9907655
Blanco / *White*	450	9907656
Blanco / *White*	500	9907657
Blanco / *White*	600	9907658
Blanco / *White*	700	9907659
Blanco / *White*	800	9907660
Blanco / *White*	900	9907661
Blanco / *White*	1000	9907662

KIT CACEROLERO EUROBOX ACERO GRIS / BLANCO ALTURA 184 mm.

Eurobox grey steel or white pan drawer kit 184 mm height

CARACTERISTICAS TECNICAS:

Despiece para cacerolero Eurobox en acero gris o blanco.
Incluye: juego de guías correderas de extracción total y autocierre silencioso con capacidad de carga hasta 40 Kg, juego de laterales en acero, set 2 barras, enganches frontales con regulación y soportes para trasera melamina de 16 mm grosor.
Altura 184 mm. Fondos 400 y 500 mm.
Acabado en gris y blanco.

FEATURES:

Individual component Eurobox grey steel or white pan drawer kit.
Includes: set of completely removable sliding guides that close silently, with a maximum load weight of 40 kg, set of side pieces, set 2 single rods, adjustable front hooks, and supports for 16 mm thick melamine back piece.
Heigth: 184 mm. Depths: 400 and 500 mm.
Finish grey and white.

ACABADO *Finish*	ALTO mm *Height mm*	FONDO mm *Depth mm*	CODIGO *Code*
Gris / *Grey*	184	400	9900693
Gris / *Grey*	184	500	9900694
Blanco / *White*	184	400	9907395
Blanco / *White*	184	500	9907396

FONDO Y TRASERA MELAMINA PARA CACEROLERO EUROBOX ALTURA 184 mm.

Melamine bottom and back piece for Eurobox pan drawer 184 mm height

CARACTERISTICAS TECNICAS:

Fondo y trasera en melamina de 16 mm grosor para cacerolero Eurobox altura 184 mm y 500 mm profundidad, posibilidad de corte para otras medidas de fondo.

FEATURES:

16 mm thick melamine bottom and back piece kit for Eurobox pan drawer with 184 mm height and 500 mm depth, can be cut to fist smaller depth measurements.

ACABADO *Finish*	MÓDULO *Cabinet*	CODIGO *Code*
Gris / *Grey*	300	9902000
Gris / *Grey*	350	9902001
Gris / *Grey*	400	9902002
Gris / *Grey*	450	9902003
Gris / *Grey*	500	9902004
Gris / *Grey*	600	9902005
Gris / *Grey*	700	9902006
Gris / *Grey*	800	9902007
Gris / *Grey*	900	9902008
Gris / *Grey*	1000	9902009

ACABADO *Finish*	MÓDULO *Cabinet*	CODIGO *Code*
Blanco / *White*	300	9907663
Blanco / *White*	350	9907664
Blanco / *White*	400	9907665
Blanco / *White*	450	9907666
Blanco / *White*	500	9907667
Blanco / *White*	600	9907668
Blanco / *White*	700	9907669
Blanco / *White*	800	9907670
Blanco / *White*	900	9907671
Blanco / *White*	1000	9907672

CUBERTERO P.S. PARA CAJÓN EUROBOX

P.S. cutlery organiser for Eurobox drawer

CARACTERISTICAS TECNICAS:
Cubertero ajustado en los cuatro lados para cajones Eurobox.
Para cajones de 500 mm de fondo y módulos con costados 16 mm grosor.
Acabado en P.S. gris y blanco.

FEATURES:
Close-fitting cutlery organiser for Eurobox drawers.
For drawers measuring 500 mm in depth and models sides 16 mm thick.
Finish: P.S. grey and white.

ACABADO *Finish*	MÓDULO *Cabinet*	CODIGO *Code*
Gris / *Grey*	300	9900984
Gris / *Grey*	350	9900985
Gris / *Grey*	400	9900986
Gris / *Grey*	450	9900987
Gris / *Grey*	500	9900988
Gris / *Grey*	600	9900989
Gris / *Grey*	700	9900990
Gris / *Grey*	800	9900991
Gris / *Grey*	900	9900992
Gris / *Grey*	1000	9900993

ACABADO *Finish*	MÓDULO *Cabinet*	CODIGO *Code*
Blanco / *White*	300	9907399
Blanco / *White*	350	9907400
Blanco / *White*	400	9907401
Blanco / *White*	450	9907402
Blanco / *White*	500	9907403
Blanco / *White*	600	9907404
Blanco / *White*	700	9907405
Blanco / *White*	800	9907406
Blanco / *White*	900	9907407
Blanco / *White*	1000	9907408

CUBERTERO MADERA PARA CAJÓN EUROBOX

Wooden cutlery organiser for Eurobox drawer

CARACTERISTICAS TECNICAS:
Cubertero ajustado en los cuatro lados para cajones Eurobox.
Para cajones de 500 mm de fondo y módulos con costados 16 mm grosor.
Acabado en tablero fenólico.

FEATURES:
Close-fitting cutlery organiser for Eurobox drawers.
For drawers measuring 500 mm in depth and models sides 16 mm thick.
Finish: phenolic wood.

ACABADO *Finish*	MÓDULO *Cabinet*	CODIGO *Code*
Madera / *Wood*	450	9901004
Madera / *Wood*	600	9901005
Madera / *Wood*	900	9901006

ESTERILLA ANTIDESLIZANTE PARA CAJÓN Y CACEROLERO EUROBOX

Anti-slide mat for Eurobox drawer and pan drawer

CARACTERISTICAS TECNICAS:
Esterilla goma antideslizante para cajón y cacerolero Eurobox.
Medidas: 480x1,2 mm. (ancho x grueso).Presentacion en rollo de 20 mts.
Acabado gris y transparente.

FEATURES:
Rubber anti-slide mat for Eurobox drawer and pan drawer.
Measurements: 480x1.2 mm. (width x thickness). Comes in rolls of 20 metres.
Finish: grey and transparent.

DESCRIPCION *Description*	CODIGO *Code*
Esterilla antideslizante gris / *Anti-slide mat grey*	9900955
Esterilla antides. transparente / *Anti-slide transparent*	9907419

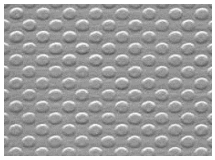

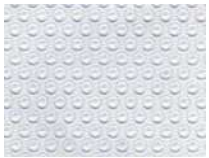

FRONTAL METALICO PARA CAJÓN INTERIOR EUROBOX

Metal front piece for Eurobox inside drawer

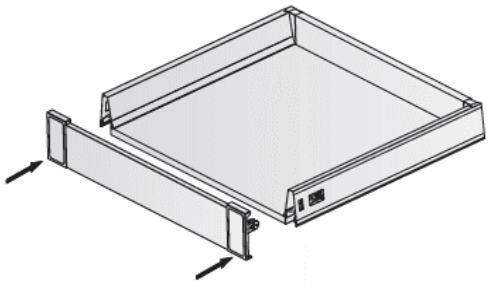

CARACTERISTICAS TECNICAS:
Frontal metálico para adaptar a cajón Eurobox y convertirlo en cajón interior.
Estabilizador para frontal incluido.
Acabado gris y blanco.

FEATURES:
Metal front piece to turn a Eurobox drawer into and inside drawer,
Comes with front stabiliser.
Finish: grey and white.

DESCRIPCION *Description*	CODIGO *Code*
Barra frontal cajón interior gris tira 2000x70 mm	9907415
Set 2 soportes frontal cajón interior gris	9907417
Barra frontal cajón interior blanco tira 2000x70 mm	9907416
Set 2 soportes frontal cajón interior blanco	9907418

ACABADO *Finish*	MÓDULO *Cabinet*	CODIGO *Code*
Gris / *Grey*	450	9907409
Gris / *Grey*	600	9900976
Gris / *Grey*	700	9900977
Gris / *Grey*	800	9900978
Gris / *Grey*	900	9900979

ACABADO *Finish*	MÓDULO *Cabinet*	CODIGO *Code*
Blanco / *White*	450	9907410
Blanco / *White*	600	9907411
Blanco / *White*	700	9907412
Blanco / *White*	800	9907413
Blanco / *White*	900	9907414

SEPARADOR GUIAS PARA CAJÓN Y CACEROLERO EUROBOX

Guide separator for Eurobox drawer and pan drawer

CARACTERISTICAS TECNICAS:
Separador de guías correderas para cajón y cacerolero Eurobox para salvar el acodamiento de la bisagras. Set de 2 piezas, grosor separador 25 mm.
Acabados gris y blanco.

FEATURES:
Sliding guide separator for Eurobox drawer and pan drawer to reduce hinge cranking. Set of 2 pieces, separator thickness 25 mm.
Finishs: grey and white.

DESCRIPCION *Description*	CODIGO *Code*
Set separador guias gris / *Set grey separators*	9903304
Set separador guias blanco / *Set white separators*	9907421

ESTABILIZADOR FRONTAL PARA CAJÓN Y CACEROLERO EUROBOX

Front stabiliser for Eurobox drawer and pan drawer

CARACTERISTICAS TECNICAS:
Estabilizador frontal para cajón y cacerolero Eurobox.
recomendado para frentes grandes a partir de 600 mm. Acabado gris.

FEATURES:
Front stabiliser for Eurobox drawer and pan drawer.
Recommended for front pieces larger than 600 mm. Grey finish.

DESCRIPCION *Description*	CODIGO *Code*
Estabilizador frontal Eurobox / *Front stabiliser Eurobox*	9900956

ACCESORIOS "U" PLASTICA PARA DESAGUE CACEROLERO EUROBOX

Accessories "U" plastic for drain Eurobox pan drawer

CARACTERISTICAS TECNICAS:
Accesorios para construcción de salva-sifón en cacerolero bajo fregadero.
Tira plástico 2000x69 mm altura. Los juegos de terminales delantero y trasero se tiene que pedir por separado.
Acabado gris y blanco.

FEATURES:
Accessories for construction of salva-sifon in sink under sink.
Plastic strip 2000x69 mm height. The terminal sets front and Rear must be ordered separately
Finish grey and white.

DESCRIPCION *Description*	CODIGO *Code*
Tira plástica gris 2000x69 mm / *Plastic strip gray 2000x69 mm*	9908930
Juego 4 terminales gris / *Set 4 terminals gray*	9908933
Tira plástica blanco 2000x69 mm / *Plastic strip white 2000x69 mm*	9908932
Juego 4 terminales blanco / *Set 4 terminals white*	9908935

ORGANIZADOR PLATOS EN MADERA PARA CACEROLERO EUROBOX

Wooden plate organiser for Eurobox pan drawer

CARACTERISTICAS TECNICAS:
Organizador de platos en madera para cacerolero Eurobox con 6 pivotes en madera incluidos.
Profundidad 500 mm.
Acabado en tablero fenólico.

FEATURES:
Wooden plate organiser for Eurobox pan drawer 6 pegs wooden included.
Depth 500 mm.
Finish phenolic wood.

ACABADO *Finish*	MÓDULO *Cabinet*	CODIGO *Code*
Madera / *Wood*	600	9901008
Madera / *Wood*	700	9901009
Madera / *Wood*	800	9901010
Madera / *Wood*	900	9901011
Madera / *Wood*	1000	9901012

PORTAPLATOS EXTENSIBLE PARA CACEROLERO EUROBOX

Expandable plate holder for Eurobox pan drawer

CARACTERISTICAS TECNICAS:
Portaplatos entensible de 180 a 310 mm ancho, para fijar en la base del cacerolero Eurobox.
Acabado gris.

FEATURES:
Plate holder that expands from 180 mm wide to 310 mm wide mounted to the base of the Eurobox pan drawer.
Grey finish.

DESCRIPCION *Description*	CODIGO *Code*
Portaplatos extesible gris / *Expandable plate holder*	9902932

FRONTAL BARRA PARA CACEROLERO INTERIOR EUROBOX ALTURA 152 mm.

Front rod piece for Eurobox inside pan drawer 152 mm height

CARACTERISTICAS TECNICAS:
Frontal metálico con barra para adaptar al cacerolero Eurobox altura 152 mm y convertirlo en cacerolero interior. Estabilizador frontal incluido.
Para módulos con costados de 16 mm grosor.
Acabado gris y blanco.

FEATURES:
Metal front rod piece to turn a Eurobox pan drawer 152 mm in height in to an inside pan drawer. Front stabilizer included.
For models with sides measuring 16 mm tick.
Finishs grey and white.

ACABADO *Finish*	MÓDULO *Cabinet*	CODIGO *Code*
Gris / *Grey*	450	9907426
Gris / *Grey*	600	9907427
Gris / *Grey*	900	9907428

ACABADO *Finish*	MÓDULO *Cabinet*	CODIGO *Code*
Blanco / *White*	450	9907429
Blanco / *White*	600	9907430
Blanco / *White*	900	9907431

FRONTAL METALICO PARA CACEROLERO INTERIOR EUROBOX ALTURA 152 mm.

Metal front piece for Eurobox inside pan drawer 152 mm height

CARACTERISTICAS TECNICAS:
Frontal metálico para adaptar al cacerolero Eurobox altura 152 mm y convertirlo en cacerolero interior. Estabilizador frontal incluido.
Para módulos con costados de 16 mm grosor.
Acabado gris y blanco.

FEATURES:
Metal front piece to turn a Eurobox pan drawer 152 mm in height in to an inside pan drawer. Front stabilizer included.
For models with sides measuring 16 mm tick.
Finishs grey and white.

ACABADO *Finish*	MÓDULO *Cabinet*	CODIGO *Code*
Gris / *Grey*	450	9907432
Gris / *Grey*	600	9907433
Gris / *Grey*	900	9907434

ACABADO *Finish*	MÓDULO *Cabinet*	CODIGO *Code*
Blanco / *White*	450	9907435
Blanco / *White*	600	9907436
Blanco / *White*	900	9907437

FRONTAL CRISTAL PARA CACEROLERO INTERIOR EUROBOX ALTURA 152 mm.

Glass front piece for Eurobox inside pan drawer 152 mm height

CARACTERISTICAS TECNICAS:
Frontal metálico con cristal para adaptar al cacerolero Eurobox altura 152 mm y convertirlo en cacerolero interior. Estabilizador frontal incluido.
Para módulos con costados de 16 mm grosor.
Acabado gris y blanco.

FEATURES:
Metal front glass piece to turn a Eurobox pan drawer 152 mm in height in to inside pan drawer. Front stabilizer included.
For models with sides measuring 16 mm tick.
Finishs grey and white.

ACABADO *Finish*	MÓDULO *Cabinet*	CODIGO *Code*
Gris / *Grey*	450	9907438
Gris / *Grey*	600	9907439
Gris / *Grey*	900	9907440

ACABADO *Finish*	MÓDULO *Cabinet*	CODIGO *Code*
Blanco / *White*	450	9907441
Blanco / *White*	600	9907442
Blanco / *White*	900	9907443

ALETA CRISTAL PARA CACEROLERO EUROBOX ALTURA 152 mm.
Glass side panel for Eurobox pan drawer 152 mm height

CARACTERISTICAS TECNICAS:
Set 2 piezas aletas embellecedora en cristal mateado seda para lateral de cacerolero Eurobox altura 152 mm
Profundidad 400 y 500 mm.
Acabado gris y blanco.

FEATURES:
Set of 2 trim panels for Eurobox pan drawer side pieces with a height of 152 mm, silk matt glass.
Depths available: 400 and 500 mm.
Finishs grey and white.

DESCRIPCION *Description*	CODIGO *Code*
Set aletas gris 400 mm / *Set grey side panels 400 mm*	9907422
Set aletas gris 500 mm / *Set grey side panels 500 mm*	9907423
Set aletas blanco 400 mm / *Set white side panels 400 mm*	9907424
Set aletas blanco 500 mm / *Set white side panels 500 mm*	9907425

KIT BARRAS DIVISORIAS PARA CACEROLERO EUROBOX ALTURA 152 mm.
Set of divider bars for Eurobox pan drawer 152 mm height

CARACTERISTICAS TECNICAS:
Kit multifuncional de varillas para organización en cacerolero Eurobox altura 152 mm con profundidad de 500 mm.
Acabado gris y blanco.

FEATURES:
Multipurpose rod kit for organising Eurobox pan drawer 152 mm height
Depth available 500 mm.
Finish: grey and white.

DESCRIPCION *Description*	CODIGO *Code*
Kit barras divisorias gris 450 mm / *Set divider bars 450 mm*	9903634
Kit barras divisorias gris 600 mm / *Set divider bars 600 mm*	9903635
Kit barras divisorias gris 900 mm / *Set divider bars 900 mm*	9903636
Kit barras divisorias blanco 450 mm / *Set divider bars 450 mm*	9907444
Kit barras divisorias blanco 600 mm / *Set divider bars 600 mm*	9907445
Kit barras divisorias blanco 900 mm / *Set divider bars 900 mm*	9907446

ORGANIZACIÓN INTERIOR PARA CACEROLERO EUROBOX ALTURA 152 mm.
Insider organiser for Eurobox pan drawer 152 mm height

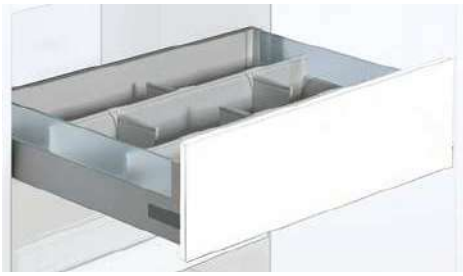

CARACTERISTICAS TECNICAS:
Elementos para organización interior de cacerolero Eurobox altura 152 mm
Para anchos de modulos 600 y 900 mm.
Separador vertical para fijación a separador horizontal.
Acabado gris y blanco.

FEATURES:
Elements inside organization pan drawer Eurobox 152 height.
For modules widths 600 and 900 mm.
Vertical separator for attachment to horizontal separator.
Finish: grey and white.

DESCRIPCION *Description*	CODIGO *Code*
Separador horizontal gris 600 mm / *Separator grey 600 mm*	9903875
Separador horizontal gris 900 mm / *Separator grey 900 mm*	9903878
Separador vertical gris / *Grey vertical separator*	9903879
Separador horizontal blanco 600 mm / *Separator white 600 mm*	9907447
Separador horizontal blanco 900 mm / *Separator white 900 mm*	9907448
Separador vertical blanco / *White vertical separator*	9907449

Separador horizontal
Horizontal separator

Separador vertical
Vertical separator

FRONTAL BARRA PARA CACEROLERO INTERIOR EUROBOX ALTURA 184 mm.

Front rod piece for Eurobox inside pan drawer 184 mm height

CARACTERISTICAS TECNICAS:
Frontal metálico con barra para adaptar al cacerolero Eurobox altura 184 mm y convertirlo en cacerolero interior. Estabilizador frontal incluido.
Para módulos con costados de 16 mm grosor.
Acabado gris y blanco.

FEATURES:
Metal front rod piece to turn a Eurobox pan drawer 184 mm in height in to an inside pan drawer. Front stabilizer included.
For models with sides measuring 16 mm tick.
Finishs grey and white.

ACABADO *Finish*	MÓDULO *Cabinet*	CODIGO *Code*
Gris / *Grey*	450	9907452
Gris / *Grey*	600	9900980
Gris / *Grey*	900	9900983

ACABADO *Finish*	MÓDULO *Cabinet*	CODIGO *Code*
Blanco / *White*	450	9907453
Blanco / *White*	600	9907454
Blanco / *White*	900	9907455

FRONTAL METALICO PARA CACEROLERO INTERIOR EUROBOX ALTURA 184 mm.

Metal front piece for Eurobox inside pan drawer 184 mm height

CARACTERISTICAS TECNICAS:
Frontal metálico para adaptar al cacerolero Eurobox altura 184 mm y convertirlo en cacerolero interior. Estabilizador frontal incluido.
Para módulos con costados de 16 mm grosor.
Acabado gris y blanco.

FEATURES:
Metal front piece to turn a Eurobox pan drawer 184 mm in height in to an inside pan drawer. Front stabilizer included.
For models with sides measuring 16 mm tick.
Finishs grey and white.

ACABADO *Finish*	MÓDULO *Cabinet*	CODIGO *Code*
Gris / *Grey*	450	9907456
Gris / *Grey*	600	9907457
Gris / *Grey*	900	9907458

ACABADO *Finish*	MÓDULO *Cabinet*	CODIGO *Code*
Blanco / *White*	450	9907459
Blanco / *White*	600	9907460
Blanco / *White*	900	9907461

FRONTAL CRISTAL PARA CACEROLERO INTERIOR EUROBOX ALTURA 184 mm.

Glass front piece for Eurobox inside pan drawer 184 mm height

CARACTERISTICAS TECNICAS:
Frontal metálico con cristal para adaptar al cacerolero Eurobox altura 184 mm y convertirlo en cacerolero interior. Estabilizador frontal incluido.
Para módulos con costados de 16 mm grosor.
Acabado gris y blanco.

FEATURES:
Metal front glass piece to turn a Eurobox pan drawer 184 mm in height in to inside pan drawer. Front stabilizer included.
For models with sides measuring 16 mm tick.
Finishs grey and white.

ACABADO *Finish*	MÓDULO *Cabinet*	CODIGO *Code*
Gris / *Grey*	450	9907462
Gris / *Grey*	600	9907463
Gris / *Grey*	900	9907464

ACABADO *Finish*	MÓDULO *Cabinet*	CODIGO *Code*
Blanco / *White*	450	9907465
Blanco / *White*	600	9907466
Blanco / *White*	900	9907467

ALETA CRISTAL PARA CACEROLERO EUROBOX ALTURA 184 mm.
Glass side panel for Eurobox pan drawer 184 mm height

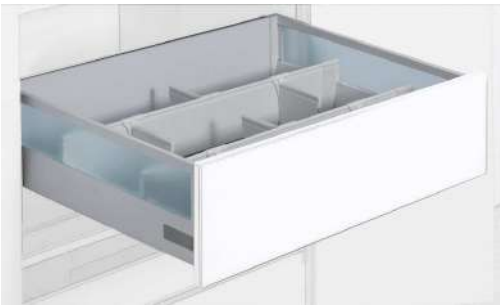

CARACTERISTICAS TECNICAS:
Set 2 piezas aletas embellecedora en cristal mateado seda para lateral de cacerolero Eurobox altura 184 mm
Profundidad 400 y 500 mm.
Acabado gris y blanco.

FEATURES:
Set of 2 trim panels for Eurobox pan drawer side pieces with a height of 184 mm, silk matt glass.
Depths available: 400 and 500 mm.
Finishs grey and white.

DESCRIPCION *Description*	CODIGO *Code*
Set aletas gris 400 mm / *Set grey side panels 400 mm*	9900965
Set aletas gris 500 mm / *Set grey side panels 500 mm*	9900966
Set aletas blanco 400 mm / *Set white side panels 400 mm*	9907450
Set aletas blanco 500 mm / *Set white side panels 500 mm*	9907451

KIT BARRAS DIVISORIAS PARA CACEROLERO EUROBOX ALTURA 184 mm.
Set of divider bars for Eurobox pan drawer 184 mm height

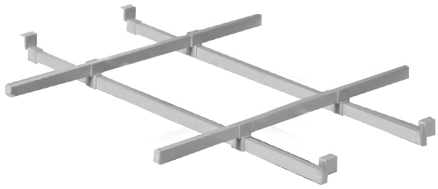

CARACTERISTICAS TECNICAS:
Kit multifuncional de varillas para organización en cacerolero Eurobox altura 184 mm con profundidad de 500 mm.
Acabado gris y blanco.

FEATURES:
Multipurpose rod kit for organising Eurobox pan drawer 184 mm height
Depth available 500 mm.
Finish: grey and white.

DESCRIPCION *Description*	CODIGO *Code*
Kit barras divisorias gris 450 mm / *Set divider bars*	9903634
Kit barras divisorias gris 600 mm / *Set divider bars*	9903635
Kit barras divisorias gris 900 mm / *Set divider bars*	9903636
Kit barras divisorias blanco 450 mm / *Set divider bars*	9907444
Kit barras divisorias blanco 600 mm / *Set divider bars*	9907445
Kit barras divisorias blanco 900 mm / *Set divider bars*	9907446

ORGANIZACIÓN INTERIOR PARA CACEROLERO EUROBOX ALTURA 184 mm.
Insider organiser for Eurobox pan drawer 184 mm height

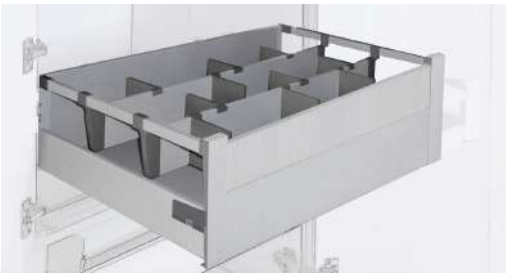

CARACTERISTICAS TECNICAS:
Elementos para organización interior de cacerolero Eurobox altura 184 mm
Para anchos de modulos 600 y 900 mm.
Separador vertical para fijación a separador horizontal.
Acabado gris y blanco.

FEATURES:
Elements inside organization pan drawer Eurobox 184 height.
For modules widths 600 and 900 mm.
Vertical separator for attachment to horizontal separator.
Finish: grey and white.

DESCRIPCION *Description*	CODIGO *Code*
Separador horizontal gris 600 mm / *Separator grey 600 mm*	9903875
Separador horizontal gris 900 mm / *Separator grey 900 mm*	9903878
Separador vertical gris / *Grey vertical separator*	9903879
Separador horizontal blanco 600 mm / *Separator white 600 mm*	9907447
Separador horizontal blanco 900 mm / *Separator white 900 mm*	9907448
Separador vertical blanco / *White vertical separator*	9907449

Separador horizontal
Horizontal separator

Separador vertical
Vertical separator

KIT CAJÓN COMPLETO EUROBOX STYLE GRAFITO

Complete drawer kir Eurobox Style graphite

CARACTERISTICAS TECNICAS:

Kit cajón completo Eurobox Style. Carga máxima 40 kg.
Incluye: juego de guías correderas de extracción total y autocierre silencioso, juego **laterales con pared recta** en acero, enganches frontales con regulación, soportes para trasera, fondo y trasera en melamina de 16 mm grosor.
Altura 70 mm. Fondo 500 mm.
Acabado grafito.

FEATURES:

Eurobox Style complete drawer kit. Maximum load 40 kg.
Includes: set of completely removable sliding guides that automatically close silently, set of side pieces, adjustable front hooks, supports for back piece and melamine back and bottom pieces measuring 16 mm in thickness.
Height 70 mm. Depth 500 mm.
Finish graphite.

ACABADO *Finish*	ALTO mm *Height mm*	MÓDULO *Cabinet*	CODIGO *Code*
Grafito / *Graphite*	70	300	9909029
Grafito / *Graphite*	70	350	9909030
Grafito / *Graphite*	70	400	9909031
Grafito / *Graphite*	70	450	9909032
Grafito / *Graphite*	70	500	9909033
Grafito / *Graphite*	70	600	9909034
Grafito / *Graphite*	70	700	9909035
Grafito / *Graphite*	70	800	9909036
Grafito / *Graphite*	70	900	9909037
Grafito / *Graphite*	70	1000	9909038

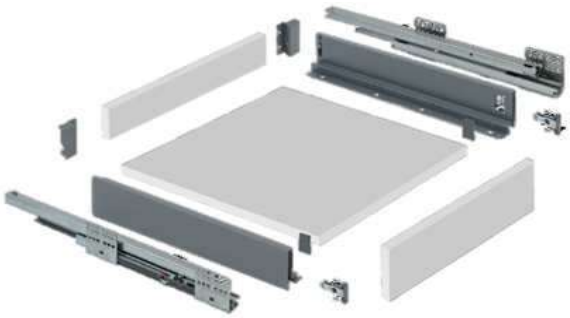

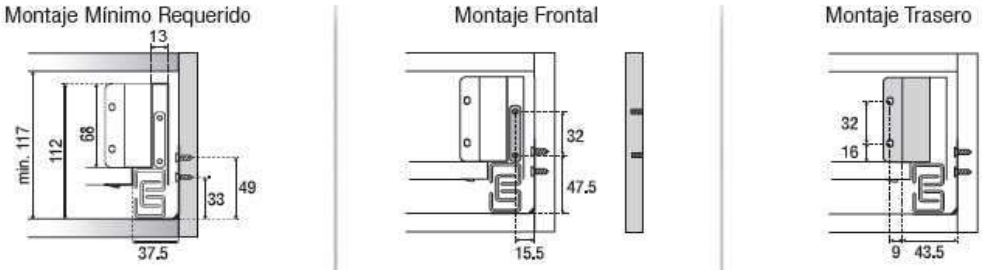

KIT CACEROLERO COMPLETO EUROBOX STYLE GRAFITO ALTURA 151 mm.

Eurobox Style grahpite complete pan drawer kit 151 mm height

CARACTERISTICAS TECNICAS:

Kit cacerolero completo Eurobox Style. Carga máxima 40 kg.
Incluye: juego de guías correderas de extracción total y autocierre silencioso, juego **laterales con pared recta** en acero, set barras simple, enganches frontales con regulación, soportes para trasera, fondo y trasera en melamina de 16 mm grosor.
Altura 151 mm. Fondo 500 mm.
Acabado grafito.

FEATURES:

Eurobox Style complete drawer kit. Maximum load 40 kg.
Includes: set of completely removable sliding guides that automatically close silently, set of side pieces, adjustable front hooks, supports for back piece and melamine back and bottom pieces measuring 16 mm in thickness.
Height 151 mm. Depth 500 mm.
Finish graphite.

ACABADO *Finish*	ALTO mm *Height mm*	MÓDULO *Cabinet*	CODIGO *Code*
Grafito / *Graphite*	151	300	9909039
Grafito / *Graphite*	151	350	9909040
Grafito / *Graphite*	151	400	9909041
Grafito / *Graphite*	151	450	9909042
Grafito / *Graphite*	151	500	9909043
Grafito / *Graphite*	151	600	9909044
Grafito / *Graphite*	151	700	9909045
Grafito / *Graphite*	151	800	9909046
Grafito / *Graphite*	151	900	9909047
Grafito / *Graphite*	151	1000	9909048

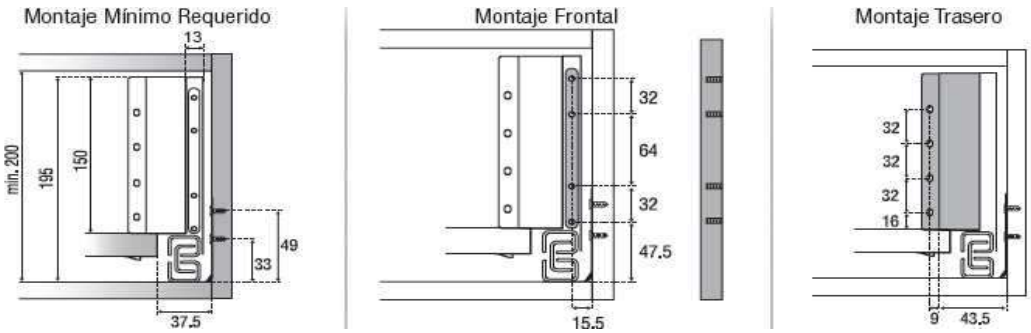

KIT CACEROLERO COMPLETO EUROBOX STYLE GRAFITO ALTURA 184 mm.

Eurobox Style grahpite complete pan drawer kit 184 mm height

CARACTERISTICAS TECNICAS:

Kit cacerolero completo Eurobox Style. Carga máxima 40 kg.
Incluye: juego de guías correderas de extracción total y autocierre silencioso, juego **laterales con pared recta** en acero, set barras simple, enganches frontales con regulación, soportes para trasera, fondo y trasera en melamina de 16 mm grosor.
Altura 184 mm. Fondo 500 mm.
Acabado grafito.

FEATURES:

Eurobox Style complete drawer kit. Maximum load 40 kg.
Includes: set of completely removable sliding guides that automatically close silently, set of side pieces, adjustable front hooks, supports for back piece and melamine back and bottom pieces measuring 16 mm in thickness.
Height 184 mm. Depth 500 mm.
Finish graphite.

ACABADO *Finish*	ALTO mm *Height mm*	MÓDULO *Cabinet*	CODIGO *Code*
Grafito / *Graphite*	184	300	9909049
Grafito / *Graphite*	184	350	9909050
Grafito / *Graphite*	184	400	9909051
Grafito / *Graphite*	184	450	9909052
Grafito / *Graphite*	184	500	9909053
Grafito / *Graphite*	184	600	9909054
Grafito / *Graphite*	184	700	9909055
Grafito / *Graphite*	184	800	9909056
Grafito / *Graphite*	184	900	9909057
Grafito / *Graphite*	184	1000	9909058

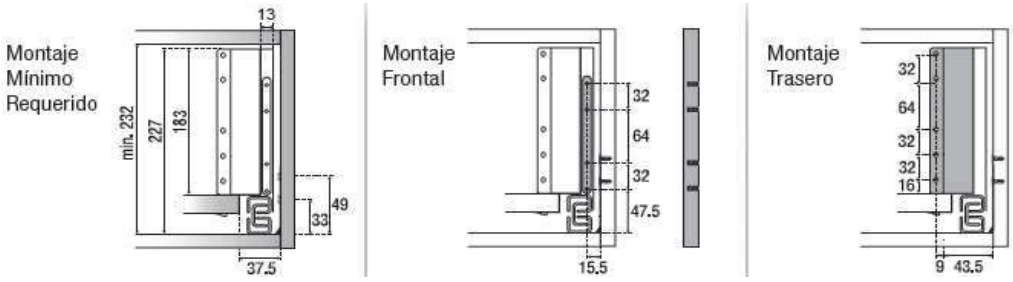

KIT CAJÓN EUROBOX STYLE GRAFITO

Eurobox Style grahpite drawer kit

CARACTERISTICAS TECNICAS:

Despiece para cajón Eurobox en acero grafito
Incluye: juego de guías correderas de extracción total y autocierre silencioso con capacidad de carga hasta 40 Kg, juego de laterales en acero, enganches frontales con regulación y soportes para trasera melamina de 16 mm grosor.
Altura 70 mm. Fondos 275, 400 y 500 mm.
Acabado grafito.

FEATURES:

Individual component Eurobox Style graphite drawer kit.
Includes: set of completely removable sliding guides that close silently, with a maximum load weight of 40 kg, set of side pieces, adjustable front hooks, and supports for 16 mm thick melamine back piece.
Heigth: 70 mm. Depths: 275, 400 and 500 mm.
Finish graphite.

ACABADO *Finish*	ALTO mm *Height mm*	FONDO mm *Depth mm*	CODIGO *Code*
Grafito / *Graphite*	70	275	9908954
Grafito / *Graphite*	70	400	9908955
Grafito / *Graphite*	70	500	9908956

Nota: tapa lateral cajón Eurobox Style grafito. Codigo: 9908961
Note: Top graphite Eurobox style, code: 9908961

FONDO Y TRASERA MELAMINA PARA CAJON EUROBOX STYLE

Melamine bottom and back piece for Eurobox Style drawer

CARACTERISTICAS TECNICAS:

Fondo y trasera en melamina de 16 mm grosor para cajón Eurobox Style altura 70 mm y 500 mm profundidad, posibilidad de corte para otras medidas de fondo.

FEATURES:

16 mm thick melamine bottom and back piece kit for Eurobox Style drawer with 70 mm height and 500 mm depth, can be cut to fist smaller depth measurements.

ACABADO *Finish*	MÓDULO *Cabinet*	CODIGO *Code*
Grafito / *Graphite*	300	9907673
Grafito / *Graphite*	350	9907674
Grafito / *Graphite*	400	9907675
Grafito / *Graphite*	450	9907676
Grafito / *Graphite*	500	9907677
Grafito / *Graphite*	600	9907678
Grafito / *Graphite*	700	9907679
Grafito / *Graphite*	800	9907680
Grafito / *Graphite*	900	9907681
Grafito / *Graphite*	1000	9907682

KIT CACEROLERO EUROBOX STYLE GRAFITO ALTURA 151 mm.

Eurobox style grahpite pan drawer kit 151 mm height

CARACTERISTICAS TECNICAS:

Despiece para cajón Eurobox en acero grafito
Incluye: juego de guías correderas de extracción total y autocierre silencioso con capacidad de carga hasta 40 Kg, juego de laterales pared recta en acero, enganches frontales con regulación y soportes para trasera melamina de 16 mm grosor.
Altura 151 mm. Fondos 400 y 500 mm.
Acabado grafito.

FEATURES:

Individual component Eurobox Style graphite drawer kit.
Includes: set of completely removable sliding guides that close silently, with a maximum load weight of 40 kg, set of side pieces, set 2 single rods, adjustable front hooks, and supports for 16 mm thick melamine back piece.
Heigth: 151 mm. Depths: 400 and 500 mm.
Finish graphite.

ACABADO *Finish*	ALTO mm *Height mm*	FONDO mm *Depth mm*	CODIGO *Code*
Grafito / *Graphite*	151	400	9908957
Grafito / *Graphite*	151	500	9908958

FONDO Y TRASERA MELAMINA PARA CACEROLERO EUROBOX STYLE ALTURA 151 mm.

Melamine bottom and back piece for Eurobox Style pan drawer 151 mm height

CARACTERISTICAS TECNICAS:

Fondo y trasera en melamina de 16 mm grosor para cacerolero Eurobox Style altura 151 mm y 500 mm profundidad, posibilidad de corte para otras medidas de fondo.

FEATURES:

16 mm thick melamine bottom and back piece kit for Eurobox Style pan drawer with 151 mm height and 500 mm depth, can be cut to fist smaller depth measurements.

ACABADO *Finish*	MÓDULO *Cabinet*	CODIGO *Code*
Grafito / *Graphite*	300	9907683
Grafito / *Graphite*	350	9907684
Grafito / *Graphite*	400	9907685
Grafito / *Graphite*	450	9907686
Grafito / *Graphite*	500	9907687
Grafito / *Graphite*	600	9907688
Grafito / *Graphite*	700	9907689
Grafito / *Graphite*	800	9907690
Grafito / *Graphite*	900	9907691
Grafito / *Graphite*	1000	9907692

KIT CACEROLERO EUROBOX STYLE GRAFITO ALTURA 184 mm.

Eurobox style grahpite pan drawer kit 184 mm height

CARACTERISTICAS TECNICAS:

Despiece para cajón Eurobox en acero grafito
Incluye: juego de guías correderas de extracción total y autocierre silencioso con capacidad de carga hasta 40 Kg, juego de laterales pared recta en acero, enganches frontales con regulación y soportes para trasera melamina de 16 mm grosor.
Altura 184 mm. Fondos 400 y 500 mm.
Acabado grafito.

FEATURES:

Individual component Eurobox Style graphite drawer kit.
Includes: set of completely removable sliding guides that close silently, with a maximum load weight of 40 kg, set of side pieces, set 2 single rods, adjustable front hooks, and supports for 16 mm thick melamine back piece.
Heigth: 184 mm. Depths: 400 and 500 mm.
Finish graphite.

ACABADO *Finish*	ALTO mm *Height mm*	FONDO mm *Depth mm*	CODIGO *Code*
Grafito / *Graphite*	184	400	9908959
Grafito / *Graphite*	184	500	9908960

FONDO Y TRASERA MELAMINA PARA CACEROLERO EUROBOX STYLE ALTURA 184 mm.

Melamine bottom and back piece for Eurobox Style pan drawer 184 mm height

CARACTERISTICAS TECNICAS:

Fondo y trasera en melamina de 16 mm grosor para cacerolero Eurobox Style altura 184 mm y 500 mm profundidad, posibilidad de corte para otras medidas de fondo.

FEATURES:

16 mm thick melamine bottom and back piece kit for Eurobox Style pan drawer with 184 mm height and 500 mm depth, can be cut to fist smaller depth measurements.

ACABADO *Finish*	MÓDULO *Cabinet*	CODIGO *Code*
Grafito / *Graphite*	300	9907683
Grafito / *Graphite*	350	9907684
Grafito / *Graphite*	400	9907685
Grafito / *Graphite*	450	9907686
Grafito / *Graphite*	500	9907687
Grafito / *Graphite*	600	9907688
Grafito / *Graphite*	700	9907689
Grafito / *Graphite*	800	9907690
Grafito / *Graphite*	900	9907691
Grafito / *Graphite*	1000	9907692

CUBERTERO P.S. PARA CAJÓN EUROBOX STYLE

P.S. cutlery organiser for Eurobox Style drawer

CARACTERISTICAS TECNICAS:

Cubertero ajustado en los cuatro lados para cajones Eurobox Style.
Para cajones de 500 mm de fondo y módulos con costados 16 mm grosor.
Acabado en P.S. grafito.

FEATURES:

Close-fitting cutlery organiser for Eurobox Style drawers.
For drawers measuring 500 mm in depth and models sides 16 mm thick.
Finish: P.S. graphite.

ACABADO *Finish*	MÓDULO *Cabinet*	CODIGO *Code*
Grafito / *Graphite*	300	9908984
Grafito / *Graphite*	400	9908985
Grafito / *Graphite*	450	9908986
Grafito / *Graphite*	600	9908987
Grafito / *Graphite*	900	9908988

CUBERTERO INOX PARA CAJÓN EUROBOX STYLE

Steel cutlery organiser for Eurobox Style drawer

CARACTERISTICAS TECNICAS:

Cubertero ajustado en los cuatro lados para cajones Eurobox Style.
Para cajones de 500 mm de fondo y módulos con costados 16 mm grosor.
Acabado en inox.

FEATURES:

Close-fitting cutlery organiser for Eurobox Style drawers.
For drawers measuring 500 mm in depth and models sides 16 mm thick.
Finish: steel.

ACABADO *Finish*	MÓDULO *Cabinet*	CODIGO *Code*
Inox / *Steel*	300/350	9909059
Inox / *Steel*	400/450/500	9901003
Inox / *Steel*	600	9909060
Inox / *Steel*	700	9909061
Inox / *Steel*	800	9909062
Inox / *Steel*	900	9909063
Inox / *Steel*	1000	9909064

300/350

400/450/500

600

700

800

900/1000

FRONTAL METALICO PARA CAJÓN INTERIOR EUROBOX STYLE

Metal front piece for Eurobox Style inside drawer

CARACTERISTICAS TECNICAS:
Frontal metálico para adaptar a cajón Eurobox y convertirlo en cajón interior.
Estabilizador para frontal incluido.
Acabado grafito.

FEATURES:
Metal front piece to turn a Eurobox drawer into and inside drawer,
Comes with front stabiliser.
Finish: graphite.

ACABADO *Finish*	MÓDULO *Cabinet*	CODIGO *Code*
Grafito / *Graphite*	450	9909065
Grafito / *Graphite*	600	9909066
Grafito / *Graphite*	900	9909067

DESCRIPCION *Description*	CODIGO *Code*
Barra frontal cajón interior grafito tira 1100x70 mm	9908962
Set 2 soportes frontal cajón interior grafito	9908963

FRONTAL BARRA PARA CACEROLERO INTERIOR EUROBOX STYLE ALTURA 151 mm.

Front rod piece for Eurobox Style inside pan drawer 151 mm height

CARACTERISTICAS TECNICAS:
Frontal metálico con barra para adaptar al cacerolero Eurobox Style altura 151 mm y convertirlo en cacerolero interior. Estabilizador frontal incluido.
Para módulos con costados de 16 mm grosor.
Acabado grafito.

FEATURES:
Metal front rod piece to turn a Eurobox Style pan drawer 151 mm in height in to an inside pan drawer. Front stabilizer included.
For models with sides measuring 16 mm tick.
Finishs graphite.

ACABADO *Finish*	MÓDULO *Cabinet*	CODIGO *Code*
Grafito / *Graphite*	450	9909068
Grafito / *Graphite*	600	9909069
Grafito / *Graphite*	900	9909070

FRONTAL CRISTAL PARA CACEROLERO INTERIOR EUROBOX STYLE ALTURA 151 mm.

Glass front piece for Eurobox Style inside pan drawer 151 mm height

CARACTERISTICAS TECNICAS:
Frontal metálico con cristal para adaptar al cacerolero Eurobox Style altura 151 mm y convertirlo en cacerolero interior. Estabilizador frontal incluido.
Para módulos con costados de 16 mm grosor.
Acabado grafito.

FEATURES:
Metal front glass piece to turn a Eurobox Style pan drawer 151 mm in height in to inside pan drawer. Front stabilizer included.
For models with sides measuring 16 mm tick.
Finishs graphite.

ACABADO *Finish*	MÓDULO *Cabinet*	CODIGO *Code*
Grafito / *Graphite*	450	9909071
Grafito / *Graphite*	600	9909072
Grafito / *Graphite*	900	9909073

FRONTAL BARRA PARA CACEROLERO INTERIOR EUROBOX STYLE ALTURA 184 mm.

Front rod piece for Eurobox Style inside pan drawer 184 mm height

CARACTERISTICAS TECNICAS:
Frontal metálico con barra para adaptar al cacerolero Eurobox Style altura 184 mm y convertirlo en cacerolero interior. Estabilizador frontal incluido.
Para módulos con costados de 16 mm grosor.
Acabado grafito.

FEATURES:
Metal front rod piece to turn a Eurobox Style pan drawer 184 mm in height in to an inside pan drawer. Front stabilizer included.
For models with sides measuring 16 mm tick.
Finishs graphite.

ACABADO *Finish*	MÓDULO *Cabinet*	CODIGO *Code*
Grafito / *Graphite*	450	9909074
Grafito / *Graphite*	600	9909075
Grafito / *Graphite*	900	9909076

FRONTAL CRISTAL PARA CACEROLERO INTERIOR EUROBOX STYLE ALTURA 184 mm.

Glass front piece for Eurobox Style inside pan drawer 184 mm height

CARACTERISTICAS TECNICAS:
Frontal metálico con cristal para adaptar al cacerolero Eurobox Style altura 184 mm y convertirlo en cacerolero interior. Estabilizador frontal incluido.
Para módulos con costados de 16 mm grosor.
Acabado grafito.

FEATURES:
Metal front glass piece to turn a Eurobox Style pan drawer 184 mm in height in to inside pan drawer. Front stabilizer included.
For models with sides measuring 16 mm tick.
Finishs graphite.

ACABADO *Finish*	MÓDULO *Cabinet*	CODIGO *Code*
Grafito / *Graphite*	450	9909077
Grafito / *Graphite*	600	9909078
Grafito / *Graphite*	900	9909079

ACCESORIOS "U" PLASTICA PARA DESAGUE CACEROLERO EUROBOX STYLE

Accessories "U" plastic for drain Eurobox Style pan drawer

CARACTERISTICAS TECNICAS:
Accesorios para construcción de salva-sifón en cacerolero bajo fregadero.
Tira plástico 2000x69 mm altura. Los juegos de terminales delantero y trasero se tiene que pedir por separado.
Acabado grafito.

FEATURES:
Accessories for construction of salva-sifon in sink under sink.
Plastic strip 2000x69 mm height. The terminal sets front and Rear must be ordered separately
Finishs graphite.

DESCRIPCION *Description*	CODIGO *Code*
Tira plástica grafito 2000x69 mm / *Plastic strip graphite*	9908931
Juego 4 terminales grafito / *Set 4 terminals graphite*	9908934

KIT CAJON COMPLETO ATIRA ACERO PLATA ALTURA 70 mm.
Complete silver steel Atira drawer kit 70 mm height

CARACTERISTICAS TECNICAS:
Kit cajón completo Hettich Atira acero plata. Carga máxima 50 kg.
Incluye: juego de guías correderas de extracción total y sistema de amortiguación integrada "Silent System", juego de costados laterales con doble pared, enganches frontales con regulación, soportes para trasera, fondo y trasera en melamina de 16 mm grosor.
Altura 70 mm. Fondo 470 mm.
Acabado en acero plata.

FEATURES:
Complete silver steel Hettich Atira drawer kit. Maximum load 50 kg.
Includes: set of completely removable sliding guides and integrated "Silent System" shock absorbtion, set of side with double walls, adjustable front hooks, supports for back piece and melamine back and bottom pieces measuring 16 mm in thickness
Height 70 mm. Depth 470 mm.
Silver steel finish.

ACABADO *Finish*	ALTO mm *Height mm*	MÓDULO *Cabinet*	CODIGO *Code*
Acero plata / *Steel*	70	300	9903843
Acero plata / *Steel*	70	350	9903844
Acero plata / *Steel*	70	400	9903845
Acero plata / *Steel*	70	450	9903846
Acero plata / *Steel*	70	500	9903847
Acero plata / *Steel*	70	600	9903848
Acero plata / *Steel*	70	700	9903849
Acero plata / *Steel*	70	800	9903850
Acero plata / *Steel*	70	900	9903851
Acero plata / *Steel*	70	1000	9903852

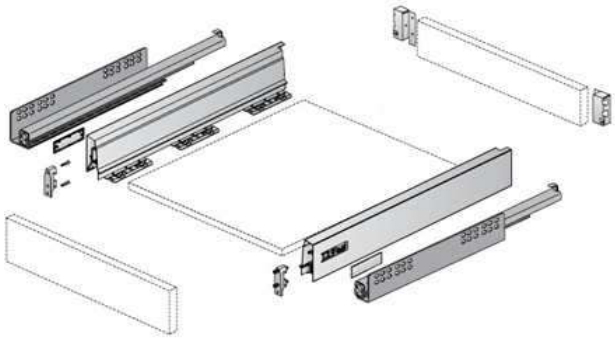

KIT CAJON INTERIOR ARMADO ATIRA PLATA ALTURA 70 mm.
Atira inside silver steel armed drawer kit 70 mm height.

CARACTERISTICAS TECNICAS:
Kit cajón interior completo Atira plata. Carga máxima 50 kg.
Incluye: juego de guías correderas de extracción total y sistema de amortiguación integrada "Silent System", juego de costados laterales con doble pared, frontal aluminio, enganches frontales con regulación, soportes para trasera, fondo y trasera en melamina de 16 mm grosor.
Altura 70 mm. Fondo 470 mm.
Acabado en acero plata.

FEATURES:
Atira inside silver steel complete drawer kit. Maximum load 50 kg.
Includes: set of completely removable sliding guides and integrated "Silent System" shock absorbtion, set of side with double walls, aluminium front, adjustable front hooks, supports for back piece and melamine back and bottom pieces measuring 16 mm in thickness
Height 70 mm. Depth 470 mm. Silver steel finish.

ACABADO *Finish*	ALTO mm *Height mm*	MÓDULO *Cabinet*	CODIGO *Code*
Acero plata / *Steel*	70	300	9909626
Acero plata / *Steel*	70	350	9909627
Acero plata / *Steel*	70	400	9909628
Acero plata / *Steel*	70	450	9909629
Acero plata / *Steel*	70	500	9909630
Acero plata / *Steel*	70	600	9909631
Acero plata / *Steel*	70	700	9909632
Acero plata / *Steel*	70	800	9909633
Acero plata / *Steel*	70	900	9909634
Acero plata / *Steel*	70	1000	9909635

KIT CACEROLERO COMPLETO ATIRA ACERO PLATA ALTURA 144 mm.

Complete silver steel Atira pan drawer kit 144 mm height

CARACTERISTICAS TECNICAS:

Kit cacerolero completo Hettich Atira acero plata. Carga máxima 50 kg.
Incluye: juego de guías correderas de extracción total y sistema de amortiguación integrada "Silent System", juego de costados laterales con doble pared, enganches frontales con regulación, juego barras suplemento cacerolero, soportes para trasera, fondo y trasera en melamina 16 mm grosor.
Altura 144 mm. Fondo 470 mm.
Acabado en acero plata.

FEATURES:

Complete silver steel Hettich Atira pan drawer kit. Maximum load 50 kg.
Includes: set of completely removable sliding guides and integrated "Silent System" shock absorbtion, set of sides with double walls, adjustable front hooks, supplementary set of pan drawer rods, supports for back piece, melamine back and bottom pieces measuring 16 mm in thickness.
Height 70 mm. Depth 470 mm.
Silver steel finish.

ACABADO *Finish*	ALTO mm *Height mm*	MÓDULO *Cabinet*	CODIGO *Code*
Acero plata / *Steel*	144	300	9903854
Acero plata / *Steel*	144	350	9903855
Acero plata / *Steel*	144	400	9903856
Acero plata / *Steel*	144	450	9903857
Acero plata / *Steel*	144	500	9903858
Acero plata / *Steel*	144	600	9903859
Acero plata / *Steel*	144	700	9903860
Acero plata / *Steel*	144	800	9903861
Acero plata / *Steel*	144	900	9903862
Acero plata / *Steel*	144	1000	9903863

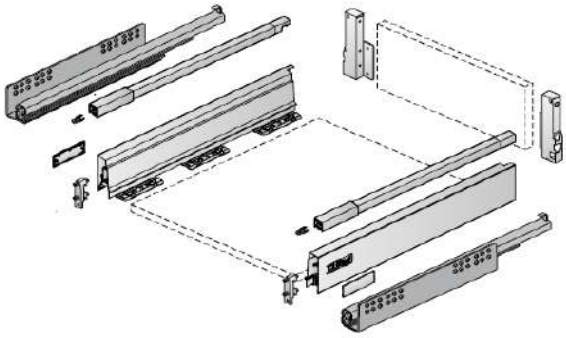

KIT CACEROLERO INTERIOR ARMADO ATIRA ACERO PLATA ALTURA 144 mm.

Atira inside silver steel armed pan drawer kit 144 mm height

CARACTERISTICAS TECNICAS:

Kit cacerolero interior completo Atira plata. Carga máxima 50 kg.
Incluye: juego de guías correderas de extracción total y sistema de amortiguación integrada "Silent System", juego de costados laterales con doble pared, frontal de aluminio, enganches frontales con regulación, juego barras suplemento cacerolero, soportes para trasera, fondo y trasera en melamina 16 mm grosor.
Altura 144 mm. Fondo 470 mm. Acabado en acero plata.

FEATURES:

Atira inside silver steel complete drawer kit. Maximum load 50 kg.
Includes: set of completely removable sliding guides and integrated "Silent System" shock absorbtion, set of sides with double walls, aluminium front piece, adjustable front hooks, supplementary set of pan drawer rods, supports for back piece, melamine back and bottom pieces measuring 16 mm in thickness.
Height 144 mm. Depth 470 mm. Silver steel finish.

ACABADO *Finish*	ALTO mm *Height mm*	MÓDULO *Cabinet*	CODIGO *Code*
Acero plata / *Steel*	144	300	9909636
Acero plata / *Steel*	144	350	9909637
Acero plata / *Steel*	144	400	9909638
Acero plata / *Steel*	144	450	9909639
Acero plata / *Steel*	144	500	9909640
Acero plata / *Steel*	144	600	9909641
Acero plata / *Steel*	144	700	9909642
Acero plata / *Steel*	144	800	9909643
Acero plata / *Steel*	144	900	9909644
Acero plata / *Steel*	144	1000	9909645

COMPONENTES PARA CAJONES Y CACEROLEROS ATIRA ACERO PLATA

Components for silver steel Atira drawers and pan drawers

CARACTERISTICAS TECNICAS:

Despiece de componentes para la construcción de cajones y caceroleros Hettich Atira en acabado acero plata.

FEATURES:

List of various components for the construction of drawers and pan drawers Hettich Atira steel silver finish.

DESCRIPCION *Description*	CODIGO *Code*
Guia Quadro V6 470 mm fondo derecha / *Quadro V6 470 mm right*	9903172
Guia Quadro V6 470 mm fondo izquierda / *Quadro V6 470 mm left*	9903173
Juego guias Quadro V6 260 mm fondo / *Set of V6 guides 260 mm*	9903125
Juego guias Quadro V6 350 mm fondo / *Set of V6 guides 350 mm*	9903126
Juego guias Quadro V6 420 mm fondo / *Set of V6 guides 420 mm*	9903127

DESCRIPCION *Description*	CODIGO *Code*
Atira costado plata 470x70 mm derecho / *Atira silver 470x70 right*	9907217
Atira costado plata 470x70 mm izquierdo / *Atira silver 470x70 left*	9907218
Atira juego costados plata 260x70 mm / *Set Atira silver 260x70 mm*	9907219
Atira juego costados plata 350x70 mm / *Set Atira silver 350x70 mm*	9907220
Atira juego costados plata 420x70 mm / *Set Atira silver 420x70 mm*	9907221

DESCRIPCION *Description*	CODIGO *Code*
Soporte fijación del frente / *Front mounting support*	9902454

DESCRIPCION *Description*	CODIGO *Code*
Soporte lateral trasera melamina cajón derecho / *Back side right*	9902458
Soporte lateral trasera melamina cajón izquierdo / *Back side left*	9902457

DESCRIPCION *Description*	CODIGO *Code*
Barra lateral cacerolero Atira 470 mm izquierda / *Side pan drawer left*	9907225
Barra lateral cacerolero Atira 470 mm derecha / *Side pan drawer right*	9907226
Juego 2 barras cacerolero Atira 350 mm fondo / *Set 2 rods 350 mm*	9907223
Juego 2 barras cacerolero Atira 420 mm fondo / *Set 2 rods 420 mm*	9907224

DESCRIPCION *Description*	CODIGO *Code*
Soporte fijación a frente barra cacerolero / *Side pan drawer support*	9903129

DESCRIPCION *Description*	CODIGO *Code*
Soporte lateral trasera melamina cacerolero izquierdo / *Support left*	9902459
Soporte lateral trasera melamina cacerolero derecho / *Support right*	9902460

DESCRIPCION *Description*	CODIGO *Code*
Tapa lateral para costado Atira plata / *Silver side cover for Atira*	9907222
Tapa lateral gris para costado Atira Diomo / *Side cover for Diomo*	9907148

FONDO Y TRASERA MELAMINA PARA CAJON ATIRA

Melamine bottom and back piece for Atira drawer

CARACTERISTICAS TECNICAS:

Fondo y trasera en melamina de 16 mm grosor para cajón Atira altura 70 mm y 470 mm profundidad, posibilidad de corte para otras medidas de fondo.

FEATURES:

16 mm thick melamine bottom and back piece kit for Atira drawer with 70 mm height and 470 mm depth, can be cut to fist smaller depth measurements.

ACABADO *Finish*	MÓDULO *Cabinet*	CODIGO *Code*
Gris / *Grey*	300	9903697
Gris / *Grey*	350	9903698
Gris / *Grey*	400	9903699
Gris / *Grey*	450	9903700
Gris / *Grey*	500	9903701
Gris / *Grey*	600	9903702
Gris / *Grey*	700	9903703
Gris / *Grey*	800	9903704
Gris / *Grey*	900	9903705
Gris / *Grey*	1000	9903706

FONDO Y TRASERA MELAMINA PARA CACEROLERO ATIRA

Melamine bottom and back piece for Atira pan drawer

CARACTERISTICAS TECNICAS:

Fondo y trasera en melamina de 16 mm grosor para cacerolero Atira altura 144 mm y 470 mm profundidad, posibilidad de corte para otras medidas de fondo.

FEATURES:

16 mm thick melamine bottom and back piece kit for Atira pan drawer with 144 mm height and 470 mm depth, can be cut to fist smaller depth measurements.

ACABADO *Finish*	MÓDULO *Cabinet*	CODIGO *Code*
Gris / *Grey*	300	9903708
Gris / *Grey*	350	9903709
Gris / *Grey*	400	9903710
Gris / *Grey*	450	9903711
Gris / *Grey*	500	9903712
Gris / *Grey*	600	9903713
Gris / *Grey*	700	9903714
Gris / *Grey*	800	9903715
Gris / *Grey*	900	9903716
Gris / *Grey*	1000	9903717

ESTERILLA ANTIDESLIZANTE PARA CAJON Y CACEROLERO ATIRA

Anti-slide mat for Atira drawer and pan drawer

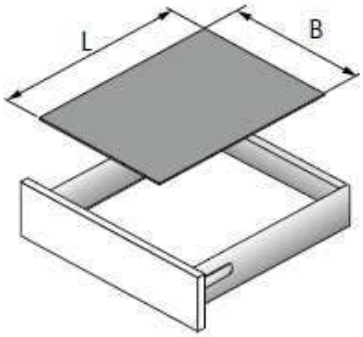

CARACTERISTICAS TECNICAS:
Esterilla goma antideslizante para cajón y cacerolero Atira.
Medidas: 470x1,2 mm. (ancho x grueso). Presentacion en rollo de 5 metros.
Acabado: gris plata.

FEATURES:
Rubber anti-slide mat for Atira drawer and pan drawer.
Measurements: 470x1.2 mm. (width x thickness). Comes in rolls of 5 meters.
Finish: silver grey.

DESCRIPCION *Description*	CODIGO *Code*
Esterilla antideslizante gris / *Anti-slide mat grey*	9907230

CUBERTERO ORGATRAY 590 GRIS PARA CAJON ATIRA

Orgatray 590 cutlery grey organiser for Atira drawer

CARACTERISTICAS TECNICAS:
Adaptado a anchuras de muebles estándar. La separación se puede configurar individualmente. En el juego se incluyen dos separadores por compartimento.
Para cajones con profundidad 470 mm.
Ecológico: de 100% poliestirol reciclable. Antiestático de fácil limpieza
Acabado gris plata.

FEATURES:
Made for standard-width drawers. Space can be configured individually.
Two separators per compartment are included in the set.
For drawers with a depth of 470 mm.
Environmentally friendly: made of 100% recyclable polyesterol.
Anti-static, easy to clean. Silver grey finish.

ACABADO *Finish*	MÓDULO *Cabinet*	CODIGO *Code*
Gris / *Grey*	300	9907231
Gris / *Grey*	400	9907232
Gris / *Grey*	450	9907233
Gris / *Grey*	500	9907234
Gris / *Grey*	600	9907235
Gris / *Grey*	800	9907236
Gris / *Grey*	900	9907237
Gris / *Grey*	1000	9907238

CUBERTERO ORGATRAY 610 ACERO PARA CAJON ATIRA

Orgatray 610 steel cutlery organiser for Atira drawer

CARACTERISTICAS TECNICAS:
Adaptado a anchuras de muebles estándar. Simplemente encajar las piezas según manual incluido. Para cajones con profundidad 470 mm.
Ecológico: 100% acero reciclable.
Terminación: acero plata.

FEATURES:
Made for standard-width drawers. Simply place the pieces as indicated in the manual that is included. For drawers with a depth of 470 mm.
Environmentally friendly: made of 100% recyclable steel.
Finish: silver steel.

ACABADO *Finish*	MÓDULO *Cabinet*	CODIGO *Code*
Acero plata / *Steel*	450	9907251
Acero plata / *Steel*	900	9907252

CUBERTERO ORGATRAY 480 GRIS PARA CAJON ATIRA

Orgatray 480 cutlery grey organiser for Atira drawer

CARACTERISTICAS TECNICAS:

Adaptado a anchuras de muebles estándar de 400, 500, 600 y 900 mm.
Para cajones con profundidad 470 mm.
Ecológico: de 100% poliestirol reciclable. Antiestático de fácil limpieza.
Acabado gris plata.
Se puede completar con el porta cuchillos o los especieros en madera de haya barnizada.

FEATURES:

Made for standard-width drawers of 400, 500, 600 and 900 mm.
For drawers with a depth of 470 mm.
Environmentally friendly: made of 100% recyclable polyesterol.
Anti-static, easy to clean.
Silver grey finish.
It can can complete with carrier knife or spice sets in varnished beech wood.

DESCRIPCION *Description*	CODIGO *Code*
Cubertero Orgatray 480 / *Orgatray 480 cutlery organiser 400 mm*	9907239
Cubertero Orgatray 480 / *Orgatray 480 cutlery organiser 500 mm*	9907240
Cubertero Orgatray 480 / *Orgatray 480 cutlery organiser 600 mm*	9907241
Cubertero Orgatray 480 / *Orgatray 480 cutlery organiser 900 mm*	9907242
Portacuchillos madera haya / *Knife beech wood*	9904463
Especiero de pie madera haya / *Spice rack standing beech wood*	9904464
Especiero horizontal madera haya / *Spice rack horizontal beech wood*	9907243
Dispensador molinillo de especias / *Spices pinwheel steel dispenser*	9907244
Salero acero Inox / *Stell saltshaker*	9907245
Dispensador pimienta acero inox / *Stell pepper dispenser*	9907246
Dispensador acero inox / *Steel dispenser*	9907247
Dispensador grueso acero inox / *Stell thick dispenser*	9907248
Dispensador fino acero inox / *Stell finer dispenser*	9907249
Dispensador acero inox tapa plastico / *Steel plastic dispenser cap*	9907250

1: Salero acero Inox
Stell saltshaker
2: Dispensador pimienta acero inox
Stell pepper dispenser
3: Dispensador acero inox
Steel dispenser
4: Dispensador grueso acero inox
Stell thick dispenser
5: Dispensador fino acero inox
Stell finer dispenser
6: Dispensador acero inox tapa plastico
Steel plastic dispenser cap

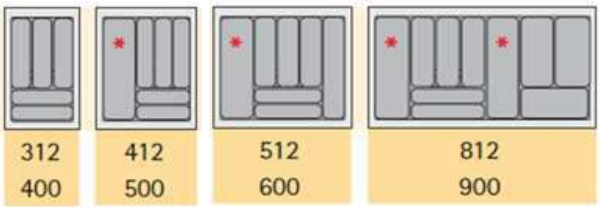

* Es posible el empleo de soportes para cuchillos y especieros
Yuo can support the use of knives and spices

Dispensador molinillo de especias
Spices pinwheel steel dispenser

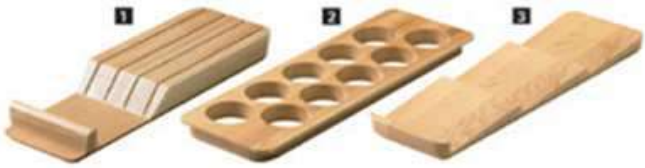

1: Portacuchillos madera haya / *Knife beech wood*
2: Especiero de pie madera haya / *Spice rack standing beech wood*
3: Especiero horizontal madera haya / *Spice rack horizontal beech wood*

FRENTE CRISTAL PARA CAJON INTERIOR ATIRA

Glass front piece for Atira inside drawer

CARACTERISTICAS TECNICAS:
Frontal cristal para adaptar a kit cajón Atira altura 70 mm y convertirlo en cajón interior. Con conectores de sujeción pre montados en plata.
Acabado en cristal satinado.

FEATURES:
Glass front piece made for 70 mm high Atira drawer kit to turn it into an inside drawer. With pre-mounted fastening connectors silver.
Finish: satin glass.

ACABADO *Finish*	MÓDULO *Cabinet*	CODIGO *Code*
Cristal / *Glass*	300	9907261
Cristal / *Glass*	400	9907262
Cristal / *Glass*	450	9907263
Cristal / *Glass*	500	9907264
Cristal / *Glass*	600	9907265
Cristal / *Glass*	800	9907266
Cristal / *Glass*	900	9907267
Cristal / *Glass*	1000	9907268

FRENTE CRISTAL PARA CACEROLERO INTERIOR ATIRA

Glass front piece for Atira inside pan drawer

CARACTERISTICAS TECNICAS:
Frontal cristal para adaptar a kit cacerolero Atira altura 144 mm y convertirlo en cacerolero interior. Con conectores de sujeción pre montados en plata.
Acabado en cristal satinado.

FEATURES:
Glass front piece made for 144 mm high Atira pan drawer kit to turn it into an inside pan drawer. With pre-mounted fastening connectors silver.
Finish: satin glass.

ACABADO *Finish*	MÓDULO *Cabinet*	CODIGO *Code*
Cristal / *Glass*	300	9907292
Cristal / *Glass*	400	9907293
Cristal / *Glass*	450	9907294
Cristal / *Glass*	500	9907295
Cristal / *Glass*	600	9907296
Cristal / *Glass*	800	9907297
Cristal / *Glass*	900	9907298
Cristal / *Glass*	1000	9907299

TOPSIDE PARA LATERAL CACEROLERO ATIRA

Topside for Atira pan drawer side piece

CARACTERISTICAS TECNICAS:
Juego 2 piezas embellecedoras de acabado para lateral cacerolero Atira.
Con adaptadores de sujeción pre montados en acabado plata.
Acabados: acero plata y cristal transparente.

FEATURES:
Set of 2 finishing trim pieces for Atira pan drawer side piece.
Premounted fastening adapters in silver finish.
Finishes: silver steel and transparent glass.

DESCRIPCION *Description*	CODIGO *Code*
Juego Topside acero plata / *Topside silver steel*	9907227
Juego Topside transparente / *Topside transparent*	9907228

ORGANIZADOR ORGASTORE 410 PARA CACEROLERO ATIRA
Orgastore 410 organiser for Atira pan drawer

CARACTERISTICAS TECNICAS:
Separador Orgastore 410 para cacerolero Atira para anchos estandar. Compuesto por 2 barras transversales acabado acero plata y varios elementos para organización en acabado plata.

FEATURES:
Orgastore 410 separator for pan drawer Atira adapted to estándar widths. Set consists of 2 cross bars silver steel finish and various elements for organization in silver finish.

ACABADO *Finish*	MÓDULO *Cabinet*	CODIGO *Code*
Plata / *Silver*	300	9907269
Plata / *Silver*	450	9907270
Plata / *Silver*	600	9907271
Plata / *Silver*	800	9907272
Plata / *Silver*	900	9907273
Plata / *Silver*	1000	9907274

ORGANIZADOR ORGASTORE 820 PARA CACEROLERO ATIRA
Orgastore 820 organiser for Atira pan drawer

CARACTERISTICAS TECNICAS:
Separador Orgastore 820 para cacerolero Atira de anchos estandar. Compuesto por separador transversal acabado acero plata y varios elementos para organización en acabado plata.

FEATURES:
Orgastore 820 separator for pan drawer Atira adapted to standard widths. Set consists of silver steel transversal separator finish and various elements for organization in silver finish.

ACABADO *Finish*	MÓDULO *Cabinet*	ELEMENTOS *Elements*	CODIGO *Code*
Plata / *Silver*	300	2	9907278
Plata / *Silver*	450	3	9907279
Plata / *Silver*	600	3	9907280
Plata / *Silver*	800	4	9907281
Plata / *Silver*	900	5	9907282
Plata / *Silver*	1000	5	9907283

ORGANIZADOR ORGAFLAG PARA CACEROLERO ATIRA
Orgaflag organiser for Atira pan drawer

CARACTERISTICAS TECNICAS:
Organizador Orgaflag para cacerolero Atira de 600 y 900 mm ancho. Compuesto por 2 perfiles de cierre izquierda y derecha, perfiles taladrados y separadores Orgaflag con esparragos prisioneros premontados. Acabado en gris plata.

FEATURES:
Orgaflag organiser for pan drawer Atira width 600 and 900 mm. Composed of 2 left and right enclosure profiles, profiles with drilled holes and Orgaflag separators with pre-mounted duoble anded screws. Silver gray finish.

DESCRIPCION *Description*	CODIGO *Code*
Organizador Orgaflag 600 mm / *Orgaflag organiser 600 mm*	9907275
Organizador Orgaflag 900 mm / *Orgaflag organiser 900 mm*	9907276
Barra ampliación Orgaflag 100 mm / *Bar extension 100 mm*	9907277

KIT CAJON COMPLETO ARCITECH ACERO ALTURA 94 mm.

Complete steel Arcitech drawer kit 94 mm height

CARACTERISTICAS TECNICAS:

Kit cajón completo Hettich Arcitech acero. Carga máxima 50 kg.
Incluye juego guías correderas de extracción total y sistema de amortiguación integrada "Silent System", juego de costados laterales con doble pared recta, enganches frontales con regulación, soportes para trasera, fondo y trasera en melamina de 16 mm grosor.
Altura 94 mm. Profundidad 500 mm.
Acabados en acero antracita, blanco y plata.

FEATURES:

Complete steel Hettich Arcitech drawer kit. Maximum load 50 kg.
Includes set of completely removable sliding guides and integrated "Silent System" shock absorbtion, set of sides with double walls, adjustable front hooks, supports for back piece and melamine back and bottom pieces measuring 16 mm in thickness.
Height 94 mm. Depth 500 mm.
Finishes in anthracite, white and silver steel.

ACABADO *Finish*	ALTO mm *Height mm*	MÓDULO *Cabinet*	CODIGO *Code*
Antracita	94	300	9907723
Antracita	94	350	9907724
Antracita	94	400	9907725
Antracita	94	450	9907726
Antracita	94	500	9907727
Antracita	94	600	9907728
Antracita	94	700	9907729
Antracita	94	800	9907730
Antracita	94	900	9907731
Antracita	94	1000	9907732

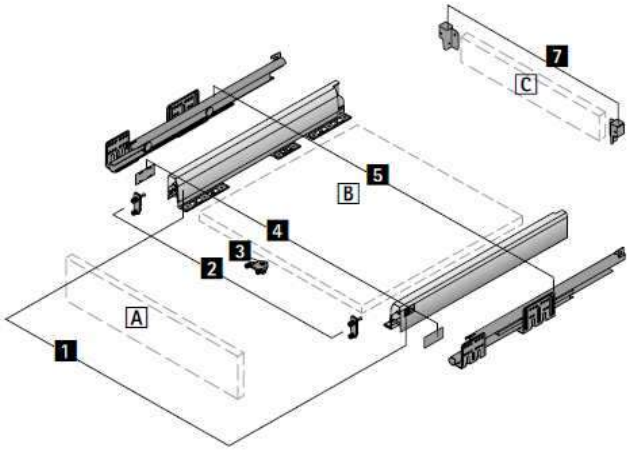

ACABADO *Finish*	ALTO mm *Height mm*	MÓDULO *Cabinet*	CODIGO *Code*
Blanco / *White*	94	300	9909585
Blanco / *White*	94	350	9909586
Blanco / *White*	94	400	9909587
Blanco / *White*	94	450	9909588
Blanco / *White*	94	500	9909589
Blanco / *White*	94	600	9909590
Blanco / *White*	94	700	9909591
Blanco / *White*	94	800	9909592
Blanco / *White*	94	900	9909593
Blanco / *White*	94	1000	9909594

ACABADO *Finish*	ALTO mm *Height mm*	MÓDULO *Cabinet*	CODIGO *Code*
Plata / *Silver*	94	300	9909777
Plata / *Silver*	94	350	9909778
Plata / *Silver*	94	400	9909779
Plata / *Silver*	94	450	9909780
Plata / *Silver*	94	500	9909781
Plata / *Silver*	94	600	9909782
Plata / *Silver*	94	700	9909783
Plata / *Silver*	94	800	9909784
Plata / *Silver*	94	900	9909785
Plata / *Silver*	94	1000	9909786

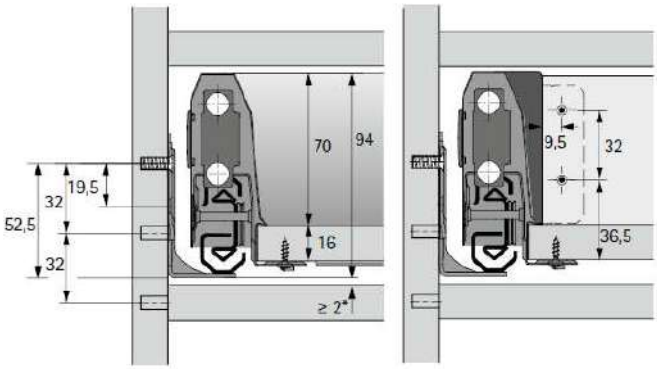

Posiciones de taladro, altura minima montaje
Drilling positions, minimum mounting height

KIT CACEROLERO COMPLETO ARCITECH ACERO ALTURA 186 mm.

Complete steel Arcitech pan drawer kit 186 mm height

CARACTERISTICAS TECNICAS:

Kit cacerolero completo Hettich Arcitech acero. Carga máxima 50 kg.
Incluye juego guías correderas de extracción total y sistema de amortiguación integrada "Silent System", juego de costados laterales con doble pared recta, enganches frontales con regulación, juego de barras suplemento cacerolero, soportes para trasera, fondo y trasera en melamina de 16 mm grosor.
Altura 186 mm. Profundidad 500 mm.
Acabados en acero antracita, blanco y plata.

FEATURES:

Complete steel Hettich Arcitech pan drawer kit. Maximum load 50 kg. Includes set of completely removable sliding guides and integrated "Silent System" shock absorbtion, set of sides with double walls, adjustable front hooks, suplementary set of pan drawer rods, supports for back piece and melamine back and bottom pieces measuring 16 mm in thickness. Height 186 mm. Depth 500 mm.
Finishes in anthracite, white and silver steel.

ACABADO *Finish*	ALTO mm *Height mm*	MÓDULO *Cabinet*	CODIGO *Code*
Antracita	186	300	9907733
Antracita	186	350	9907734
Antracita	186	400	9907735
Antracita	186	450	9907736
Antracita	186	500	9907737
Antracita	186	600	9907738
Antracita	186	700	9907739
Antracita	186	800	9907740
Antracita	186	900	9907741
Antracita	186	1000	9907742

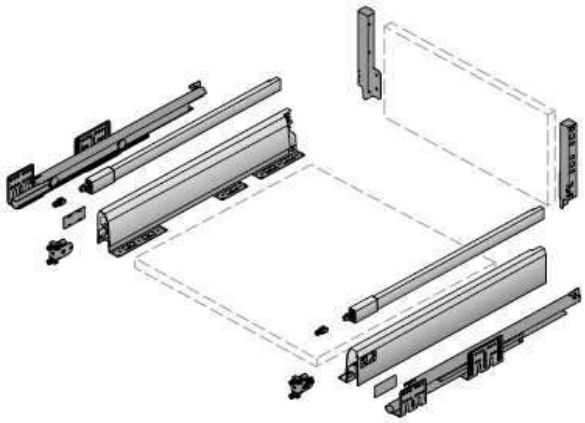

ACABADO *Finish*	ALTO mm *Height mm*	MÓDULO *Cabinet*	CODIGO *Code*
Blanco / *White*	186	300	9909595
Blanco / *White*	186	350	9909596
Blanco / *White*	186	400	9909597
Blanco / *White*	186	450	9909598
Blanco / *White*	186	500	9909599
Blanco / *White*	186	600	9909600
Blanco / *White*	186	700	9909601
Blanco / *White*	186	800	9909602
Blanco / *White*	186	900	9909603
Blanco / *White*	186	1000	9909604

ACABADO *Finish*	ALTO mm *Height mm*	MÓDULO *Cabinet*	CODIGO *Code*
Plata / *Silver*	186	300	9909787
Plata / *Silver*	186	350	9909788
Plata / *Silver*	186	400	9909789
Plata / *Silver*	186	450	9909790
Plata / *Silver*	186	500	9909791
Plata / *Silver*	186	600	9909792
Plata / *Silver*	186	700	9909793
Plata / *Silver*	186	800	9909794
Plata / *Silver*	186	900	9909795
Plata / *Silver*	186	1000	9909796

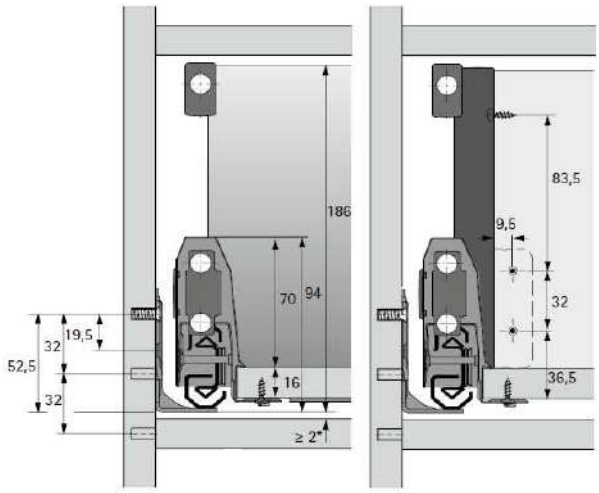

Posiciones de taladro, altura minima montaje
Drilling positions, minimum mounting height

KIT CAJON INTERIOR ARMADO ARCITECH ACERO ALTURA 94 mm.

Arcitech inside steel armed drawer kit 94 mm height.

CARACTERISTICAS TECNICAS:

Kit cajón interior completo Arcitech acero. Carga máxima 50 kg.
Incluye: juego de guías correderas de extracción total y sistema de amortiguación integrada "Silent System", juego de costados laterales con doble pared, frontal aluminio, enganches frontales con regulación, soportes para trasera, fondo y trasera en melamina de 16 mm grosor.
Altura 94 mm. Fondo 500 mm. Acabados en acero antracita y blanco.

FEATURES:

Arcitech inside steel complete drawer kit. Maximum load 50 kg.
Includes: set of completely removable sliding guides and integrated "Silent System" shock absorbtion, set of side with double walls, aluminium front, adjustable front hooks, supports for back piece and melamine back and bottom pieces measuring 16 mm in thickness
Height 94 mm. Depth 500 mm. Finishes in anthracite and white.

ACABADO *Finish*	ALTO mm *Height mm*	MÓDULO *Cabinet*	CODIGO *Code*	ACABADO *Finish*	ALTO mm *Height mm*	MÓDULO *Cabinet*	CODIGO *Code*
Antracita	94	300	9909646	Blanco / *White*	94	300	9909656
Antracita	94	350	9909647	Blanco / *White*	94	350	9909657
Antracita	94	400	9909648	Blanco / *White*	94	400	9909658
Antracita	94	450	9909649	Blanco / *White*	94	450	9909659
Antracita	94	500	9909650	Blanco / *White*	94	500	9909660
Antracita	94	600	9909651	Blanco / *White*	94	600	9909661
Antracita	94	700	9909652	Blanco / *White*	94	700	9909662
Antracita	94	800	9909653	Blanco / *White*	94	800	9909663
Antracita	94	900	9909654	Blanco / *White*	94	900	9909664
Antracita	94	1000	9909655	Blanco / *White*	94	1000	9909665

KIT CACEROLERO INTERIOR ARMADO ARCITECH ACERO ALTURA 186 mm.

Arcitech inside steel armed pan drawer kit 186 mm height

CARACTERISTICAS TECNICAS:

Kit cacerolero interior completo Arcitech acero. Carga máxima 50 kg.
Incluye: juego de guías correderas de extracción total y sistema de amortiguación integrada "Silent System", juego de costados laterales con doble pared, frontal de aluminio, enganches frontales con regulación, juego barras suplemento cacerolero, soportes para trasera, fondo y trasera en melamina 16 mm grosor.
Altura 186 mm. Fondo 500 mm. Acabados en acero antracita y blanco.

FEATURES:

Arcitech inside steel complete drawer kit. Maximum load 50 kg.
Includes: set of completely removable sliding guides and integrated "Silent System" shock absorbtion, set of sides with double walls, aluminium front piece, adjustable front hooks, supplementary set of pan drawer rods, supports for back piece, melamine back and bottom pieces measuring 16 mm in thickness.
Height 186 mm. Depth 500 mm. Finishes in anthracite and white.

ACABADO *Finish*	ALTO mm *Height mm*	MÓDULO *Cabinet*	CODIGO *Code*	ACABADO *Finish*	ALTO mm *Height mm*	MÓDULO *Cabinet*	CODIGO *Code*
Antracita	186	300	9909666	Blanco / *White*	186	300	9909676
Antracita	186	350	9909667	Blanco / *White*	186	350	9909677
Antracita	186	400	9909668	Blanco / *White*	186	400	9909678
Antracita	186	450	9909669	Blanco / *White*	186	450	9909679
Antracita	186	500	9909670	Blanco / *White*	186	500	9909680
Antracita	186	600	9909671	Blanco / *White*	186	600	9909681
Antracita	186	700	9909672	Blanco / *White*	186	700	9909682
Antracita	186	800	9909673	Blanco / *White*	186	800	9909683
Antracita	186	900	9909674	Blanco / *White*	186	900	9909684
Antracita	186	1000	9909675	Blanco / *White*	186	1000	9909685

COMPONENTES PARA CAJONES Y CACEROLEROS ARCITECH ACERO

Components for steel Arcitech drawers and pan drawers

CARACTERISTICAS TECNICAS:

Despiece de componentes para la construcción de cajones y caceroleros
Hettich Arcitech acabados en acero antracita, blanco y plata.

FEATURES:

List of various components for the construction of drawers and pan drawers
Hettich Arcitech finishes in anthracite, white and silver steel.

DESCRIPCION *Description*	CODIGO *Code*
Guia Actro SS C16 500 mm fondo derecha / *Actro SS guide 500 right*	9907307
Guia Actro SS C16 500 mm fondo izquierda / *Actro SS guide 500 left*	9907308
Juego guias Actro SS C16 270 mm fondo / *Set of SS guides 270 depth*	9907309
Juego guias Actro SS C16 400 mm fondo / *Set of SS guides 400 depth*	9907310
Set guia Actro SS PUSCH L500 mm / *Set of Actro pusch guides 500 mm*	9909065
Set PUSH TO OPEN Arcirech SS / *Set push to open Arcitech SS*	9909066
Barra sincronizadora PUSCH 2000 mm / *Synchronizing bar 2000 mm*	9909067
Conector barra sincronizadora PUSCH / *Synchronizing bar connector*	9909068

DESCRIPCION *Description*	CODIGO *Code*
Costado antracita 500x94 mm izquierdo / *Anthracite side piece left*	9907311
Costado antracita 500x94 mm derecho / *Anthracite side piece right*	9907312
Juego costados antracita 270x94 mm / *Set anthracite 270x94 mm*	9907313
Juego costados antracita 400x94 mm / *Set anthracite 400x94 mm*	9907314
Costado blanco 500x94 mm izquierdo / *White side piece 500x94 left*	9908511
Costado blanco 500x94 mm derecho / *White side piece 500x94 right*	9908512
Juego costados blanco 270x94 mm / *Set white side pieces 270x94*	9908513
Juego costados blanco 400x94 mm / *Set white side pieces 400x94*	9908514
Costado plata 500x94 mm izquierdo / *Silver side piece 500x94 left*	9908447
Costado plata 500x94 mm derecho / *Silver side piece 500x94 right*	9908448
Juego costados plata 270x94 mm / *Set silver side pieces 270x94*	9908449
Juego costados plata 400x94 mm / *Set silver side pieces 400x94*	9908450

DESCRIPCION *Description*	CODIGO *Code*
Soporte fijación del frente Arcitech / *Arcitech front mounting support*	9907315

DESCRIPCION *Description*	CODIGO *Code*
Soporte lateral trasera antracita cajón izquierdo / *Back support left*	9907316
Soporte lateral trasera antracita cajón derecho / *Back support right*	9907317
Soporte lateral trasera blanco cajón izquierdo / *Back support left*	9908515
Soporte lateral trasera blanco cajón derecho / *Back support right*	9908516
Soporte lateral trasera plata cajón izquierdo / *Back support left*	9908451
Soporte lateral trasera plata cajón derecho / *Back support right*	9908452

DESCRIPCION *Description*	CODIGO *Code*
Barra lateral cacerolero antracita 500 mm izquierda / *Side rod 500 left*	9907331
Barra lateral cacerolero antracita 500 mm derecha / *Side rod 500 right*	9907332
Juego 2 barras cacerolero antracita 270 mm fondo / *Set 2 rods 270*	9907329
Juego 2 barras cacerolero antracita 400 mm fondo / *Set 2 rods 400*	9907330
Barra lateral cacerolero blanco 500 mm izquierda / *Side rod 500 left*	9908530
Barra lateral cacerolero blanco 500 mm derecha / *Side rod 500 right*	9908531
Juego 2 barras cacerolero blanco 270 mm fondo / *Set 2 rods 270 mm*	9908528
Juego 2 barras cacerolero blanco 400 mm fondo / *Set 2 rods 400 mm*	9908529
Barra lateral cacerolero plata 500 mm izquierda / *Side rod 500 left*	9908466
Barra lateral cacerolero plata 500 mm derecha / *Side rod 500 right*	9908467
Juego 2 barras cacerolero plata 270 mm fondo / *Set 2 rods 270 mm*	9908464
Juego 2 barras cacerolero plata 400 mm fondo / *Set 2 rods 400 mm*	9908465

COMPONENTES PARA CAJONES Y CACEROLEROS ARCITECH ACERO

Components for steel Arcitech drawers and pan drawers

CARACTERISTICAS TECNICAS:

Despiece de componentes para la construcción de cajones y caceroleros Hettich Arcitech acabados en acero antracita, blanco y plata.

FEATURES:

List of various components for the construction of drawers and pan drawers Hettich Arcitech finishes in anthracite, white and silver steel.

DESCRIPCION *Description*	CODIGO *Code*
Soporte fijación a frente barra cacerolero / *Side pan drawer rod support*	9907333

DESCRIPCION *Description*	CODIGO *Code*
Soporte lateral trasera antracita cacerolero izquierdo / *Support left*	9907334
Soporte lateral trasera antracita cacerolero derecho / *Support right*	9907335
Soporte lateral trasera blanco cacerolero izquierdo / *Back support left*	9908532
Soporte lateral trasera blanco cacerolero derecho / *Back support right*	9908533
Soporte lateral trasera plata cacerolero izquierdo / *Back support left*	9908468
Soporte lateral trasera plata cacerolero derecho / *Back support right*	9908469

DESCRIPCION *Description*	CODIGO *Code*
Tapa lateral costado antracita / *Side cover anthracite for piece*	9907318
Tapa lateral gris costado antracita Diomo / *Side cover anthracite Diomo*	9907149
Tapa lateral costado blanco / *Side cover white for piece*	9908517
Tapa lateral costado plata / *Side cover silver for piece*	9908453

ESTABILIZADOR FRONTAL PARA CAJON Y CACEROLERO ARCITECH

Front stabiliser for Arcitech drawer and pan drawer

CARACTERISTICAS TECNICAS:

Estabilizador frontal gris para cajón y cacerolero Arcitech recomendado para frentes grandes a partir de 600 mm.

FEATURES:

Grey front stabiliser for Arcitech drawer and pan drawer, recommended for for front pieces larger than 600 mm.

DESCRIPCION *Description*	CODIGO *Code*
Estabilizador frontal / *Front stabiliser*	9907348

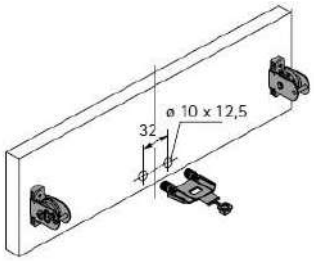

FONDO Y TRASERA MELAMINA PARA CAJON ARCITECH

Melamine bottom and back piece for Arcitex drawer

CARACTERISTICAS TECNICAS:

Fondo y trasera en melamina de 16 mm grosor para cajón Arcitech altura 94 mm y 500 mm profundidad, posibilidad de corte para otras medidas de fondo.

FEATURES:

16 mm thick melamine bottom and back piece kit for Arcitech drawer with 94 mm height and 500 mm depth, can be cut to fist smaller depth measurements.

MÓDULO *Cabinet*	ACABADO *Finish*	CODIGO *Code*	ACABADO *Finish*	CODIGO *Code*	ACABADO *Finish*	CODIGO *Code*
300	Antracita	9907673	Blanco / *White*	9907643	Gris / *Grey*	9901978
350	Antracita	9907674	Blanco / *White*	9907644	Gris / *Grey*	9901979
400	Antracita	9907675	Blanco / *White*	9907645	Gris / *Grey*	9901980
450	Antracita	9907676	Blanco / *White*	9907646	Gris / *Grey*	9901981
500	Antracita	9907677	Blanco / *White*	9907647	Gris / *Grey*	9901982
600	Antracita	9907678	Blanco / *White*	9907648	Gris / *Grey*	9901983
700	Antracita	9907679	Blanco / *White*	9907649	Gris / *Grey*	9901984
800	Antracita	9907680	Blanco / *White*	9907650	Gris / *Grey*	9901985
900	Antracita	9907681	Blanco / *White*	9907651	Gris / *Grey*	9901986
1000	Antracita	9907682	Blanco / *White*	9907652	Gris / *Grey*	9901987

FONDO Y TRASERA MELAMINA PARA CACEROLERO ARCITECH

Melamine bottom and back piece for Arcitex pan drawer

CARACTERISTICAS TECNICAS:

Fondo y trasera en melamina de 16 mm grosor para cacerolero Arcitech altura 186 mm y 500 mm profundidad, posibilidad de corte para otras medidas de fondo.

FEATURES:

16 mm thick melamine bottom and back piece kit for Arcitech pan drawer with 186 mm height and 500 mm depth, can be cut to fist smaller depth measurements.

MÓDULO *Cabinet*	ACABADO *Finish*	CODIGO *Code*	ACABADO *Finish*	CODIGO *Code*	ACABADO *Finish*	CODIGO *Code*
300	Antracita	9907683	Blanco / *White*	9907663	Gris / *Grey*	9902000
350	Antracita	9907684	Blanco / *White*	9907664	Gris / *Grey*	9902001
400	Antracita	9907685	Blanco / *White*	9907665	Gris / *Grey*	9902002
450	Antracita	9907686	Blanco / *White*	9907666	Gris / *Grey*	9902003
500	Antracita	9907687	Blanco / *White*	9907667	Gris / *Grey*	9902004
600	Antracita	9907688	Blanco / *White*	9907668	Gris / *Grey*	9902005
700	Antracita	9907689	Blanco / *White*	9907669	Gris / *Grey*	9902006
800	Antracita	9907690	Blanco / *White*	9907670	Gris / *Grey*	9902007
900	Antracita	9907691	Blanco / *White*	9907671	Gris / *Grey*	9902008
1000	Antracita	9907692	Blanco / *White*	9907672	Gris / *Grey*	9902009

ESTERILLA ANTIDESLIZANTE PARA CAJON Y CACEROLERO ARCITECH

Anti-slide mat for Arcitech drawer and pan drawer

CARACTERISTICAS TECNICAS:

Esterilla goma antideslizante para cajón y cacerolero Arcitech.
Medidas: 500x1,2 mm. (ancho x grueso). Presentacion en rollo de 5 metros.
Acabados: antracita, blanco y gris plata.

FEATURES:

Rubber anti-slide mat for Arcitech drawer and pan drawer.
Measurements: 500x1.2 mm. (width x thickness). Comes in rolls of 5 meters.
Finishes in anthracite, white and silver steel.

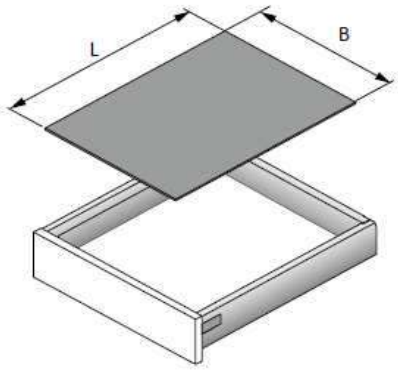

DESCRIPCION *Description*	CODIGO *Code*
Esterilla antideslizante antracita / *Anti-slide anthracite*	9907349
Esterilla antideslizante blanco / Anti-slide white	9908924
Esterilla antideslizante plata / Anti-slide silver	9907230

CUBERTERO ORGATRAY 570 ANTRACITA PARA CAJON ARCITECH

Orgatray 570 cutlery anthracite organiser for Arcitech drawer

CARACTERISTICAS TECNICAS:

Adaptado a anchuras de muebles estándar. La separación se puede configurar individualmente. En el juego se incluyen dos separadores por compartimento.
Para cajones con profundidad 470 mm.
Ecológico: de 100% poliestirol reciclable. Antiestático de fácil limpieza
Acabados: antracita, blanco y gris plata.

FEATURES:

Made for standard-width drawers. Space can be configured individually.
Two separators per compartment are included in the set.
For drawers with a depth of 470 mm.
Environmentally friendly: made of 100% recyclable polyesterol.
Anti-static, easy to clean.
Finishes in anthracite, white and silver steel.

MÓDULO *Cabinet*	ACABADO *Finish*	CODIGO *Code*	ACABADO *Finish*	CODIGO *Code*	ACABADO *Finish*	CODIGO *Code*
300	Antracita	9907350	Blanco / *White*	9908545	Gris / *Grey*	9908481
350	Antracita	9907351	Blanco / *White*	9908546	Gris / *Grey*	9908482
400	Antracita	9907352	Blanco / *White*	9908547	Gris / *Grey*	9908483
450	Antracita	9907353	Blanco / *White*	9908548	Gris / *Grey*	9908484
500	Antracita	9907354	Blanco / *White*	9908549	Gris / *Grey*	9908485
600	Antracita	9907355	Blanco / *White*	9908550	Gris / *Grey*	9908486
800	Antracita	9907356	Blanco / *White*	9908551	Gris / *Grey*	9908487
900	Antracita	9907357	Blanco / *White*	9908552	Gris / *Grey*	9908488
1000	Antracita	9907358	Blanco / *White*	9908553	Gris / *Grey*	9908489

TOPSIDE PARA LATERAL CACEROLERO ARCITECH

Topside for Arcitech pan drawer side piece

CARACTERISTICAS TECNICAS:

Juego 2 piezas embellecedoras de acabado para lateral del cacerolero Arcitech altura 186 mm y 500 mm profundidad.
Con adaptadores de sujeción pre montados.
Acabados: cristal transparente, antracita, blanco y gris plata.

FEATURES:

Set of 2 finishing trim pieces for Arcitech pan drawer side piece 186 mm height and 500 mm depth. Premounted fastening adapters.
Finishes in transparent glass, anthracite, white and silver steel.

DESCRIPCION *Description*	CODIGO *Code*
Juego Topside transparente / *Topside transparent*	9907347
Juego Topside acero antracita / *Topside anthracite steel*	9907346
Juego Topside acero blanco / *Topside white steel*	9908544
Juego Topside acero plata / *Topside silver steel*	9908480

ORGANIZADOR ORGASTORE 810 PARA CACEROLERO ARCITECH

Orgastore 810 organiser for Arcitech pan drawer

CARACTERISTICAS TECNICAS:

Separador Orgastore 810 para cacerolero Arcitech de anchos estandar.
Compuesto por separador transversal acabado acero plata y varios elementos para organización.
Acabados: antracita, blanco y gris plata.

FEATURES:

Orgastore 810 separator for pan drawer Arcitech adapted to standard widths. Set consists of silver steel transversal separator finish and various elements for organization in silver finish.
Finishes in anthracite, white and silver steel.

MÓDULO *Cabinet*	ACABADO *Finish*	CODIGO *Code*	ACABADO *Finish*	CODIGO *Code*	ACABADO *Finish*	CODIGO *Code*
300	Antracita	9907375	Blanco / *White*	9908562	Gris / *Grey*	9908498
450	Antracita	9907376	Blanco / *White*	9908563	Gris / *Grey*	9908499
600	Antracita	9907377	Blanco / *White*	9908564	Gris / *Grey*	9908500
900	Antracita	9907378	Blanco / *White*	9908565	Gris / *Grey*	9908501

8. ACCESORIOS DE INTERIOR

Interior accessories

LINEA CONTENEDORES, CUBO BASURA REDONDO INOX
Containers line, round stainless trash bin

CARACTERISTICAS TECNICAS:
Contenedor para basura redondo con desplazamiento con la apertura de la puerta.
Capacidad: 1 cubo 15 lts.
Medidas: 345 alto x 280 Ø mm. Para módulo con puerta 400 mm.
Acabado: inox con tapa gris.

FEATURES:
Round trash bin, pulls-out when door opens.
Capacity: 1 bin 15 Lts.
Dimensions: 345 high x 280 Ø mm. For modules with door size 400 mm.
Finish: Stainless steel with black lid or stainless steel grey lid.

DESCRIPCION *Description*	CODIGO *Code*
Contenedor Inox tapa negra / *Stainless bin black lid*	9903305
Contenedor Inox tapa gris / *Stainless bin grey lid*	9903306

LINEA CONTENEDORES, CUBO BASURA REDONDO
Containers line, round trash bin

CARACTERISTICAS TECNICAS:
Contenedor para basura redondo con desplazamiento con la apertura de la puerta.
Capacidad: 1 cubo 13 Lts.
Medidas: 355 alto x 277 Ø mm. Para módulo con puerta 400 mm.
Acabados: blanco y acero inox.

FEATURES:
Round trash bin, pulls-out when door opens.
Capacity: 1 bin 13 lts.
Dimensions: 355 high x 277 Ø mm. For modules with door size 400 mm.
Finishes: white and stainless steel.

DESCRIPCION *Description*	CODIGO *Code*
Cubo redondo blanco / *Round white bin*	9901111
Cubo redondo inox / *Round stainless bin*	9901112

CONTENEDOR DE RESIDUOS PARA ENCIMERA
Container of residues for worktop

CARACTERISTICAS TECNICAS:
Contenedor de residuos para encastre en encimera con tapa acero inox.
Capacidad: 8 lts.
Medidas: 310 alto x 225 Ø mm encastre.
Acabado: polipropileno azul.

FEATURES:
Waste container for recessed worktop with stainless steel lid.
Capacity: 8 lts.
Dimensions: 310 high x 225 Ø mm fit.
Finish: blue polypropylene.

DESCRIPCION *Description*	CODIGO *Code*
Contenedor residuos encimera / *Container for worktop*	9908949

LINEA CONTENEDORES, CUBO BASURA RECTANGULAR "D"
Containers line, rectangular trash bin "D"

CARACTERISTICAS TECNICAS:
Cubo basura rectangular, con desplazamiento con la apertura de la puerta.
Capacidad: 1 cubo 21 lts.
Medidas: 386 alto x 230 ancho x 353 mm fondo. Para módulo con puerta 500 mm.
Acabado: acero inox.

FEATURES:
Rectangular trash bin, pulls-out when door opens.
Capacity: 1 bin 21 lts.
Dimensions: 386 high x 230 wide x 353 mm deep. For module with 500 mm door.
Finish: stainless steel.

DESCRIPCION *Description*	CODIGO *Code*
Cubo rectangular "D" / *Rectangular bin "D"*	9901115

LINEA CONTENEDORES, CUBO BASURA ECOLOGICO RECTANGULAR "A"
Containers line, rectangular eco-friendly trash bin "A"

CARACTERISTICAS TECNICAS:
Cubo ecológico rectangular para basura, con almacenamiento para bolsas de basura.
Capacidad: 1: 14 + 1: 14 Lts.
Medidas: 398 alto x 255 ancho x 450 mm fondo. Para módulo con puerta 300 mm.
Fijación a la base del módulo. Acabado: polipropileno beige.

FEATURES:
Rectangular eco-friendly trash bin, with garbage bag storage.
Capacity: 1: 14 + 1: 14 Lts.
Dimensions: 398 high x 255 wide x 450 mm deep. For module with 300 mm door.
Fixed to module base. Finish: beige polypropylene.

DESCRIPCION *Description*	CODIGO *Code*
Cubo ecológico rectangular "A"/ *Rectangular eco bin "A"*	9901120

LINEA CONTENEDORES, CUBO BASURA ECOLOGICO RECTANGULAR "B"
Containers line, rectangular eco-friendly trash bin "B"

CARACTERISTICAS TECNICAS:
Cubo ecológico rectangular para basura, con sistema de fijación a puerta y apertura por desplazamiento. Capacidad: 1: 14 + 1: 14 lts.
Medidas: 420 alto x 267 ancho x 437 mm fondo. Para módulo con puerta 400 mm.
Acabado: acero inox.

FEATURES:
Rectangular eco-friendly trash bin, fixing system to displacement opening door.
Capacity: 1: 14 + 1: 14 Lts.
Dimensions: 420 high x 267 wide x 437 mm deep. For module with 400 mm door.
Finish: stainless steel.

DESCRIPCION *Description*	CODIGO *Code*
Cubo ecológico rectangular "B"/ *Rectangular eco bin "B"*	9901118

LINEA CONTENEDORES, CUBO BASURA ECOLOGICO RECTANGULAR "D"
Containers line, rectangular eco-friendly trash bin "D"

CARACTERISTICAS TECNICAS:
Cubo ecológico rectangular para basura, con sistema de fijación a puerta y apertura por desplazamiento. Capacidad: 1: 14 + 1: 14 Lts.
Medidas: 420 alto x 267 ancho x 437 mm fondo. Para módulo con puerta 400 mm.
Acabado: polipropileno beige.

FEATURES:
Rectangular eco-friendly trash bin, fixing system to displacement opening door.
Capacity: 1: 14 + 1: 14 Lts.
Dimensions: 420 high x 267 wide x 437 mm deep. For module with 400 mm door.
Finish: beige polypropylene.

DESCRIPCION *Description*	CODIGO *Code*
Cubo ecológico rectangular "D"/ *Rectangular eco bin "D"*	9901117

LINEA CONTENEDORES, CUBO BASURA ECOLOGICO RECTANGULAR "F"
Containers line, rectangular eco-friendly trash bin "F"

CARACTERISTICAS TECNICAS:
Cubo ecológico rectangular para basura, con sistema de fijación a puerta y apertura por desplazamiento. Capacidad: 1: 21 + 1: 21 Lts.
Medidas: 433 alto x 343 ancho x 475 mm fondo. Para módulo con puerta 450 mm.
Acabado: polipropileno beige.

FEATURES:
Rectangular eco-friendly trash bin, fixing system to displacement opening door.
Capacity: 1: 21 + 1: 21 Lts.
Dimensions: 433 high x 343 wide x 475 mm deep. For module with 450 mm door.
Finish: beige polypropylene.

DESCRIPCION *Description*	CODIGO *Code*
Cubo ecológico rectangular "F"/ *Rectangular eco bin "F"*	9901121

LINEA CONTENEDORES, CUBO BASURA ECOLOGICO RECTANGULAR "L"
Containers line, rectangular eco-friendly trash bin "L"

CARACTERISTICAS TECNICAS:
Cubo ecológico rectangular para basura, con sistema de fijación a puerta y apertura por desplazamiento. Capacidad: 1: 21 + 1: 21 Lts.
Medidas: 433 alto x 343 ancho x 475 mm fondo. Para módulo con puerta 450 mm.
Acabado: acero inox.

FEATURES:
Rectangular eco-friendly trash bin, fixing system to displacement opening door.
Capacity: 1: 21 + 1: 21 Lts.
Dimensions: 433 high x 343 wide x 475 mm deep. For module with 450 mm door.
Finish: stainless steel.

DESCRIPCION *Description*	CODIGO *Code*
Cubo ecológico rectangular "L"/ *Rectangular eco bin "L"*	9903067

LINEA CONTENEDORES, CONTENEDOR DE RESIDUOS ECOFIL

Containers line, waste container Ecofil

OPCIÓN 1

OPCIÓN 2

CARACTERISTICAS TECNICAS:

Cubos ecológicos rectangular para basura, con sistema de extracción manual.
Opción 1: Capacidad: 1: 12 + 1: 12 lts.
Medidas: 410 alto x 230 ancho x 460 mm fondo. Para módulo con puerta 300 mm.
Opción 2: Capacidad: 1: 18 + 1: 18 lts.
Medidas: 410 alto x 310 ancho x 460 mm fondo. Para módulo con puerta 400 mm.
Acabado: polipropileno gris.

FEATURES:

Rectangular ecological bin trash, with hand extraction system.
Option 1 *: Capacity: 1: 12 + 1: 12 lts.*
Dimensions: 410 high x 230 wide x 460 mm deep. For module with 300 mm door.
Option 2 *: Capacity: 1: 18 + 1: 18 lts.*
Dimensions: 410 high x 310 wide x 460 mm deep. For module with 400 mm door.
Finish: polypropylene grey.

DESCRIPCION *Description*	CODIGO *Code*
Ecofil ecológico 12+12 lts / *Container Ecofil 12+12 lts.*	9907103
Ecofil ecológico 18+18 lts / *Container Ecofil 18+18 lts.*	9907104

LINEA CONTENEDORES, CONTENEDOR DE RESIDUOS SQUARE

Containers line, waste container Square

CARACTERISTICAS TECNICAS:

Contenedor ecológico rectangular para basura, con sistema de fijación a puerta y apertura extracción frontal para módulo con puerta de 600 mm.
Capacidad: 1: 24 + 1: 12 + 1: 12 + 1: 8 lts.
Acabado: polipropileno gris.

FEATURES:

Rectangular eco-friendly trash bin, with fixing system door and front extraction.
For modules with door size 600 mm.
Capacity: 1: 24 + 1: 12 + 1: 12 + 1: 8 lts.
Finish: polypropylene grey.

DESCRIPCION *Description*	CODIGO *Code*
Cubo ecológico Square / *Container Square*	9905999

LINEA CONTENEDORES, CUBO BASURA ECOLOGICO RECTANGULAR "M" 45/50

Containers line, rectangular eco-friendly trash bin "M" 450/500

CARACTERISTICAS TECNICAS:

Cubo ecológico rectangular para basura, con sistema de fijación a puerta y apertura extracción frontal. Capacidad: 1: 24 + 1: 24 lts.
Medidas módulo 450: 475 alto x 412 > 418 ancho x 487 mm fondo.
Medidas módulo 500: 475 alto x 462 > 468 ancho x 487 mm fondo.
Acabado: polipropileno gris.

FEATURES:

Rectangular eco-friendly trash bin, with fixing system door and front extraction.
Capacity: 1: 24 + 1: 24 lts.
Dimensions 450: 475 high x 412 > 418 wide x 487 mm deep.
Dimensions 500: 475 high x 462 > 468 wide x 487 mm deep.
Finish: polypropylene grey.

DESCRIPCION *Description*	CODIGO *Code*
Cubo ecológico “M-45”/ *Rectangular eco-friendly “M-45”*	9908596
Cubo ecológico “M-50”/ *Rectangular eco-friendly “M-50”*	9908597

LINEA CONTENEDORES, CUBO BASURA ECOLOGICO RECTANGULAR "M" 60

Containers line, rectangular eco-friendly trash bin "M" 60

CARACTERISTICAS TECNICAS:
Cubo ecológico rectangular para basura, con sistema de fijación a puerta y apertura extracción frontal. Para módulo con puerta 600 mm.
Capacidad: 1: 24 + 1: 24 + 1: 8 + 1: 8 lts.
Medidas: 475 alto x 562 > 568 ancho x 487 mm fondo.
Acabado: polipropileno gris.

FEATURES:
Rectangular eco-friendly trash bin, with fixing system door and front extraction.
For modules with door size 600 mm.
Capacity: 1: 24 + 1: 24 + 1: 8 + 1: 8 lts.
Dimensions: 475 high x 562 > 568 wide x 487 mm deep.
Finish: polypropylene grey.

DESCRIPCION *Description*	CODIGO *Code*
Cubo ecológico "M-60"/ *Rectangular eco-friendly "M-60"*	9908598

LINEA CONTENEDORES, CUBO BASURA ECOLOGICO RECTANGULAR "N"

Containers line, rectangular eco-friendly trash bin "N"

CARACTERISTICAS TECNICAS:
Cubo ecológico rectangular para basura, con sistema de fijación a puerta y apertura extracción frontal. Para módulo con puerta 450 mm.
Capacidad: 1: 35 + 1: 35 Lts.
Medidas: 570 alto x 412 > 418 ancho x 500 mm fondo.
Acabado: polipropileno gris.

FEATURES:
Rectangular eco-friendly trash bin, with fixing system door and front extraction.
For modules with door size 450 mm.
Capacity: 1: 35 + 1: 35 Lts.
Dimensions: 570 high x 412 > 418 wide x 500 mm deep.
Finish: polypropylene grey.

DESCRIPCION *Description*	CODIGO *Code*
Cubo ecológico "N"/ *Rectangular eco-friendly "N"*	9903597

LINEA CONTENEDORES, CUBO BASURA ECOLOGICO RECTANGULAR "N2"

Containers line, rectangular eco-friendly trash bin "N2"

CARACTERISTICAS TECNICAS:
Cubo ecológico rectangular para basura, con sistema de fijación a puerta y apertura extracción frontal. Para módulo con puerta 600 mm.
Capacidad: 1: 35 + 1: 35 + 1: 7,5 + 1: 7,5 lts.
Medidas: 570 alto x 562 > 568 ancho x 500 mm fondo.
Acabado: polipropileno gris.

FEATURES:
Rectangular eco-friendly trash bin, with fixing system door and front extraction.
For modules with door size 600 mm.
Capacity: 1: 35 + 1: 35 + 1: 7,5 + 1: 7,5 lts.
Dimensions: 570 high x 562 > 568 wide x 500 mm deep.
Finish: polypropylene grey.

DESCRIPCION *Description*	CODIGO *Code*
Cubo ecológico "N2"/ *Rectangular eco-friendly "N2"*	9903479

LINEA CONTENEDORES, KIT BANDEJA + CUBOS BASURA ECOLOGICOS METROPOLIS

Containers line, tray + eco-friendly trans bins Metropolis kit

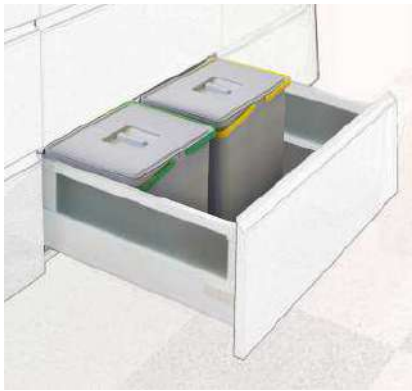

CARACTERISTICAS TECNICAS:

Kit bandeja + cubos ecológicos para basura con tapas manuales para cacerolero Eurobox de anchos: 600 y 900 mm y frente mínimo 278 mm.
Capacidad bandeja 600: 1: 12 + 1: 12 lts.
Capacidad bandeja 900: 4: 12 lts.
Acabado: polipropileno gris.

FEATURES:

Kit + bins tray with hand ecological trash caps for pan drewers Eurobox wide: 600 and 900 mm, for minimum front 278 mm.
600 Tray Capacity: 1: 12 + 1: 12 lts.
900 Tray Capacity: 4: 12 lts.
Finish: polypropylene grey.

DESCRIPCION *Description*	CODIGO *Code*
Kit bandeja Metropolis 600 / *Tray kit Metropolis 600*	9907105
Kit bandeja Metropolis 900 / *Tray kit Metropolis 900*	9907106

KIT BANDEJA 600

KIT BANDEJA 900

LINEA CONTENEDORES, SET CONTENEDORES ECOLOGICOS PARA CACEROLERO EUROBOX

Containers line, set eco-friendly containers for Eurobox pan drawer

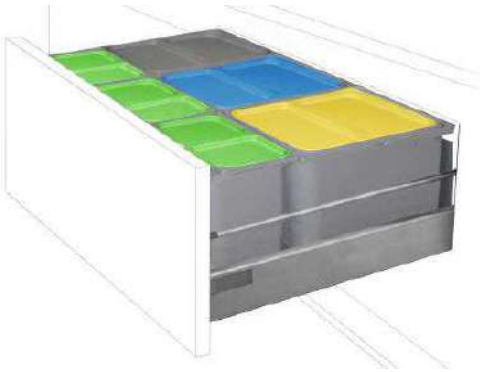

CARACTERISTICAS TECNICAS:

Kit contenedores ecológicos para cacerolero Eurobox.
Compuesto por base fijadora y contenedores en función del ancho del módulo, con colores predefinidos para el reciclaje. Medida para altura del frente; ver imagen.
Módulo de 600: 2 contenedores 7 de litros + 2 de 16 litros.
Módulo de 800: 3 contenedores 7 de litros + 3 de 16 litros.
Módulo de 900: 3 contenedores 7 de litros + 3 de 16 litros.
Acabado: en P.S. gris. **Nota: cacerolero Eurobox, no incluido.**

FEATURES:

Kit for pan drawer containers ecological Eurobox.
Composed fixing base and containers depending on the width module and predefined colors for recycling, measures to fornt height: image.
Module 600: 2 containers 7 liters + 2 of 16 liters.
Module 800: 3 containers 7 liters + 3 of 16 liters.
Module 900: 3 containers 7 liters + 3 of 16 liters.
Finish: in P.S. gray. ***Note: pan drawer Eurobox, not included.***

DESCRIPCION *Description*	CODIGO *Code*
Set contenedores 600 / *Containers set 600*	9903581
Set contenedores 800 / *Containers set 800*	9903582
Set contenedores 900 / *Containers set 900*	9903583

LINEA CONTENEDORES, KIT BANDEJA + CUBOS BASURA ECOLOGICOS "I"

Containers line, tray + eco-friendly trans bins "I" kit

CARACTERISTICAS TECNICAS:

Kit bandeja + cubos ecológicos para basura, adaptables para cualquier cacerolero de ancho 600, 800 y 900 mm. Incluye bandejas auxiliares.
Capacidad bandeja 600: 1: 16 + 2: 7,5 lts.+ 2 bandejas.
Capacidad bandeja 800: 2: 16 + 2: 7,5 lts.+ 3 bandejas.
Capacidad bandeja 900: 2: 16 + 2: 7,5 lts.+ 3 bandejas.
Altura kit 300 mm.
Acabado: polipropileno gris.

FEATURES:

Tray + eco-friendly trash bins kit, adaptable for any pot and pan drawer widths 600, 800 and 900 mm. Utensils included.
600 Tray Capacity: 1: 16 + 2: 7.5 lts. + 2 trays.
800 Tray Capacity: 2: 16 + 2: 7.5 lts. + 3 trays.
900 Tray Capacity: 2: 16 + 2: 7.5 lts. + 3 trays.
Kit Height: 300 mm.
Finish: polypropylene grey.

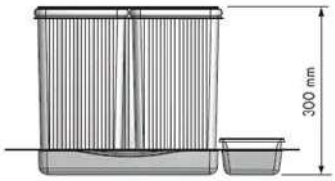

DESCRIPCION *Description*	CODIGO *Code*
Kit bandeja "I" 600 / *Tray kit "I" 600*	9901124
Kit bandeja "I" 800 / *Tray kit "I" 800*	9903653
Kit bandeja "I" 900 / *Tray kit "I" 900*	9901125

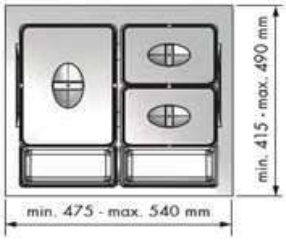

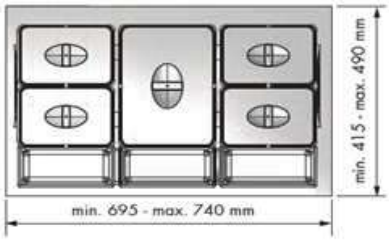

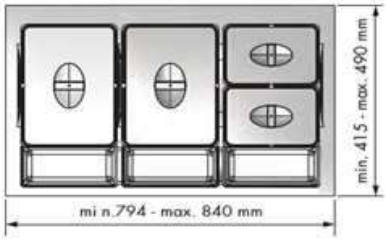

LINEA CONTENEDORES, KIT BANDEJA + CUBOS BASURA ECOLOGICOS "K"

Containers line, tray + eco-friendly trans bins "K" kit

CARACTERISTICAS TECNICAS:

Kit bandeja + cubos ecológicos para basura, adaptables para cualquier cacerolero de ancho 600 y 900 mm. Altura kit 235 mm.
Capacidad bandeja 600: 1: 13 + 1: 13 lts.
Capacidad bandeja 900: 1: 13 + 1: 13 + 1: 13 lts.
Acabado: polipropileno blanco.

FEATURES:

Tray + eco-friendly trash bins kit, adaptable for any pot and pan drawer widths 600 and 900 mm. Kit height 235 mm.
600 Tray Capacity: 1: 13 + 1: 13 lts.
900 Tray Capacity: 1: 13 + 1: 13 + 1: 13 lts.
Kit Height: 300 mm.
Finish: polypropylene white.

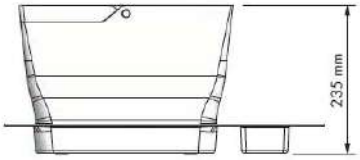

DESCRIPCION *Description*	CODIGO *Code*
Kit bandeja "K" 600 / *Tray kit "K" 600*	9903654
Kit bandeja "K" 900 / *Tray kit "K" 900*	9903655

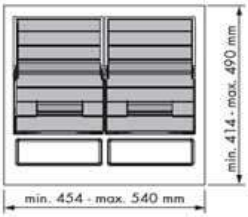

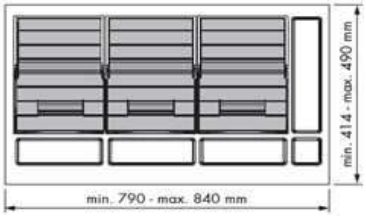

LINEA CONTENEDORES, KIT BANDEJA + CUBOS BASURA ECOLOGICOS MAXITECNOKIT

Containers line, tray + eco-friendly trans bins Maxitecnokit

CARACTERISTICAS TECNICAS:
Kit Maxitecnokit-1, adaptado para interiores de caceroleros Eurobox.
Altura del kit: 260 mm.
Cubos y bandejas acabado: polipropileno / polietileno.
Fondo distribuidor acabado: aluminio gris.

FEATURES:
Maxitecnokit-1 adaptable to the inside of pot and pan drawer Eurobox.
Kit Height: 260 mm.
Bins and trays finish: polypropylene / polyethylene.
Distributor fund finish: aluminum gray.

DESCRIPCION *Description*	CODIGO *Code*
Maxitecnokit Eurobox 600 / *Maxitecnokit for Eurobox 600*	9901089
Maxitecnokit Eurobox 800 / *Maxitecnokit for Eurobox 800*	9901090
Maxitecnokit Eurobox 900 / *Maxitecnokit for Eurobox 900*	9901091
Maxitecnokit Eurobox 1000 / *Maxitecnokit Eurobox 1000*	9901092

LINEA CONTENEDORES, CESTO FRONTAL BAJO FREGADERO QUALITY

Containers line, under-sink front rack Quality

CARACTERISTICAS TECNICAS:
Cesto frontal para montaje bajo fregadero, con guías correderas Quadro de bolas de acero, extracción total y cierre amortiguado. Carga dinámica 30 kg.
Juego 3 recipientes en gris opcionales.
Acabado: Cromo.

FEATURES:
Under-sink front rack, with guideways. Steel ball frame, full extension and soft closing. Dynamically loading 30 kg.
Set 3 optional gray containers. Finish; chrome.

DESCRIPCION *Description*	CODIGO *Code*
Cesto frontal 600 Quality / *Front rack 600 Quality*	9907124
Cesto frontal 800 Quality / *Front rack 800 Quality*	9907125
Cesto frontal 900 Quality / *Front rack 900 Quality*	9907126
Juego 3 recipientes gris 600 / *Set 3 containers 600 gray*	9908927
Juego 3 recipientes gris 800 / *Set 3 containers 800 gray*	9908928
Juego 3 recipientes gris 900 / *Set 3 containers 900 gray*	9908929

LINEA CONTENEDORES, KIT CESTO FRONTAL BAJO FREGADERO PLUS

Containers line, under-sink front rack kit Plus

CARACTERISTICAS TECNICAS:
Kit cesto frontal para montaje bajo fregadero, con guías correderas Quadro de bolas de acero, extracción total y cierre amortiguado Silent System. Carga dinámica 30 kg.
Kit compuesto por: cesto frontal, juego bandejas accesorios de limpieza y varios soportes separadores.
Acabado: acero inox. Bandejas y separadores: polipropileno gris.

FEATURES:
Under-sink front rack kit, with guideways steel ball freme, full extension and Silent System for soft closing. Dynamic load 30 kg.
Kit includes: front basket, trays game accessories cleaning and several standoffs.
Front basket finish: silver steel. Tray and separators finish: grey polypropylene.

DESCRIPCION *Description*	CODIGO *Code*
Kit Cesto frontal 600 Plus / *Front Rack kit 600 Plus*	9901095
Kit Cesto frontal 800 Plus / *Front Rack kit 800 Plus*	9901096
Kit Cesto frontal 900 Plus / *Front Rack kit 900 Plus*	9901097

KIT ESCURREPLATOS-VASOS ACERO INOX.

Plate-glass rack kit stainless steel

CARACTERISTICAS TECNICAS:

Kit escurridores en acero inox para módulos altos compuesto por escurreplatos, escurrevasos y bandeja inferior recoge aguas.
Fijación al mueble: dispositivo de presión con taladro Ø 10 mm.

FEATURES:

Rack kit stainless steel for high modules including plate rack, glass rack and bottom water collector tray.
Cabinet assembly: pressure device with drill Ø 10 mm.

DESCRIPCION *Description*	CODIGO *Code*
Kit escurreplatos-vasos inox 450 / *Plate rack kit 450*	9900158
Kit escurreplatos-vasos inox 500 / *Plate rack kit 500*	9900159
Kit escurreplatos-vasos inox 600 / *Plate rack kit 600*	9900115
Kit escurreplatos-vasos inox 700 / *Plate rack kit 700*	9900116
Kit escurreplatos-vasos inox 800 / *Plate rack kit 800*	9900117
Kit escurreplatos-vasos inox 900 / *Plate rack kit 900*	9900160

KIT ESCURREPLATOS-VASOS P.S.

Plate-glass rack kit P.S.

CARACTERISTICAS TECNICAS:

Kit escurridores en polietileno blanco para módulos altos compuesto por escurreplatos, escurrevasos y bandeja inferior recoge aguas.
Fijación al mueble: regletas de nylon con tirafondos.

FEATURES:

Rack kit white polystyrene for high modules including plate reack, glass rack and bottom water collector tray.
Cabinet assembly: nylon strips with wood screws.

DESCRIPCION *Description*	CODIGO *Code*
Kit escurreplatos-vasos P.S. 450 / *Plate rack kit P.S. 450*	9901141
Kit escurreplatos-vasos P.S. 500 / *Plate rack kit P.S. 500*	9901142
Kit escurreplatos-vasos P.S. 600 / *Plate rack kit P.S. 600*	9901143
Kit escurreplatos-vasos P.S. 700 / *Plate rack kit P.S. 700*	9901144
Kit escurreplatos-vasos P.S. 800 / *Plate rack kit P.S. 800*	9901145
Kit escurreplatos-vasos P.S. 900 / *Plate rack kit P.S. 900*	9901146

KIT ESCURREPLATOS-VASOS ALAMBRE PVC

Plate-glass wire rack kit PVC

CARACTERISTICAS TECNICAS:

Kit escurridores blanco para módulos altos compuesto por escurreplatos y y escurrevasos en alambre recubiertos en PVC.
Fijación al mueble: regletas de nylon con tirafondos.

FEATURES:

Rack kit white for high modules including plate rack and glass wire PVC coated.
Cabinet assembly: nylon strips with wood screws.

DESCRIPCION *Description*	CODIGO *Code*
Kit escurreplatos-vasos alambre 450 / *Plate rack kit 450*	9901133
Kit escurreplatos-vasos alambre 500 / *Plate rack kit 500*	9901134
Kit escurreplatos-vasos alambre 600 / *Plate rack kit 600*	9901135
Kit escurreplatos-vasos alambre 700 / *Plate rack kit 700*	9901136
Kit escurreplatos-vasos alambre 800 / *Plate rack kit 800*	9901137
Kit escurreplatos-vasos alambre 900 / *Plate rack kit 900*	9901138

KIT BOTELLERO EXTRAIBLE QUALITY
Removable bottle rack kit Quality

CARACTERISTICAS TECNICAS:
Kit botellero extraíble, para módulos de 150 / 200 mm ancho.
Para montaje izquierda o derecha del mueble (indicar mano).
Medidas kit 150: 470x96x470 mm.alto, ancho y fondo.
Medidas kit 200: 470x144x470 mm.alto, ancho y fondo.
Acabado: varilla Ø 6 mm cromo.

FEATURES:
Removable bottle rack kit, for modules 150/200 mm wide.
Left or right cabinet assembly (specify hand).
Kit dimensions 150: 470x96x470 mm. height, width and depth.
Kit dimensions 200: 470x144x470 mm. height, width and depth.
Finish: Ø 6 mm rod chrome.

DESCRIPCION *Description*	CODIGO *Code*
Kit botellero Quality 150 / *Bottle rack kit Quality 150*	9902823
Kit botellero Quality 200 / *Bottle rack kit Quality 200*	9902824

KIT BOTELLERO PANERO EXTRAIBLE QUALITY
Removable bottle- bread rack kit Quality

CARACTERISTICAS TECNICAS:
Kit botellero panero extraíble para módulos de 300/350/400 mm ancho.
Medidas kit 300: 470x214x470 mm.alto, ancho y fondo.
Medidas kit 350: 470x264x470 mm.alto, ancho y fondo.
Medidas kit 400: 470x314x470 mm.alto, ancho y fondo.
Acabado: varilla Ø 6 mm cromo.

FEATURES:
Removable bottle-bread rack kit, for modules 300/350/400 mm wide.
Kit dimensions 300: 470x214x470 mm. height, width and depth.
Kit dimensions 350: 470x264x470 mm. height, width and depth.
Kit dimensions 400: 470x314x470 mm. height, width and depth.
Finish: Ø 6 mm rod chrome.

DESCRIPCION *Description*	CODIGO *Code*
Kit botellero-panero Quality 300 / *Bottle-bread kit 300*	9902825
Kit botellero-panero Quality 350 / *Bottle-bread kit 350*	9903307
Kit botellero-panero Quality 400 / *Bottle-bread kit 400*	9903308

KIT CESTO MULTIUSOS INTERIOR EXTRAIBLE QUALITY
Removable interior multipurpose rack kit Quality

CARACTERISTICAS TECNICAS:
Kit cesto multiusos extraíble interior con freno amortiguado para módulos con puertas.
Altura cesto multiusos: 120 mm.
Acabado: varilla Ø 6 mm cromo.

FEATURES:
Removable interior multipurpose rack kit with soft piston for door modules.
Multipurpose rack height: 120 mm
Finish: Ø 6 mm rod chrome.

DESCRIPCION *Description*	CODIGO *Code*
Kit cesto multiuso Quality 300 / *Multipurpose rack kit 300*	9903758
Kit cesto multiuso Quality 350 / *Multipurpose rack kit 350*	9903759
Kit cesto multiuso Quality 400 / *Multipurpose rack kit 400*	9903760
Kit cesto multiuso Quality 450 / *Multipurpose rack kit 450*	9903761
Kit cesto multiuso Quality 500 / *Multipurpose rack kit 500*	9903762
Kit cesto multiuso Quality 600 / *Multipurpose rack kit 600*	9903763

KIT CACEROLERO EXTRAIBLE QUALITY
Removable pot-pan rack kit Quality

CARACTERISTICAS TECNICAS:
Kit cacerolero de extracción total para módulos de anchos estándar.
Altura cacerolero 200 mm.
Acabado: varilla Ø 6 mm cromo.

FEATURES:
Removable pot and full extension pan rack kit for high standard modules.
Rack height: 200 mm.
Finish: Ø 6 mm rod chrome.

DESCRIPCION *Description*	CODIGO *Code*
Kit cacerolero Quality 400 / *Pot-pan rack kit Quality 400*	9901166
Kit cacerolero Quality 450 / *Pot-pan rack kit Quality 450*	9901167
Kit cacerolero Quality 500 / *Pot-pan rack kit Quality 500*	9901168
Kit cacerolero Quality 600 / *Pot-pan rack kit Quality 600*	9901169
Kit cacerolero Quality 700 / *Pot-pan rack kit Quality 700*	9901170
Kit cacerolero Quality 800 / *Pot-pan rack kit Quality 800*	9901171
Kit cacerolero Quality 900 / *Pot-pan rack kit Quality 900*	9901172
Kit cacerolero Quality 1000 / *Pot-pan rack kit Quality 1000*	9901173

MESA EXTRAIBLE QUALITY
Removable table Quality

CARACTERISTICAS TECNICAS:
Mesa extraíble y plegable para módulo bajo de 150 mm ancho.
Superficie en melamina gris abierta: 1270x320 mm.
Estructura en cromo.

FEATURES:
Removable and folding table for low module of 150 mm wide.
Open gray melamine surface: 1270x320 mm.
Structure in chrome.

DESCRIPCION *Description*	CODIGO *Code*
Mesa extraible Quality / *Removable table Quality*	9908926

KIT CARRUSEL GIRATORIO 360º QUALITY
360º rotating carousel kit Quality

CARACTERISTICAS TECNICAS:
Kit herraje giratorio 360º para módulos bajos de rincón angular.
Compuesto por: estructura giratoria, seis cestos con correderas extraíbles y seis cestos para colgar.
Acabado: varilla Ø 6 mm cromo.

FEATURES:
360º rotating metalware kit, for angled corner modules.
Kit includes: rotating structure, six racks with removable guideways and six hanging racks.
Finish: Ø 6 mm rod chrome.

DESCRIPCION *Description*	CODIGO *Code*
Carrusel giratorio QUALITY 360º / *360º rotating carousel*	9900172

KIT RINCON EXTRAIBLE FRONTAL ARTICULADO QUALITY

Removable front-angled corner kit Quality

CARACTERISTICAS TECNICAS:

Conjunto extraíble frontal articulado para modulo rincón ciego.
Terminaciones izquierda y derecha, para módulos de ancho mínimo 900 mm y puerta de 450-500 mm.
Compuesto por: conjunto extraíble articulado de dos bastidores unidos con extracción automática del bastidor interior en un solo movimiento con extracción total y cuatro cestos para organización interna.
Acabado: varilla Ø 6 mm cromo.

FEATURES:

Removable front-angled set for blind corner module.
Left and right ends, for modules of minimum 900 mm wide and 450-500 mm door size.
Set includes: removable angled set of two connected frames, interior frames is auto-extensible in just one movement, full extension and racks for internal organising.
Finish: Ø 6 mm rod chrome.

DESCRIPCION *Description*	CODIGO *Code*
Rincón Quality extraíble derecho / *Removable corner right*	9900168
Rincón Quality extraíble izquierdo / *Removable corner left*	9900169

IZQUIERDO / *Left*

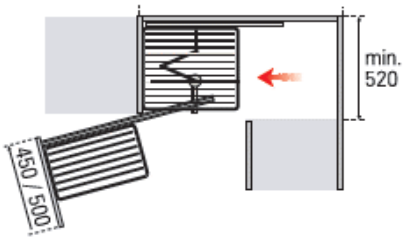

DERECHO / *Right*

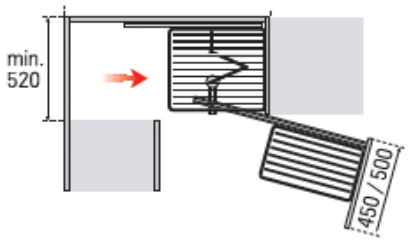

KIT RINCON EXTRAIBLE TOTAL REVERSIBLE QUALITY

Removable total angled corner kit Quality

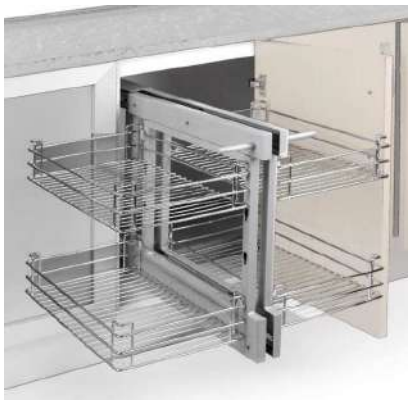

CARACTERISTICAS TECNICAS:

Conjunto extraíble articulado para modulo de rincón ciego, izquierdo o derecho, para módulos de 800-900 ancho mínimo y puerta abisagrada 400-450 mm.
Compuesto por: conjunto extraíble articulado de dos bastidores unidos con extracción manual de ambos, extracción total con cierre amortiguado y cuatro cestos para organización interna.
Acabado: varilla Ø 6 mm cromo.

FEATURES:

Removable front-angled set for blind corner module, with lef and right ends.
For modules of minimum 800-900 mm wide and 400-450 mm hinged door.
Set includes: removable anged set of two connected frames, both frames manually extensibles, full extension with, soft closing and four racks for internal organising.
Finish: Ø 6 mm rod chrome.

DESCRIPCION *Description*	CODIGO *Code*
Rincón Quality extraíble total / *Removable total corner*	9907109

IZQUIERDO / *Left*

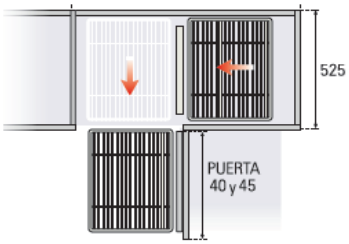

DERECHO / *Right*

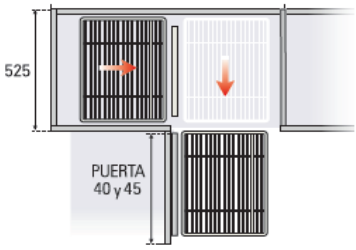

KIT COLUMNA EXTRAIBLE QUALITY

Removable column kit Quality

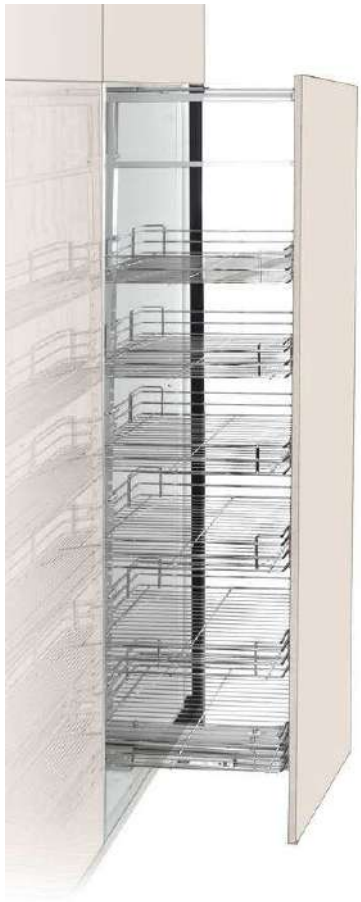

CARACTERISTICAS TECNICAS:

Kit columna extraíble para módulos de 300/350/400/450/500 y 600 mm de ancho.
Con dos versiones de altura: 1180-1650 y 1680-2175 mm.
Kit compuesto por: bastidor columna con fijaciones al frontal, cestos interiores y guías correderas de extracción total y cierre amortiguado, para fijación en la parte inferior y superior del módulo.
Con sistema de regulación 3D para ajuste perfecto.
Acabado: varilla Ø 6 mm cromo.

FEATURES:

Removable column kit for modules 300/350/400/450/500 and 600 mm wide.
With two height versions: 1180-1600 and 1680-2175 mm.
Kit includes: column frame with front fixing, interior racks, guideways for full extension and soft closing, for module bottom and upper assembly.
With 3D adjustment system for perfect fit.
Finish: Ø 6 mm rod chrome.

ALTURA *Height*	MÓDULO *Cabinet*	CESTOS *Basquets*	CODIGO *Code*
1180 - 1650	300	4	9907127
1180 - 1650	350	4	9907128
1180 - 1650	400	4	9907129
1180 - 1650	450	4	9907130
1180 - 1650	500	4	9907131
1180 - 1650	600	4	9907132

ALTURA *Height*	MÓDULO *Cabinet*	CESTOS *Basquets*	CODIGO *Code*
1680 - 2175	300	6	9907133
1680 - 2175	350	6	9907134
1680 - 2175	400	6	9907135
1680 - 2175	450	6	9907136
1680 - 2175	500	6	9907137
1680 - 2175	600	6	9907138

ALTURA MÓDULO / *Module height*

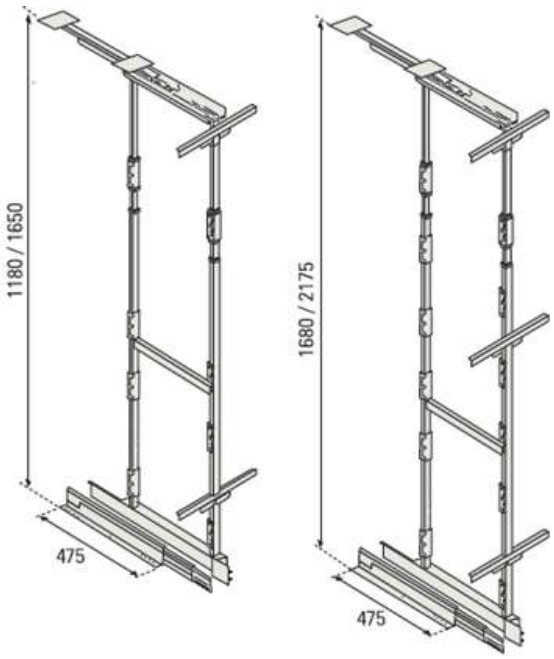

REGULACIÓN PUERTA / *Adjust the door*

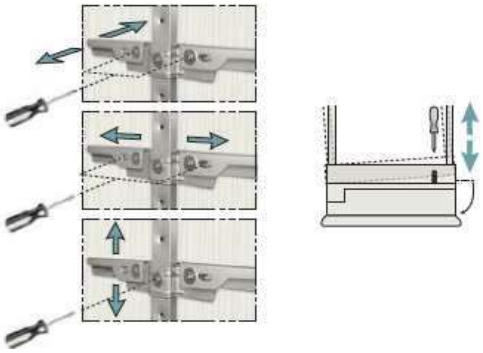

KIT BOTELLERO ESPECIERO PANERO VERSATIL DELUXE

Bottle-spice-bread rack kit Deluxe

CARACTERISTICAS TECNICAS:

Kit botellero-especiero-panero versátil para módulos de 150/200/250/300/350 y 400 mm de ancho y alturas de mueble 700 y 800 mm.
Guía superpuestas con sistema cierre amortiguado Soft closing.
Accesorios: bolsa panero de tela y rejilla de cierre incluidos.
Carga máxima 30 kg.
Acabado: pletina oval en cromo o grafito.

FEATURES:

Bottle-spice-bread rack kit versatile for modules of 150/200/250/300/350 and 400 mm wide and heights of furniture 700 and 800 mm.
Overlapping guide with mortised Soft Closing system.
Accessories: cloth bread bag and closing grid included
Maximum load 30 kg.
Finish: oval plate in chrome or graphite.

DESCRIPCION ALTURA 700 mm ***Description height 700 mm***	**CODIGO** ***Code***
Botellero versátil cromo 150 mm / *Versatiles rack chrome 150 mm*	9909332
Botellero versátil cromo 200 mm / *Versatile rack chrome 200 mm*	9909334
Botellero versátil cromo 250 mm / *Versatile rack chrome 250 mm*	9909336
Botellero versátil cromo 300 mm / *Versatile rack chrome 300 mm*	9909338
Botellero versátil cromo 350 mm / *Versatile rack chrome 350 mm*	9909340
Botellero versátil cromo 400 mm / *Versatile rack chrome 400 mm*	9909342
Botellero versátil grafito 150 mm / *Versatile rack graphite 150 mm*	9909333
Botellero versátil grafito 200 mm / *Versatile rack graphite 200 mm*	9909335
Botellero versátil grafito 250 mm / *Versatile rack graphite 250 mm*	9909337
Botellero versátil grafito 300 mm / *Versatile rack graphite 300 mm*	9909339
Botellero versátil grafito 350 mm / *Versatile rack graphite 350 mm*	9909341
Botellero versátil grafito 400 mm / *Versatile rack graphite 400 mm*	9909343

700

DESCRIPCION ALTURA 800 mm ***Description height 800 mm***	**CODIGO** ***Code***
Botellero versátil cromo 150 mm / *Versatiles rack chrome 150 mm*	9909344
Botellero versátil cromo 200 mm / *Versatile rack chrome 200 mm*	9909346
Botellero versátil cromo 250 mm / *Versatile rack chrome 250 mm*	9909348
Botellero versátil cromo 300 mm / *Versatile rack chrome 300 mm*	9909350
Botellero versátil cromo 350 mm / *Versatile rack chrome 350 mm*	9909352
Botellero versátil cromo 400 mm / *Versatile rack chrome 400 mm*	9909354
Botellero versátil grafito 150 mm / *Versatile rack graphite 150 mm*	9909345
Botellero versátil grafito 200 mm / *Versatile rack graphite 200 mm*	9909347
Botellero versátil grafito 250 mm / *Versatile rack graphite 250 mm*	9909349
Botellero versátil grafito 300 mm / *Versatile rack graphite 300 mm*	9909351
Botellero versátil grafito 350 mm / *Versatile rack graphite 350 mm*	9909353
Botellero versátil grafito 400 mm / *Versatile rack graphite 400 mm*	9909355

800

KIT RINCON BANDEJAS GEMELAS DELUXE
Corner kit trays twins Deluxe

CARACTERISTICAS TECNICAS:
Conjunto de bandejas deslizantes de extracción independientes para módulos de rincón ciego con puerta abisagrada, terminaciones izquierda y derecha.
Con sistema de cierre asistido Soft Closing. Peso máximo por bandeja 15 kg.
Para módulos 900-1000 mm y puerta de 450 / 500 mm ancho.
Barra extensible para altura de módulos 700 y 800 mm.
Acabados: cromo-blanco y grafito.

FEATURES:
Set of independent extraction sliding trays for modules blind corner with hinged door, endings left and right.
With Soft Closing assisted closing system. Maximum weight per tray 15 kg.
For 900-1000 mm modules and 450/500 mm wide door.
Extendable bar for height of modules 700 and 800 mm.
Finishes: chrome-white and graphite.

DESCRIPCION *Description*	CODIGO *Code*
Bandejas Deluxe cromo-blanco derecha / *Chrome-white right Deluxe*	9900170
Bandejas Deluxe cromo-blanco izquierda / *Chrome-white left Deluxe*	9900171
Bandejas Deluxe grafito derecha / *Graphite right Deluxe*	9909330
Bandejas Deluxe grafito izquierda / *Graphite left Deluxe*	9909331

IZQUIERDO / ***Left***

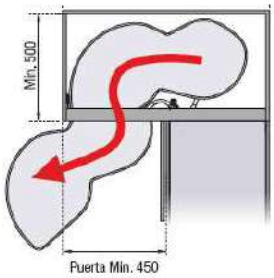

DERECHO / ***Right***

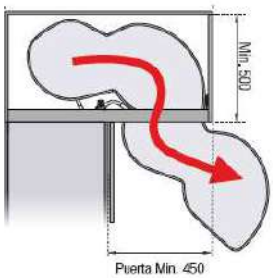

KIT RINCON EXTRAIBLE TOTAL REVERSIBLE DELUXE
Removable total angled corner kit Deluxe

CARACTERISTICAS TECNICAS:
Conjunto extraíble articulado reversible para modulo de rincón ciego, izquierdo o derecho, para módulos de 900-1000 ancho y puerta abisagrada de 400/450 mm.
Peso máximo por bandeja 8 kg.
Compuesto por: conjunto extraíble articulado de dos bastidores unidos con extracción manual de ambos, extracción total con cierre amortiguado y cuatro cestos para organización interna.
Acabados: cromo-blanco y grafito.

FEATURES:
Reversible articulated removable assembly for blind corner, left or right, for modules of 900-1000 width and hinged door of 400/450 mm. Maximum weight per tray 8 kg.
Composed of: articulated removable assembly of two frames united with manual extraction of both, total extraction with cushioned closure and four baskets for internal organization.
Finishes: chrome-white and graphite.

DESCRIPCION *Description*	CODIGO *Code*
Rincón extraible Deluxe cromo-blanco / *Chrome-white Deluxe*	9909356
Rincón extraible Deluxe grafito / *Graphite Deluxe*	9909357

IZQUIERDO / ***Left***

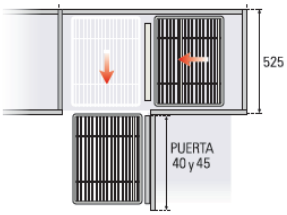

DERECHO / ***Right***

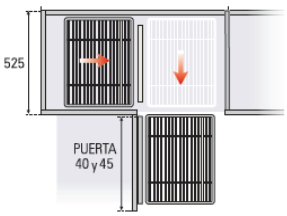

KIT COLUMNA EXTRAIBLE DELUXE

Removable column kit Deluxe

CARACTERISTICAS TECNICAS:

Kit columna extraíble para módulos de 300-350-400-450-500 y 600 mm ancho.
Con tras versiones de altura: 1250-1570, 1550-1870 y 1850-2170 mm.
Kit compuesto por: bastidor columna con fijaciones al frontal, cestos interiores y guías correderas de extracción total y cierre asistido Soft Closing para fijación en la parte inferior y superior del módulo. Peso máximo por bandeja 7,5 kg.
Acabados: cromo-blanco y grafito.

FEATURES:

Removable column kit for 300-350-400-450-500 and 600 mm wide modules.
With after height versions: 1250-1570, 1550-1870 and 1850-2170 mm.
Kit composed of: column frame with fixings to the front, inner baskets and sliding guides of total extraction and assisted closing Soft Closing for fixing in the lower and upper part of the module. Maximum weight per tray 7.5 kg.
Finishes: chrome-white and graphite.

ALTURA *Height*	ACABADO *Finish*	MÓDULO *Cabinet*	CESTOS *Basquets*	CODIGO *Code*
1250 - 1570	Cromo-blanco	300	4	9909358
1250 - 1570	Cromo-blanco	350	4	9909360
1250 - 1570	Cromo-blanco	400	4	9909362
1250 - 1570	Cromo-blanco	450	4	9909364
1250 - 1570	Cromo-blanco	500	4	9909366
1250 - 1570	Cromo-blanco	600	4	9909368
1250 - 1570	Grafito	300	4	9909359
1250 - 1570	Grafito	350	4	9909361
1250 - 1570	Grafito	400	4	9909363
1250 - 1570	Grafito	450	4	9909365
1250 - 1570	Grafito	500	4	9909367
1250 - 1570	Grafito	600	4	9909369

ALTURA *Height*	ACABADO *Finish*	MÓDULO *Cabinet*	CESTOS *Basquets*	CODIGO *Code*
1550 - 1870	Cromo-blanco	300	5	9909370
1550 - 1870	Cromo-blanco	350	5	9909372
1550 - 1870	Cromo-blanco	400	5	9909374
1550 - 1870	Cromo-blanco	450	5	9909376
1550 - 1870	Cromo-blanco	500	5	9909378
1550 - 1870	Cromo-blanco	600	5	9909380
1550 - 1870	Grafito	300	5	9909371
1550 - 1870	Grafito	350	5	9909373
1550 - 1870	Grafito	400	5	9909375
1550 - 1870	Grafito	450	5	9909377
1550 - 1870	Grafito	500	5	9909379
1550 - 1870	Grafito	600	5	9909381

ALTURA *Height*	ACABADO *Finish*	MÓDULO *Cabinet*	CESTOS *Basquets*	CODIGO *Code*
1850 - 2170	Cromo-blanco	300	6	9909404
1850 - 2170	Cromo-blanco	350	6	9909406
1850 - 2170	Cromo-blanco	400	6	9909408
1850 - 2170	Cromo-blanco	450	6	9909410
1850 - 2170	Cromo-blanco	500	6	9909412
1850 - 2170	Cromo-blanco	600	6	9909414
1850 - 2170	Grafito	300	6	9909405
1850 - 2170	Grafito	350	6	9909407
1850 - 2170	Grafito	400	6	9909409
1850 - 2170	Grafito	450	6	9909411
1850 - 2170	Grafito	500	6	9909413
1850 - 2170	Grafito	600	6	9909415

Cromo-blanco / ***Chrome-white***

Grafito / ***Graphite***

KIT BOTELLERO EXTRAIBLE PLUS 150/200
Removable bottle rack kit Plus 150/200

CARACTERISTICAS TECNICAS:
Kit botellero extraíble, para módulos de 150 / 200 mm ancho, montaje izquierda o derecha del mueble (indicar mano). Carga máxima 15 kg.
Medidas kit 150: 500x108x487 mm.alto, ancho y fondo. Extracción total.
Medidas kit 200: 500x132x487 mm.alto, ancho y fondo. Extracción total.
Acabado: acero cromo.

FEATURES:
Removable bottle rack kit, for modules 150/200 mm wide, left or right cabinet assembly (specify hand). Maximum losd 15 kg.
Kit dimensions 150: 500x108x487 mm. height, width and depth. Full extension.
Kit dimensions 200: 500x132x487 mm. height, width and depth. Full extension.
Finish: chrome steel.

DESCRIPCION *Description*	CODIGO *Code*
Kit botellero Plus 150 derecho / *Bottle rack kit Plus 150 right*	9901174
Kit botellero Plus 150 izquierdo / *Bottle rack kit Plus 150 left*	9901175
Kit botellero Plus 200 derecho / *Bottle rack kit Plus 200 right*	9901176
Kit botellero Plus 200 izquierdo / *Bottle rack kit Plus 200 left*	9901177
Juego bases botellero 150 / *Set bottom unist 150*	9907587

KIT BOTELLERO EXTRAIBLE PLUS 150 PARA ALTURA 800
Removable bottle rack kit Plus 150 for 800 height

CARACTERISTICAS TECNICAS:
Kit botellero extraíble, para modulo de 150 mm ancho, montaje izquierda o derecha del mueble (indicar mano). Carga máxima 15 kg.
Para módulos bajos estándar con altura 800 mm.
Medidas kit 150: 675x108x487 mm.alto, ancho y fondo. Extracción total.
Acabado: acero cromo.

FEATURES:
Removable bottle rack kit for modules 150 mm wide, left or right cabinet assembly (specify hand). Maximum losd 15 kg.
For standard base modules with 800 mm height.
Kit dimensions 150: 675x108x487 mm. height, width and depth. Full extension.
Finish: chrome steel.

DESCRIPCION *Description*	CODIGO *Code*
Kit botellero Plus 150 derecho (800) / *Bottle rack kit Plus right (800)*	9905417
Kit botellero Plus 150 Izquierdo (800) / *Bottle rack kit Plus left (800)*	9905418
Juego bases botellero gris 150 / *Set bottom grey unist 150*	9908599

KIT BOTELLERO EXTRAIBLE PLUS 300/400
Removable bottle rack kit Plus 300/400

CARACTERISTICAS TECNICAS:
Kit botellero extraíble para módulos de 300/400 mm ancho. Carga máxima 30 kg.
Medidas kit 300: 516x268x487 mm.alto, ancho y fondo. Extracción total.
Medidas kit 400: 516x368x487 mm.alto, ancho y fondo. Extracción total.
Acabado: acero cromo.

FEATURES:
Removable bottle rack kit for modules 300/400 mm wide. Maximum load 30 kg.
Kit dimensions 300: 516x268x487 mm. height, width and depth. Full extension.
Kit dimensions 400: 516x368x487 mm. height, width and depth. Full extension.
Finish: chrome steel.

DESCRIPCION *Description*	CODIGO *Code*
Kit botellero Plus 300 / *Bottle rack kit Plus 300*	9901178
Kit botellero Plus 400 / *Bottle rack kit Plus 400*	9901179
Juego bases botellero 300 / *Set bottom unist 300*	9907588
Juego bases botellero 400 / *Set bottom unist 400*	9907589

KIT BOTELLERO PANERO EXTRAIBLE PLUS

Removable bottle-bread rack kit Plus

CARACTERISTICAS TECNICAS:
Kit botellero panero extraíble para módulos de 300/400 mm. Carga máxima 30 kg.
Medidas kit 300: 516x268x487 mm.alto, ancho y fondo. Extracción total.
Medidas kit 400: 516x368x487 mm.alto, ancho y fondo. Extracción total.
Acabado: acero cromo.

FEATURES:
Removable bottle-bread rack kit for modules 300/400 mm wide. Maximum load 30 kg.
Kit dimensions 300: 516x268x487 mm. height, width and depth. Full extension.
Kit dimensions 400: 516x368x487 mm. height, width and depth. Full extension.
Finish: chrome steel.

DESCRIPCION *Description*	CODIGO *Code*
Kit botellero panero Plus 300 / *Bottle-bread rack Plus 300*	9901180
Kit botellero panero Plus 400 / *Bottle-bread rack Plus 400*	9901181
Juego bases botellero-panero 300 / *Set bottom unist 300*	9907590
Juego bases botellero-panero 400 / *Set bottom unist 400*	9907591

KIT DESPENSERO EXTRAIBLE PLUS

Removable pantry rack kit Plus

CARACTERISTICAS TECNICAS:
Kit despensero extraíble para módulos de 300/400 mm ancho. Carga máxima 30 kg.
Medidas kit 300: 516x268x487 mm.alto, ancho y fondo. Extracción total.
Medidas kit 400: 516x368x487 mm.alto, ancho y fondo. Extracción total.
Acabado: acero cromo.

FEATURES:
Removable pantry rack kit for modules 300/400 mm wide. Maximum load 30 kg.
Kit dimensions 300: 516x268x487 mm. height, width and depth. Full extension.
Kit dimensions 400: 516x368x487 mm. height, width and depth. Full extension.
Finish: chrome steel.

DESCRIPCION *Description*	CODIGO *Code*
Kit despensero Plus 300 / *Pantry rack kit Plus 300*	9901182
Kit despensero Plus 400 / *Pantry rack kit Plus 400*	9901183
Juego bases despensero 300 / *Set bottom unist 300*	9907592
Juego bases despensero 400 / *Set bottom unist 400*	9907593

KIT BASTIDOR EXTRAIBLE GUIAS LATERALES PLUS

Removable frame side guideways rack kit Plus

CARACTERISTICAS TECNICAS:
Kit bastidor extraíble de guías laterales para módulos bajos de 200/300/350 y 400 mm ancho, apertura izquierda y derecha (indicar mano). Carga máxima 30 kg.
Medidas de bastidor: 600x480 alto y fondo. Extracción total.
Acabado: acero cromo.

FEATURES:
Removable kit frame with side guideways for short modules 200/300/350 and 400 mm wide, Left and right openings (specify hand). Maximum load 30 kg.
Frame dimensions: 600x480 height and depth. Full extension.
Finish: chrome steel.

DESCRIPCION *Description*	CODIGO *Code*
Kit bastidor guias laterales Plus 200 / *Side guideways Plus 200*	9901285
Kit bastidor guias laterales Plus 300 / *Side guideways Plus 300*	9901286
Kit bastidor guias laterales Plus 350 / *Side guideways Plus 350*	9901287
Kit bastidor guias laterales Plus 400 / *Side guideways Plus 400*	9901288

KIT TOLVA ROPA EXTRAIBLE PLUS
Removable laundry chute rack kit Plus

CARACTERISTICAS TECNICAS:
Kit tolva ropa extraíble para módulos de 300/400/450/600 mm. Carga máxima 30 kg.
Medidas kit 300: 475x268x487 mm.alto, ancho y fondo. Extracción total.
Medidas kit 400: 475x368x487 mm.alto, ancho y fondo. Extracción total.
Medidas kit 450: 475x418x487 mm.alto, ancho y fondo. Extracción total.
Medidas kit 600: 475x568x487 mm.alto, ancho y fondo. Extracción total.
Acabado: acero cromo.

FEATURES:
Removable laundry chute kit for modules 300/400/450/600 mm. Maximum load 30 kg.
Kit dimensions 300: 475x268x487 mm. height, width and depth. Full extension.
Kit dimensions 400: 475x368x487 mm. height, width and depth. Full extension.
Kit dimensions 450: 475x418x487 mm. height, width and depth. Full extension.
Kit dimensions 600: 475x568x487 mm. height, width and depth. Full extension.
Finish: chrome steel.

DESCRIPCION *Description*	CODIGO *Code*
Kit tolva ropa Plus 300 / *Laundry chute kit Plus 300*	9901184
Kit tolva ropa Plus 400 / *Laundry chute kit Plus 400*	9901185
Kit tolva ropa Plus 450 / *Laundry chute kit Plus 450*	9901186
Kit tolva ropa Plus 600 / *Laundry chute kit Plus 600*	9901187

KIT ACCESORIOS LIMPIEZA EXTRAIBLE PLUS
Removable cleaning accessory rack kit Plus

CARACTERISTICAS TECNICAS:
Kit accesorios limpieza extraíble manual para modulo con puerta abisagrada y ancho mínimo 300 mm. Carga máxima 30 kg.
Medidas kit 300: 435x250x435 mm.alto, ancho y fondo. Extracción total.
Acabado: acero cromo.

FEATURES:
Manually removable cleaning accessory rack kit for hinged door modules and minimum width 300 mm. Maximum load 30 kg.
Kit dimensions 300: 435x250x435 mm. height, width and depth. Full extension.
Finish: chrome steel.

DESCRIPCION *Description*	CODIGO *Code*
Kit accesorios limpieza Plus 300 / *Cleaning rack kit Plus 300*	9901188

KIT CESTILLO MULTIUSOS EXTRAIBLE PLUS
Removable multipurpose basket rack kit Plus

CARACTERISTICAS TECNICAS:
Kit cestillo multiusos extraíble manual para modulo con puerta abisagrada.
Altura cestillo 198 mm, extracción total. Carga máxima 45 kg.
Acabado: acero cromo.

FEATURES:
Manually removable multipurpose basket kit for hinged door modules.
Basket height 198 mm, full extension. Maximum load 45 kg.
Finish: chrome steel.

DESCRIPCION *Description*	CODIGO *Code*
Kit cestillo multiusos Plus 300 / *Multipurpose basket 300*	9902817
Kit cestillo multiusos Plus 350 / *Multipurpose basket 350*	9902818
Kit cestillo multiusos Plus 400 / *Multipurpose basket 400*	9902819
Kit cestillo multiusos Plus 450 / *Multipurpose basket 450*	9902820
Kit cestillo multiusos Plus 500 / *Multipurpose basket 500*	9902821
Kit cestillo multiusos Plus 600 / *Multipurpose basket 600*	9902822

KIT BANDEJA MULTIUSOS EXTRAIBLE PLUS
Removable multipurpose tray rack kit Plus

CARACTERISTICAS TECNICAS:
Kit bandeja multiusos extraíble manual para modulo con puerta abisagrada.
Altura bandeja 121 mm, extracción total. Carga máxima 30 kg.
Acabado: acero cromo.

FEATURES:
Manually removable multipurpose tray kit, for hinged door modules.
Tray height 121 mm, full extension. Maximum load 30 kg.
Finish: chrome steel.

DESCRIPCION *Description*	CODIGO *Code*
Kit bandeja multiusos Plus 300 / *Multipurpose tray Plus 300*	9901189
Kit bandeja multiusos Plus 350 / *Multipurpose tray Plus 350*	9901190
Kit bandeja multiusos Plus 400 / *Multipurpose tray Plus 400*	9901191
Kit bandeja multiusos Plus 450 / *Multipurpose tray Plus 450*	9901192
Kit bandeja multiusos Plus 500 / *Multipurpose tray Plus 500*	9901193
Kit bandeja multiusos Plus 600 / *Multipurpose tray Plus 600*	9901194

KIT CESTO MULTIUSOS EXTRAIBLE PLUS
Removable multipurpose rack kit Plus

CARACTERISTICAS TECNICAS:
Kit cesto multiusos extraíble manual para modulo con puerta abisagrada.
Altura total cesto 137 mm, extracción total. Carga máxima 30 kg.
Acabado: acero cromo.

FEATURES:
Manually removable multipurpose rack kit for hinged door modules.
Rack height 137 mm, full extension. Maximum load 30 kg.
Finish: chrome steel.

DESCRIPCION *Description*	CODIGO *Code*
Kit cesto multiusos Plus 400 / *Multipurpose basket Plus 400*	9903575
Kit cesto multiusos Plus 450 / *Multipurpose basket Plus 450*	9903576
Kit cesto multiusos Plus 500 / *Multipurpose basket Plus 500*	9903577
Kit cesto multiusos Plus 600 / *Multipurpose basket Plus 600*	9908101

KIT BANDEJAS SEMICIRCULARES 180º PLUS 700-800 ALTURA
180º semi-round tray kit Plus 700 and 800 height

CARACTERISTICAS TECNICAS:
Conjunto de bandejas semicirculares unidas mediante eje regulable de 630→730 mm
Conjunto de bandejas semicirculares unidas mediante eje regulable de 730→780 mm
para módulos de rincón ciego **altura 700/800 mm**, con ancho mínimo 900 y puerta abisagrada de 450-500 mm. Carga dinámica: 20 kg por bandeja.
Acabado: acero cromo.

FEATURES:
Semi-round tray kit joined by axis 630 →730 mm for blind corner modules ***700 mm***
Semi-round tray kit joined by axis 730 →780 mm for blind corner modules ***800 mm***
height of minimum 900 mm wide and 450-500 mm hinged door.
Dinamic load: 20 kg per tray.
Finish: chrome steel.

DESCRIPCION *Description*	CODIGO *Code*
Kit Bandejas Plus puerta 450 mm (700) / *Tray kit Plus 450 door (700)*	9901231
Kit Bandejas Plus puerta 450 mm (800) / *Tray kit Plus 450 door (800)*	9905427
Kit Bandejas Plus puerta 500 mm (700) / *Tray kit Plus 500 door (700)*	9901232
Kit Bandejas Plus puerta 500 mm (800) / *Tray kit Plus 500 door (800)*	9905428

KIT BANDEJAS GIRATORIAS 270º PLUS 700-800 ALTURA

270º rotating tray kit Plus 700 and 800 height

CARACTERISTICAS TECNICAS:

Conjunto de bandejas circulares unidas mediante un eje regulable de 630→730 mm para modulo bajo rincón angular altura **700 mm** y diámetros de: Ø 700 y Ø 820 mm.
Conjunto de bandejas circulares unidas mediante un eje regulable de 730→780 mm para modulo bajo rincón angular altura **800 mm** y diámetros de: Ø 700 y Ø 820 mm.
Carga dinámica: 20 kg por bandeja.
Acabado: acero cromo.

FEATURES:

*Round tray kit joined by central axis 630 →730 mm for angled corner modules height **700 mm** with diameters: Ø 700 and Ø 820 mm.*
*Round tray kit joined by central axis 730 →780 mm for angled corner modules height **800 mm** with diameters: Ø 700 and Ø 820 mm.*
Dynamic load: 20 kg per tray.
Finish: chrome steel.

DESCRIPCION *Description*	CODIGO *Code*
Kit Bandejas Plus 270º Ø 700 (700) / *270º Tray kit Plus Ø 700 (700)*	9901233
Kit Bandejas Plus 270º Ø 700 (800) / *270º Tray kit Plus Ø 700 (800)*	9905429
Kit Bandejas Plus 270º Ø 820 (700) / *270º Tray kit Plus Ø 820 (700)*	9901234
Kit Bandejas Plus 270º Ø 820 (800) / *270º Tray kit Plus Ø 820 (800)*	9905430

RINCON BASTIDOR EXTRAIBLE FRONTAL ARTICULADO PLUS

Removable front-angled corner frame Plus

CARACTERISTICAS TECNICAS:

Conjunto extraíble frontal articulado para modulo rincón ciego con terminación izquierda o derecha, para módulos de ancho mínimo 900 mm y puerta de 400-450 mm.
Compuesto por: conjunto extraíble articulado de dos bastidores unidos con extracción automática del bastidor interior en un solo movimiento, con sistema de cierre amortiguado y cuatro cestos para organización interna.
Carga dinámica: 9,5 kg cesta interna y 8 kg cesta frontal.
Acabado: acero cromo.

FEATURES:

Removable front angled set for blind corner module left and righr ends, for modules of minimum 900 mm whide and 400-450 door size.
Set includes: removable angled set of two connected frames, interior frames is auto-extensible in jus one movement, sof closing and four racks for organising.
Dinamic load: 9,5 kg interior rack and 8 kg front rack.
Finish: chrome steel.

DESCRIPCION *Description*	CODIGO *Code*
Rincón Plus extraíble derecho / *Removable Plus corner right*	9905317
Rincón Plus extraíble Izquierdo / *Removable Plus corner left*	9905318

DERECHO / *Right*

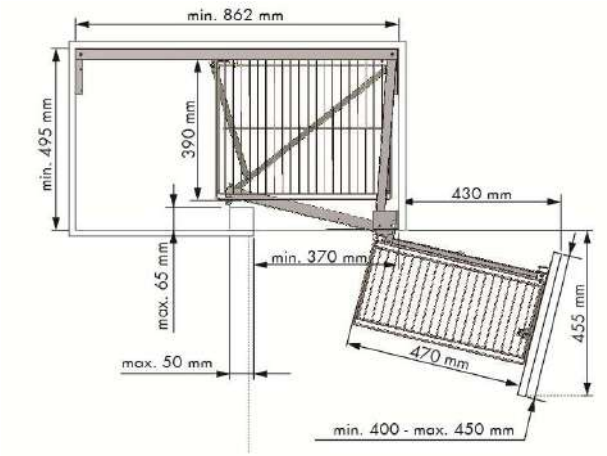

KIT COLUMNA EXTRAIBLE PLUS

Removable column kit Plus

CARACTERISTICAS TECNICAS:

Kit columna extraíble para módulos de 300/350/400/450/500 y 600 mm ancho.
Con tres versiones de altura: 1200-1600, 1600-2000 y 1900-2300 mm.
Kit compuesto por: bastidor columna con fijaciones al frontal, cestos interiores y guías correderas de extracción total y cierre amortiguado, para fijación el la parte inferior y superior del modulo. Con sistema de regulación 3D para ajuste perfecto.
Carga máxima 120 kg.
Acabado: acero cromo.

FEATURES:

Removable column kit for modules 300/350/400/450/500 and 600 mm wide.
With three height versions: 1200-1600, 1600-2000 and 1900-2300 mm.
Kit includes: column frame with front fixing, interior racks, guideways for full extension and soft closing, for module bottom and upper assembly.
With 3D adjustment system for perfect fit. Maximum load 120 kg.
Finish: chrome steel.

ALTURA *Height*	MÓDULO *Cabinet*	CESTOS *Basquets*	CODIGO *Code*
1200 - 1600	300	4	9901199
1200 - 1600	350	4	9901200
1200 - 1600	400	4	9901201
1200 - 1600	450	4	9901202
1200 - 1600	500	4	9903638
1200 - 1600	600	4	9903639

ALTURA *Height*	MÓDULO *Cabinet*	CESTOS *Basquets*	CODIGO *Code*
1600 - 2000	300	5	9901203
1600 - 2000	350	5	9901204
1600 - 2000	400	5	9901205
1600 - 2000	450	5	9901206
1600 - 2000	500	5	9903640
1600 - 2000	600	5	9903641

ALTURA *Height*	MÓDULO *Cabinet*	CESTOS *Basquets*	CODIGO *Code*
1900 - 2300	300	6	9901207
1900 - 2300	350	6	9901208
1900 - 2300	400	6	9901209
1900 - 2300	450	6	9901210
1900 - 2300	500	6	9903642
1900 - 2300	600	6	9903643

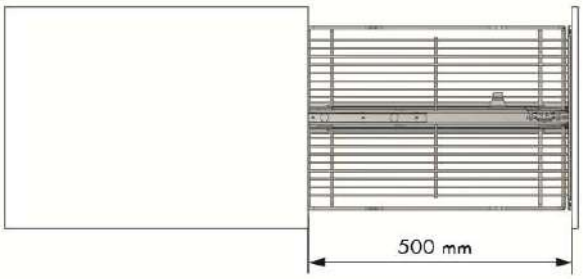

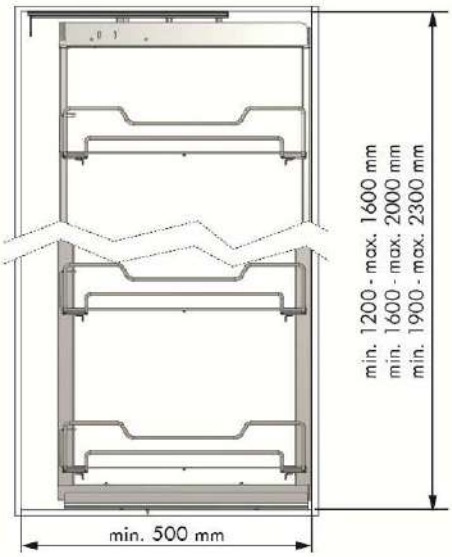

KIT DESPENSA EXTRAIBLE LATERAL PLUS

Lateral removable pantry kit Plus

CARACTERISTICAS TECNICAS:

Kit despensa extraible lateral para módulo de 450/600 mm ancho.
Altura kit: 1900 mm.
Con sistema de cierre amortiguado. Extracción del sistema al mismo tiempo que se abre la puerta, izquierda o derecha. Cestas en acero adaptable en altura.
Carga dinámica 20 kg. Bastidor frontal, 80 kg. bastidor interior.
Acabado: acero cromo.

FEATURES:

Lateral removable pantry kit for modules 450/600 mm wide and 1900 mm height. With soft closing system. The same extraction system time the door opens left or right. Adaptable steel baskets at the desired height.
Dynamic load 20 kg front fame, 80 kg interior frame.
Finish: chrome steel.

ALTURA *Height*	MÓDULO *Cabinet*	CESTOS *Basquets*	CODIGO *Code*
1900	450	6 + 6	9908580
1900	600	6 + 6	9905442

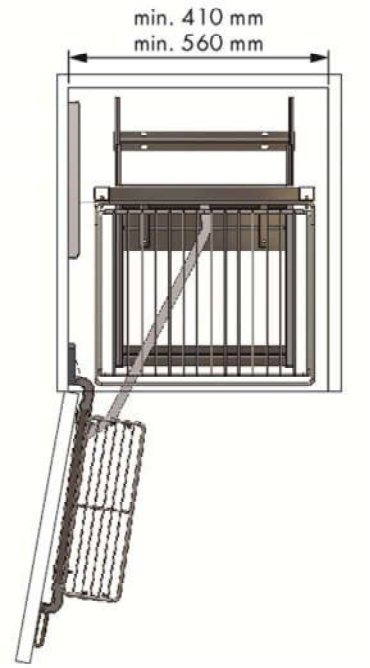

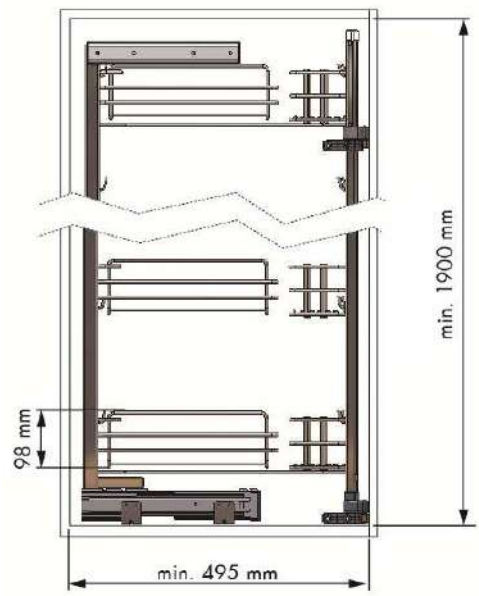

HERRAJE MESA EXTRAIBLE-A PLUS
Removable table metalware-A Plus

CARACTERISTICAS TECNICAS:
Herraje de mesa extraíble para frente de cajón fijo adaptable a anchos estándar.
Medidas: fondo 540 mm y largo extracción 820 mm.
Carga máxima 55 kg.
Acabado: Acero cincado.
Nota: el herraje no incluye la base de laminado o melamina.

FEATURES:
Removable table metalware for front drawer fixed adaptable to standard widths.
Dimensions: 540 mm deep and 820 mm extension length.
Maximum load 55 kg.
Finish: Zinc covered steel.
Note: metalware does not include laminate or melamine base.

DESCRIPCION *Description*	CODIGO *Code*
Herraje mesa A Plus / *Table metalware A Plus*	9901306

HERRAJE MESA EXTRAIBLE-B PLUS
Removable table metalware-B Plus

CARACTERISTICAS TECNICAS:
Herraje de mesa extraíble para frente de cajón móvil adaptable a anchos estándar.
Medidas: fondo 540 mm y largo extracción 820 mm.
Carga máxima 55 kg.
Acabado: Acero cincado.
Nota: el herraje no incluye la base de laminado o melamina.

FEATURES:
Removable table metalware for front drawer mobile adaptable to standard widths.
Dimensions: 540 mm deep and 820 mm long extraction.
Maximum load 55 kg.
Finish: Zinc covered steel.
Note: no hardware includes base or melamine laminate.

DESCRIPCION *Description*	CODIGO *Code*
Herraje mesa B Plus / *Table metalware B Plus*	9901308

MESA DE PLANCHADO EXTRAIBLE PLUS
Removable ironing table Plus

CARACTERISTICAS TECNICAS:
Conjunto para mesa extraíble de planchado, extensible para módulos de 400/450 y 500 mm ancho. Carga máxima 40 kg.
Medidas: fondo 500 mm y largo extracción 950 mm.
Acabado: acero blanco.

FEATURES:
Removable ironing table set, extensible for modules 400/450 and 500 mm wide.
Maximum load 40 kg.
Dimensions: 500 mm deep and 950 mm extension length.
Finish: White steel.

DESCRIPCION *Description*	CODIGO *Code*
Mesa planchado extraíble Plus / *Removable ironing table*	9901303

KIT BOTELLERO EXTRAIBLE COMPACT
Removable bottle rack kit Compact

CARACTERISTICAS TECNICAS:
Kit botellero extraíble con base de melamina blanca para módulos de 150/200 mm de ancho. Carga dinámica 15 kg.
Medidas kit 150: 533x108x490 mm.alto, ancho y fondo. Extracción total.
Medidas kit 200: 533x158x490 mm.alto, ancho y fondo. Extracción total.
Acabado: acero cromo

FEATURES:
Removable bottle rack kit with white melamine base for modules 150/200 mm wide. Dynamic load 15 kg.
Kit dimensions 150: 533x108x490 mm. height, width and depth. Full extension.
Kit dimensions 200: 533x158x490 mm. height, width and depth. Full extension.
Finish: chrome steel.

DESCRIPCION *Description*	CODIGO *Code*
Kit botellero Compact 150 / *Bottle rack kit Compact 150*	9903068
Kit botellero Compact 200 / *Bottle rack kit Compact 200*	9908575

KIT BOTELLERO PANERO EXTRAIBLE COMPACT
Removable bottle-bread rack kit Compact

CARACTERISTICAS TECNICAS:
Kit botellero panero extraíble con base de melamina blanca para módulos de 300/400 mm ancho. Carga dinámica 30 kg.
Medidas kit 300: 543x268x490 mm.alto, ancho y fondo. Extracción total.
Medidas kit 400: 543x368x490 mm.alto, ancho y fondo. Extracción total.
Acabado: acero cromo

FEATURES:
Removable bottle-bread rack kit with white melamine base for modules 300/400 mm wide. Dynamic load 30 kg.
Kit dimensions 300: 543x268x490 mm. height, width and depth. Full extension.
Kit dimensions 400: 543x368x490 mm. height, width and depth. Full extension.
Finish: chrome steel.

DESCRIPCION *Description*	CODIGO *Code*
Kit botellero panero Compact 300 / *Bottle-bread kit 300*	9903311
Kit botellero panero Compact 400 / *Bottle-bread kit 400*	9903312

KIT BASTIDOR EXTRAIBLE GUIAS LATERALES COMPACT
Removable frame side guideways rack kit Compact

CARACTERISTICAS TECNICAS:
Kit bastidor extraíble de guías laterales con base de melamina blanca para módulos de 300/400 mm ancho, apertura izquierda o derecha. Carga dinámica 30 kg.
Guías correderas ocultas con sujeción en el lateral del mueble y extracción total.
Medidas de bastidor: 610x480 alto y fondo.
Acabado: acero cromo.

FEATURES:
Removable kit frame with side guideways with white melamine base for short modules 300/400 mm wide, left and right openings. Dynamic load 30 kg.
Hidden guideways for side cabinet assembly, full extension and soft closing.
Frame dimensions: 610x480 height and depth.
Finish: chrome steel.

DESCRIPCION *Description*	CODIGO *Code*
Kit bastidor derecho Compact 300 / *Side guideways rigth 300*	9908576
Kit bastidor izquierdo Compact 300 / *Side guideways left 300*	9908577
Kit bastidor derecho Compact 400 / *Side guideways rigth 400*	9908578
Kit bastidor izquierdo Compact 400 / *Side guideways left 400*	9908579

KIT CESTO MULTIUSOS EXTRAIBLE COMPACT
Removable multipurpose rack kit Compact

CARACTERISTICAS TECNICAS:
Kit cesto multiusos extraíble manual con base de melamina blanca para modulo con puerta abisagrada. Altura total del cesto 153 mm.
Extracción total. Carga dinámica 30 kg.
Acabado: acero cromo.

FEATURES:
Manually removable multipurpose rack kit, with white melamine base for hinged door modules. Rack height: 153 mm.
Full extension. Dynamic load 30 kg.
Finish: chrome steel.

DESCRIPCION *Description*	CODIGO *Code*
Kit cesto multiusos Compact 400 / *Multipurpose kit 400 Compact*	9903314
Kit cesto multiusos Compact 450 / *Multipurpose kit 450 Compact*	9903315
Kit cesto multiusos Compact 600 / *Multipurpose kit 600 Compact*	9903316

KIT BANDEJAS SEMICIRCULARES 180º COMPACT 700-800 ALTURA
180º semi-round tray kit Compact 700 and 800 height

CARACTERISTICAS TECNICAS:
Conjunto de bandejas semicirculares unidas mediante eje regulable de 630→730 mm
Conjunto de bandejas semicirculares unidas mediante eje regulable de 730→780 mm
para módulos de rincón ciego alturas **700/800 mm** con ancho 1000 y puerta abisagrada 450-500 mm. Carga dinámica: 20 kg por bandeja.
Acabado: acero cromo.

FEATURES:
Semi-round tray kit joined by axis 630→730 mm for blind corner modules ***700 mm***
Semi-round tray kit joined by axis 730 →780 mm for blind corner modules ***800 mm***
height of 1000 mm wide and 450-500 mm hinged door.
Dinamic load: 20 kg per tray.
Finish: chrome steel.

DESCRIPCION *Description*	CODIGO *Code*
Kit bandejas Compact 450 (700) / *Compact tray kit 450 (700)*	9903749
Kit bandejas Compact 450 (800) / *Compact tray kit 450 (800)*	9905431
Kit bandejas Compact 500 (700) / *Compact tray kit 500 (700)*	9903750
Kit bandejas Compact 500 (800) / *Compact tray kit 500 (800)*	9905432

KIT BANDEJAS GIRATORIAS 270º COMPACT 700-800 ALTURA
270º rotating tray kit Compact 700 and 800 height

CARACTERISTICAS TECNICAS:
Conjunto de bandejas circulares unidas mediante un eje regulable de 630→730 mm
Conjunto de bandejas circulares unidas mediante un eje regulable de 730→780 mm
para modulo bajo rincón angular altura **700/800 mm** y diámetros de: Ø 700 y Ø 820 mm.
Carga dinámica: 20 kg por bandeja.
Acabado: acero cromo.

FEATURES:
Round tray kit joined by central axis 630→730 mm for angled corner modules
Round tray kit joined by central axis 730 →780 mm for angled corner modules
height ***700/800 mm*** *with diameters: Ø 700 and Ø 820 mm.*
Dynamic load: 20 kg per tray.
Finish: chrome steel.

DESCRIPCION *Description*	CODIGO *Code*
Kit Bandejas Compact 270º Ø 710 (700) / *270º tray kit Ø 710 (700)*	9903751
Kit Bandejas Compact 270º Ø 710 (800) / *270º tray kit Ø 710 (800)*	9905433
Kit Bandejas Compact 270º Ø 810 (700) / *270º tray kit Ø 810 (700)*	9903752
Kit Bandejas Compact 270º Ø 810 (800) / *270º tray kit Ø 810 (800)*	9905434

RINCON BASTIDOR EXTRAIBLE FRONTAL ARTICULADO COMPACT

Removable front-angled corner frame Compact

CARACTERISTICAS TECNICAS:

Conjunto extraíble frontal articulado para modulo rincón ciego con terminación izquierda o derecha, para módulos de ancho mínimo 900 mm y puerta 400-450 mm.
Compuesto por: conjunto extraíble articulado de dos bastidores unidos con extracción automática del bastidor interior en un solo movimiento, con sistema de cierre amortiguado, regulación en 3D y cuatro cestos con base de melamina blanca para organización interna del conjunto.
Carga dinámica: 9,5 kg cesta interna y 8 kg cesta frontal.
Acabado: acero cromo.

FEATURES:

Removable front-angled set for blind corner module, left and right ends for modules of minimum 900 mm and 400-450 mm door size.
Set includes: removable angled set of two connected frames, interior frames is auto extensible in just one movement, soft closing system, 3D adjustament and four rack with white melamine base for internal organising.
Dynamic load: 9.5 kg interior rack and 8 kg front rack.
Finish: chrome steel.

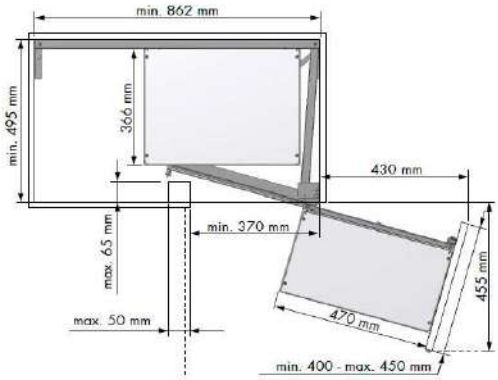

DESCRIPCION *Description*	CODIGO *Code*
Rincón Compact extraíble derecho / *Compact corner right*	9905319
Rincón Compact extraíble izquierdo / *Compact corner left*	9905320

DERECHO / *Right*

BANDEJAS DESLIZANTES DOLPHIN COMPACT

Dolphin Compact sliding pull-out

CARACTERISTICAS TECNICAS:

Conjunto de bandejas deslizantes de extracción independientes para modulo de rincón ciego de **700 y 800 mm altura**, con puerta abisagrada y terminaciones izquierda o derecha. Con sistema de apertura y cierre asistido.
Ancho módulos mínimo 900 mm para puertas 400 y 450 mm ancho.
Ancho módulos mínimo 1000 mm para puertas 500 y 600 mm ancho.
Con base melamina blanca. Carga máxima 20 kg por bandeja.
Acabado: acero cromo.

FEATURES:

*Sliding pull-out with independent extraction, for blid corner module with **700 and 800 mm heights** and hinged door. Left and right ends. Easy opening, closing system.*
Modules minimum 900 mm for 400 and 450 mm doors size.
Modules minimum 1000 mm for 500 and 600 mm doors size.
With white melamine base. Dynamic load: 20 kg per tray.
Finish: chrome steel.

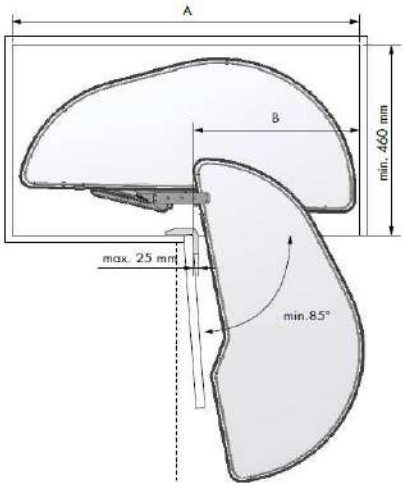

DESCRIPCION *Description*	CODIGO *Code*
Bandejas Dolphin Compact 400 derecha / *400 trays right*	9907110
Bandejas Dolphin Compact 400 izquierda / *400 trays left*	9907111
Bandejas Dolphin Compact 450 derecha / *450 trays right*	9907112
Bandejas Dolphin Compact 450 izquierda / *450 trays left*	9907113
Bandejas Dolphin Compact 500 derecha / *500 trays right*	9907114
Bandejas Dolphin Compact 500 izquierda / *500 trays left*	9907115
Bandejas Dolphin Compact 600 derecha / *600 trays right*	9907116
Bandejas Dolphin Compact 600 izquierda / *600 trays left*	9907117

DERECHO / *Right*

KIT COLUMNA EXTRAIBLE COMPACT

Removable column kit Compact

CARACTERISTICAS TECNICAS:

Kit columna extraíble para módulos de 300/400/450/500 y 600 mm de ancho.
Con tres versiones de altura: 1200-1600, 1600-2000 y 1900-2300 mm.
Kit compuesto por: bastidor columna con fijaciones al frontal, cestos interiores con base de melamina blanca y guías correderas de extracción total y cierre amortiguado, para fijación en la parte inferior y superior del modulo.
Con sistema de regulación 3D para ajuste perfecto.
Carga máxima 120 kg.
Acabado: acero cromo.

FEATURES:

Removable column kit for modules 300/400/450/500 and 600 mm wide.
With three height versions: 1200-1600, 1600-2000 and 1900-2300 mm.
Kit includes: column pantry with front fixing, interior racks with melamine white base and guideways for full entension and soft closing for modulo bottom and upper assembly. With 3D adjustment system for perfect fit.
Maximum load 120 kg.
Finish: chrome steel.

ALTURA *Height*	MÓDULO *Cabinet*	CESTOS *Basquets*	CODIGO *Code*
1200 - 1600	300	4	9903317
1200 - 1600	400	4	9903323
1200 - 1600	450	4	9903326
1200 - 1600	500	4	9903729
1200 - 1600	600	4	9903730

ALTURA *Height*	MÓDULO *Cabinet*	CESTOS *Basquets*	CODIGO *Code*
1600 - 2000	300	5	9903318
1600 - 2000	400	5	9903324
1600 - 2000	450	5	9903327
1600 - 2000	500	5	9903731
1600 - 2000	600	5	9903732

ALTURA *Height*	MÓDULO *Cabinet*	CESTOS *Basquets*	CODIGO *Code*
1900 - 2300	300	6	9903319
1900 - 2300	400	6	9903325
1900 - 2300	450	6	9903328
1900 - 2300	500	6	9903733
1900 - 2300	600	6	9903734

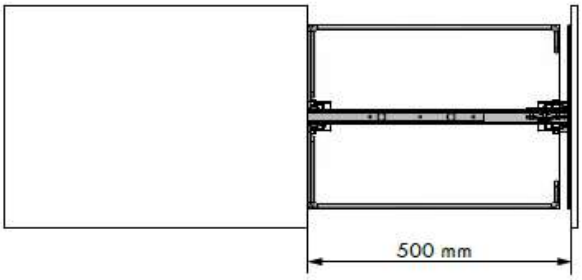

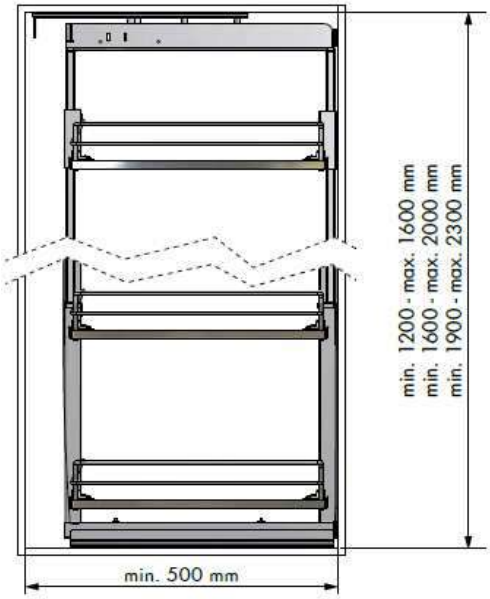

KIT DESPENSA EXTRAIBLE LATERAL COMPACT

Lateral removable pantry kit Compact

CARACTERISTICAS TECNICAS:

Kit despensa extraíble lateral para módulo de 450/600 mm ancho.
Altura kit: 1900 mm.
Con sistema de cierre amortiguado. Extracción del sistema al mismo tiempo que se abre la puerta, izquierda o derecha. Cestas en acero con base melamina blanca
Carga dinámica 20 kg Bastidor frontal, 80 kg bastidor interior.
Acabado: acero cromo.

FEATURES:

Lateral removable pantry kit for modules 450/600 mm wide. Kit height 1900 mm. With soft closing system. The same extraction system time the door opens left or right. Adaptable steel baskets with white melamine base at the desired height. Dynamic load 20 kg front fame, 80 kg interior frame.
Finish: chrome steel.

ALTURA *Height*	MÓDULO *Cabinet*	CESTOS *Basquets*	CODIGO *Code*
1900	450	6 + 6	9908581
1900	600	6 + 6	9904494

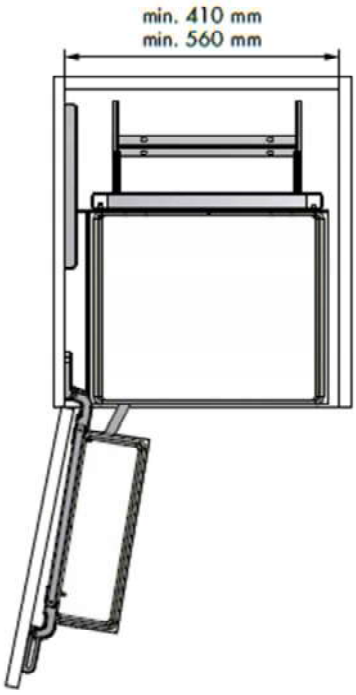

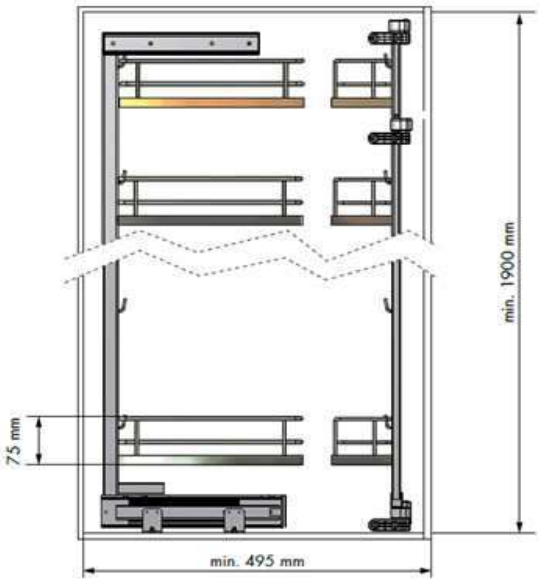

KIT BOTELLERO EXTRAIBLE LINEA-FLAT 150/200
Removable bottle rack kit Flat-Line 150/200

CARACTERISTICAS TECNICAS:
Kit botellero extraíble con base de melamina antracita para módulos de 700 mm altura y 150/200 mm ancho. Carga dinámica 15 kg.
Medidas kit 150: 533x108x490 mm.alto, ancho y fondo. Extracción total.
Medidas kit 200: 533x158x490 mm.alto, ancho y fondo. Extracción total.
Acabado: acero antracita.

FEATURES:
Removable bottle rack kit with anthracite melamine base for modules 700 mm height and 150/200 mm wide. Dynamic load 15 kg.
Kit dimensions 150: 533x108x490 mm. height, width and depth. Full extension.
Kit dimensions 200: 533x158x490 mm. height, width and depth. Full extension.
Finish: anthracite steel.

DESCRIPCION *Description*	CODIGO *Code*
Kit botellero Linea-Flat 150 / *Bottle rack kit Flat-Line 150*	9908600
Kit botellero Linea-Flat 200 / *Bottle rack kit Flat-Line 200*	9909897

KIT BOTELLERO EXTRAIBLE LINEA-FLAT 150/200 PARA 800 ALTURA
Removable bottle rack kit Flat-Line 150/200 for 800 height

CARACTERISTICAS TECNICAS:
Kit botellero extraíble con base de melamina antracita para módulos de **800 mm** altura y 150/200 mm ancho. Carga dinámica 15 kg.
Medidas kit 150: 674x108x490 mm.alto, ancho y fondo. Extracción total.
Medidas kit 200: 674x158x490 mm.alto, ancho y fondo. Extracción total.
Acabado: acero antracita.

FEATURES:
*Removable bottle rack kit with anthracite melamine base for modules **800 mm height** and 150/200 mm wide. Dynamic load 15 kg.*
Kit dimensions 150: 533x108x490 mm. height, width and depth. Full extension.
Kit dimensions 200: 533x158x490 mm. height, width and depth. Full extension.
Finish: anthracite steel.

DESCRIPCION *Description*	CODIGO *Code*
Kit botellero Linea-Flat 150 (800) / *Bottle rack Flat-Line 150 (800)*	9909898
Kit botellero Linea-Flat 200 (800) / *Bottle rack Flat-Line 200 (800)*	9909899

KIT BOTELLERO EXTRAIBLE LINEA-FLAT 300/400
Removable bottle rack kit Flat-Line 300/400

CARACTERISTICAS TECNICAS:
Kit botellero extraíble con base de melamina antracita para módulos de 700 mm altura y 300/400 mm ancho. Carga dinámica 15 kg.
Medidas kit 300: 543x262x490 mm.alto, ancho y fondo. Extracción total.
Medidas kit 400: 543x362x490 mm.alto, ancho y fondo. Extracción total.
Acabado: acero antracita.

FEATURES:
Removable bottle rack kit with anthracite melamine base for modules 700 mm height and 300/400 mm wide. Dynamic load 15 kg.
Kit dimensions 300: 543x262x490 mm. height, width and depth. Full extension.
Kit dimensions 400: 543x362x490 mm. height, width and depth. Full extension.
Finish: anthracite steel.

DESCRIPCION *Description*	CODIGO *Code*
Kit botellero Linea-Flat 300 / *Bottle rack kit Flat-Line 300*	9909900
Kit botellero Linea-Flat 400 / *Bottle rack kit Flat-Line 400*	9909901

RINCON BASTIDOR EXTRAIBLE FRONTAL ARTICULADO LINEA-FLAT

Removable front-angled corner frame Flat-Line

CARACTERISTICAS TECNICAS:

Conjunto extraíble frontal articulado para modulo rincón ciego con terminación izquierda o derecha, para módulos de ancho mínimo 900 mm y puerta 400-450 mm.
Compuesto por: conjunto extraíble articulado de dos bastidores unidos con extracción automática del bastidor interior en un solo movimiento, con sistema de cierre amortiguado, regulación en 3D y cuatro cestos con base de melamina antracita para organización interna del conjunto.
Carga dinámica: 9,5 kg cesta interna y 8 kg cesta frontal.
Acabado: acero antracita.

FEATURES:

Removable front-angled set for blind corner module, left and right ends for modules of minimum 900 mm and 400-450 mm door size.
Set includes: removable angled set of two connected frames, interior frames is auto extensible in just one movement, soft closing system, 3D adjustament and four rack with anthracite melamine base for internal organising.
Dynamic load: 9.5 kg interior rack and 8 kg front rack.
Finish: anthracite steel.

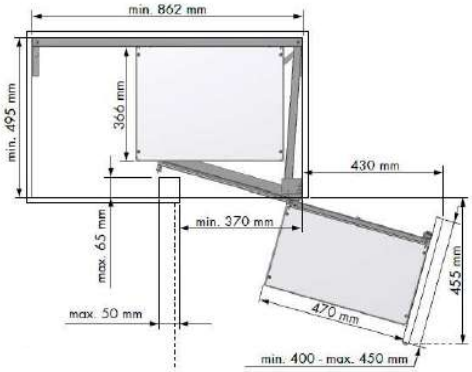

DESCRIPCION *Description*	CODIGO *Code*
Rincón Linea-Flat extraíble derecho / *Flat-Line corner right*	9908584
Rincón Linea-Flat extraíble izquierdo / *Flat-line corner left*	9908585

DERECHO / *Right*

BANDEJAS DESLIZANTES DOLPHIN LINEA-FLAT 700-800 ALTURA

Dolphin sliding pull-out Flat-Line 700 and 800 height

CARACTERISTICAS TECNICAS:

Conjunto de bandejas deslizantes de extracción independientes para modulo de rincón ciego de **700 y 800 mm altura**, con puerta abisagrada y terminaciones izquierda o derecha. Con sistema de apertura y cierre asistido.
Ancho módulos mínimo 900 mm para puertas 400 y 450 mm ancho.
Ancho módulos mínimo 1000 mm para puertas 500 y 600 mm ancho.
Con base melamina antracita. Carga máxima 20 kg por bandeja.
Acabado: acero antracita.

FEATURES:

*Sliding pull-out with independent extraction, for blid corner module with **700 and 800 mm heights** and hinged door. Left and right ends. Easy opening, closing system.*
Modules minimum 900 mm for 400 and 450 mm doors size.
Modules minimum 1000 mm for 500 and 600 mm doors size.
With anthracite melamine base. Dynamic load: 20 kg per tray.
Finish: anthracite steel.

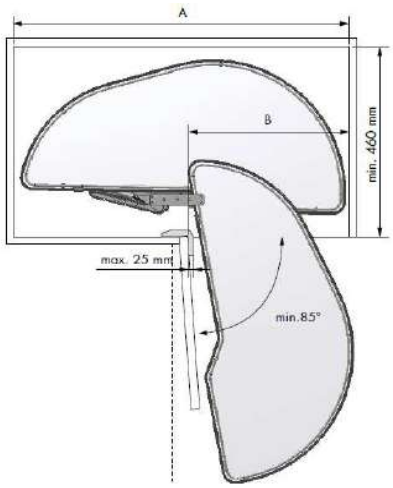

DESCRIPCION *Description*	CODIGO *Code*
Bandejas Dolphin Linea-Flat 400 derecha / *400 trays right*	9908586
Bandejas Dolphin Linea-Flat 400 izquierda / *400 trays left*	9908587
Bandejas Dolphin Linea-Flat 450 derecha / *450 trays right*	9908588
Bandejas Dolphin Linea-Flat 450 izquierda / *450 trays left*	9908589
Bandejas Dolphin Linea-Flat 500 derecha / *500 trays right*	9908590
Bandejas Dolphin Linea-Flat 500 izquierda / *500 trays left*	9908591
Bandejas Dolphin Linea-Flat 600 derecha / *600 trays right*	9908592
Bandejas Dolphin Linea-Flat 600 izquierda / *600 trays left*	9908593

DERECHO / *Right*

KIT COLUMNA EXTRAIBLE LINEA-FLAT

Removable column kit Flat-Line

CARACTERISTICAS TECNICAS:

Kit columna extraíble para módulos de 300/400/450/500 y 600 mm de ancho.
Con tres versiones de altura: 1200-1600, 1600-2000 y 1900-2300 mm.
Kit compuesto por: bastidor columna con fijaciones al frontal, cestos interiores con base de melamina antracita y guías correderas de extracción total y cierre amortiguado, para fijación en la parte inferior y superior del modulo.
Con sistema de regulación 3D para ajuste perfecto.
Carga máxima 120 kg.
Acabado: acero antracita.

FEATURES:

Removable column kit for modules 300/400/450/500 and 600 mm wide.
With three height versions: 1200-1600, 1600-2000 and 1900-2300 mm.
Kit includes: column pantry with front fixing, interior racks with melamine anthracite base and guideways for full entension and soft closing for modulo bottom and upper assembly. With 3D adjustment system for perfect fit.
Maximum load 120 kg.
Finish: anthracite steel.

ALTURA *Height*	MÓDULO *Cabinet*	CESTOS *Basquets*	CODIGO *Code*
1200 - 1600	300	4	9908601
1200 - 1600	400	4	9908602
1200 - 1600	450	4	9908603
1200 - 1600	500	4	9908604
1200 - 1600	600	4	9908605

ALTURA *Height*	MÓDULO *Cabinet*	CESTOS *Basquets*	CODIGO *Code*
1600 - 2000	300	5	9908606
1600 - 2000	400	5	9908607
1600 - 2000	450	5	9908608
1600 - 2000	500	5	9908609
1600 - 2000	600	5	9908610

ALTURA *Height*	MÓDULO *Cabinet*	CESTOS *Basquets*	CODIGO *Code*
1900 - 2300	300	6	9908611
1900 - 2300	400	6	9908612
1900 - 2300	450	6	9908613
1900 - 2300	500	6	9908614
1900 - 2300	600	6	9908615

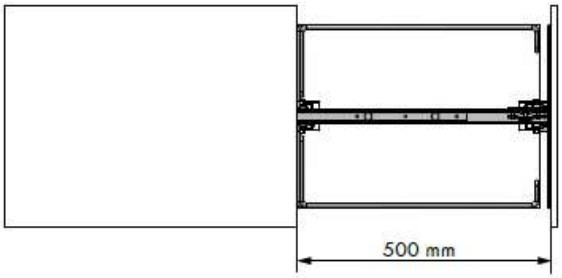

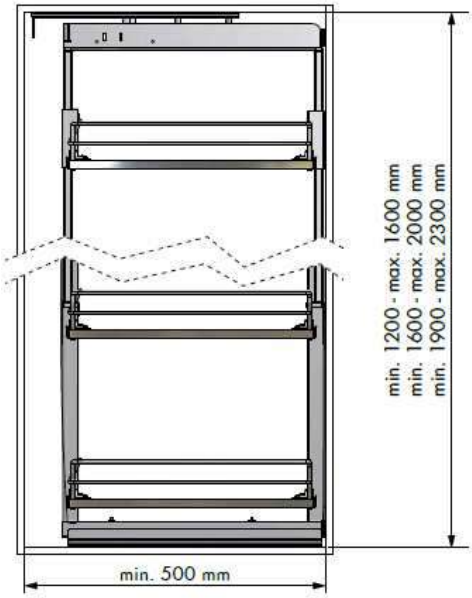

KIT DESPENSA EXTRAIBLE LATERAL LINEA-FLAT

Lateral removable pantry kit Line-Flat

CARACTERISTICAS TECNICAS:

Kit despensa extraíble lateral para módulo de 450/600 mm ancho y 1900 mm alto. Con sistema de cierre amortiguado. Extracción del sistema al mismo tiempo que se abre la puerta, izquierda o derecha. Cestas en acero con base en melamina antracita, adaptables a la altura deseada.

Carga dinámica 100 kg.

Acabado: acero antracita.

FEATURES:

Lateral removable pantry kit for modules 450/600 mm wide. Kit height 1900 mm. With soft closing system. The same extraction system time the door opens left or right. Adaptable steel baskets with anthracite melamine base at the desired height. Dynamic load 100 kg.

Finish: anthracite steel.

ALTURA *Height*	MÓDULO *Cabinet*	CESTOS *Basquets*	CODIGO *Code*
1900	450	5	9908582
1900	600	5	9908583

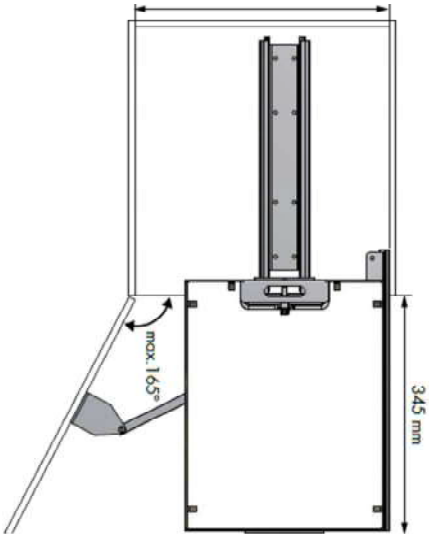

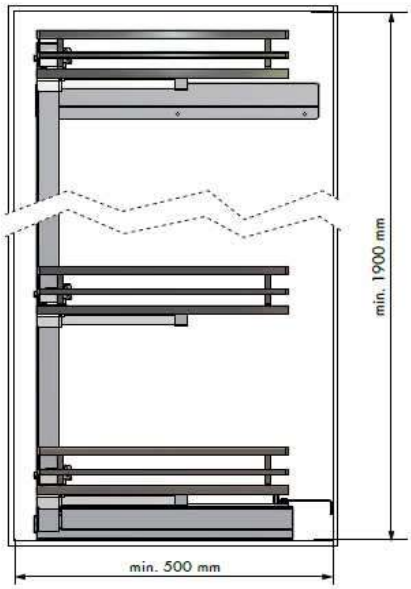

9. ARMARIOS Y ACCESORIOS

Wardrobles and accessories

MODULO BASE
Base unit

CARACTERISTICAS TECNICAS:
Altura módulo 2350 mm.
Tablero melaminico de 16 mm grosor. Trasera de 3 mm grosor.
Lineas de perforación en sistema 32, sistema anclaje módulo mediante excentricas.
Herrajes para su montaje incluidos.
Colores disponibles: Blanco, roble y textil.
Nota: Baldas no incluidas.

FEATURES:
Height 2350 mm module.
Melamine board 16mm thick. Back 3 mm thick.
Lines drilling system 32. Module anchoring system by eccentric.
Hardware for mounting included.
Available colours: White, oak and textile.
Note: Shelves not included.

ACABADO *Finish*	MODULO *Module*	CODIGO *Code*
Blanco / *White*	500	7800241
Blanco / *White*	750	7800245
Blanco / *White*	1000	7800249
Roble / *Oak*	500	7800242
Roble / *Oak*	750	7800246
Roble / *Oak*	1000	7800250
Textil / *Textile*	500	7800291
Textil / *Textile*	750	7800292
Textil / *Textile*	1000	7800293

CONDICIONES DE SUMINISTRO:
- Palet estándar 6 unidades por medida y diseño.
- Por unidad, consultar condiciones.

PURCHASING CONDITIONS:
- *Standard pallet 6 units per measurement and design.*
- *Per unit, ask about conditions.*

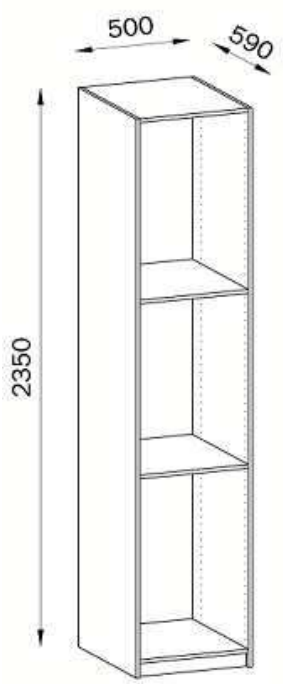

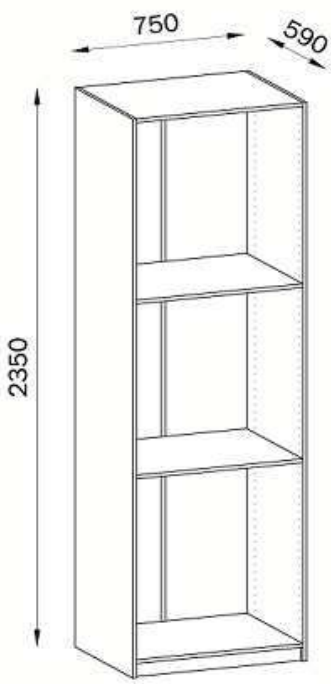

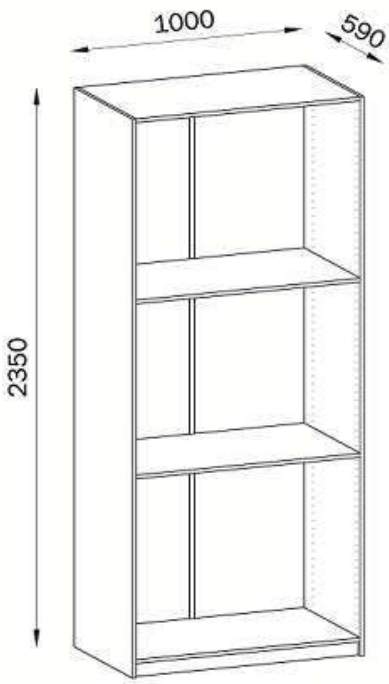

JUEGO 2 BALDAS MODULO BASE
Set of 2 shelves for base unit

CARACTERISTICAS TECNICAS:
Juego de 2 baldas para modulo base en tablero melaminico de 16 mm.
Colores disponibles: Blanco, roble y textil.
FEATURES:
Set of 2 shelves for base unit melamine board 16mm thick.
Available colours: White, oak and textile.

ACABADO *Finish*	MODULO *Module*	CODIGO *Code*
Blanco / *White*	500	7800265
Blanco / *White*	750	7800269
Blanco / *White*	1000	7800273
Roble / *Oak*	500	7800266
Roble / *Oak*	750	7800270
Roble / *Oak*	1000	7800274
Textil / *Textile*	500	7800294
Textil / *Textile*	750	7800295
Textil / *Textile*	1000	7800296

CONDICIONES DE SUMINISTRO:
- 500 y 750 mm: Palet estándar 40 juegos por medida y diseño.
- 1000 mm: Palet estándar 14 juegos por diseño.
- Por unidad, consultar condiciones.

PURCHASING CONDITIONS:
- *500 y 750 mm: Standard pallet 40 set per measurement and design.*
- *1000 mm: Standard pallet 14 set per design.*
- *Per unit, ask about conditions.*

COSTADO VISTO
Side piece

CARACTERISTICAS TECNICAS:
Altura costado 2390 mm. Tablero melaminico de 16 mm grosor.
Canteado en PVC 1 canto largo y 2 cortos.
Colores disponibles: Blanco, roble y textil.
FEATURES:
Side height 2390 mm. Melamine board 16mm thick.
PVC edging 1 long and 2 short song.
Available colours: White, oak and textile.

ACABADO *Finish*	ANCHO *Width*	CODIGO *Code*
Blanco / *White*	690	7800277
Roble / *Oak*	690	7800278
Textil / *Textile*	690	7800300

CONDICIONES DE SUMINISTRO:
- Palet estándar 35 unidades por diseño.
- Por unidad, consultar condiciones.

PURCHASING CONDITIONS:
- *Standard pallet 35 units per design.*
- *Per unit, ask about conditions.*

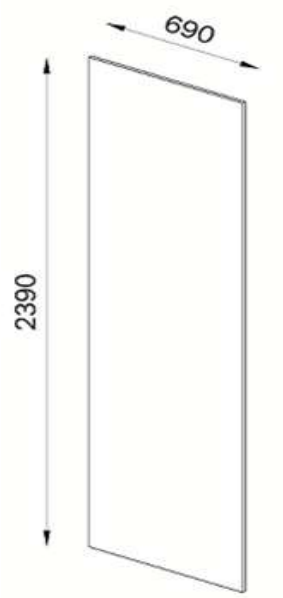

PUERTAS ABATIBLES
Hinges doors

CARACTERISTICAS TECNICAS:
Tablero melaminico de 16 mm grosor. Cantos en PVC.
Altura puerta 2288 mm. Con mecanizados para bisagras.
Colores disponibles: Blanco y roble
FEATURES:
Melamine board 16mm thick. PVC edges.
Height 2288 mm door. With machined for hinges.
Available colours: White and oak.

ACABADO *Finish*	MODULO *Module*	CODIGO *Code*
Blanco / *White*	500	7800281
Blanco / *White*	750	7800286
Roble / *Oak*	500	7800282
Roble / *Oak*	750	7800287

* Nota: Puertas para módulo 750 mm, pack 2 unidades.
** Note: Doors module 750 mm, pack 2 units.*

CONDICIONES DE SUMINISTRO:
- Palet estándar 35 unidades por diseño.
- Por unidad, consultar condiciones.

PURCHASING CONDITIONS:
- *Standard pallet 35 units per design.*
- *Per unit, ask about conditions.*

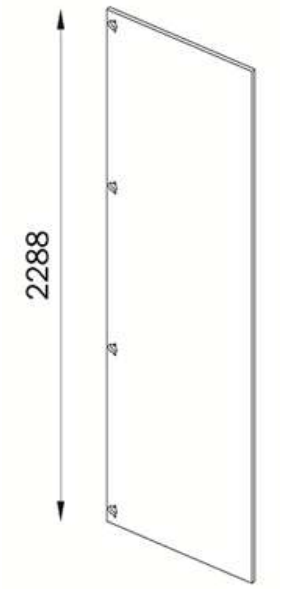

KIT PARA ARMARIO CORREDERA 27000

Kit for sliding closet 27000

CARACTERISTICAS TECNICAS:

Kit completo para el montaje de armarios de 2, 3 y 4 puertas correderas.
Incluye: Guias superior e inferior, perfiles U, perfiles tirador, carros superiores e inferiores, frenos, tornilleria, herrajes y manual de instrucciones.
Presentación: un unico embalaje con etiqueta que indica modelo, color y medidas.
Anchos estandar: 1500, 2000, 2500 y 3000 mm. Altura 2600 mm.
Nota: el kit no incluye el tablero para la puerta.

FEATURES:

Complete kit for mounting closets of 2, 3 and 4 sliding doors
Includes: Top and bottom guides, U profiles, handle profiles, upper and lower carts, brakes, screws, iron fittings and instructions manual.
Presentation: one sole packaging with label indicating model, color and dimensions.
Standard widths: 1500, 2000, 2500 and 3000 mm. Height 2600 mm.
Note: kit does not include dash for the door.

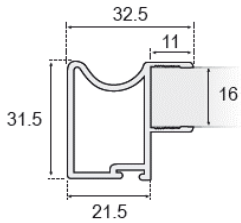

ANCHO *Width*	PUERTAS *Doors*	ACABADO *Finish*	CODIGO *Code*
1500	2	Blanco / *White*	9901704
2000	2	Blanco / *White*	9901705
2000	3	Blanco / *White*	9901706
2500	3	Blanco / *White*	9901707
3000	3	Blanco / *White*	9901708
3000	4	Blanco / *White*	9901709
1500	2	Plata mate / *Matt silver*	9901710
2000	2	Plata mate / *Matt silver*	9901711
2000	3	Plata mate / *Matt silver*	9901712
2500	3	Plata mate / *Matt silver*	9901713
3000	3	Plata mate / *Matt silver*	9901714
3000	4	Plata mate / *Matt silver*	9901715

KIT PARA ARMARIO CORREDERA 27100

Kit for sliding closet 27100

CARACTERISTICAS TECNICAS:

Kit completo para el montaje de armarios de 2, 3 y 4 puertas correderas.
Incluye: Guias superior e inferior, perfiles U, perfiles tirador, carros superiores e inferiores, frenos, tornilleria, herrajes y manual de instrucciones.
Presentación: un unico embalaje con etiqueta que indica modelo, color y medidas.
Anchos estandar: 1500, 2000, 2500 y 3000 mm. Altura 2600 mm.
Nota: el kit no incluye el tablero para la puerta.

FEATURES:

Complete kit for mounting closets of 2, 3 and 4 sliding doors
Includes: Top and bottom guides, U profiles, handle profiles, upper and lower carts, brakes, screws, iron fittings and instructions manual.
Presentation: one sole packaging with label indicating model, color and dimensions.
Standard widths: 1500, 2000, 2500 and 3000 mm. Height 2600 mm.
Note: kit does not include dash for the door.

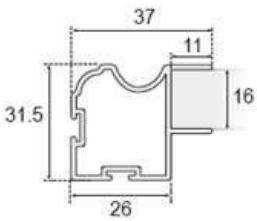

ANCHO *Width*	PUERTAS *Doors*	ACABADO *Finish*	CODIGO *Code*
1500	2	Blanco / *White*	9901824
2000	2	Blanco / *White*	9901825
2000	3	Blanco / *White*	9901826
2500	3	Blanco / *White*	9901827
3000	3	Blanco / *White*	9901828
3000	4	Blanco / *White*	9901829
1500	2	Plata mate / *Matt silver*	9901830
2000	2	Plata mate / *Matt silver*	9901831
2000	3	Plata mate / *Matt silver*	9901832
2500	3	Plata mate / *Matt silver*	9901833
3000	3	Plata mate / *Matt silver*	9901834
3000	4	Plata mate / *Matt silver*	9901835

KIT PARA ARMARIO CORREDERA 27050

Kit for sliding closet 27050

CARACTERISTICAS TECNICAS:

Kit completo para el montaje de armarios de 2, 3 y 4 puertas correderas.
Incluye: Guias superior e inferior, perfiles U, perfiles tirador, carros superiores e inferiores, frenos, tornilleria, herrajes y manual de instrucciones.
Presentación: un unico embalaje con etiqueta que indica modelo, color y medidas.
Anchos estandar: 1500, 2000, 2500 y 3000 mm. Altura 2600 mm.
Nota: el kit no incluye el tablero para la puerta.

FEATURES:

Complete kit for mounting closets of 2, 3 and 4 sliding doors
Includes: Top and bottom guides, U profiles, handle profiles, upper and lower carts, brakes, screws, iron fittings and instructions manual.
Presentation: one sole packaging with label indicating model, color and dimensions.
Standard widths: 1500, 2000, 2500 and 3000 mm. Height 2600 mm.
Note: kit does not include dash for the door.

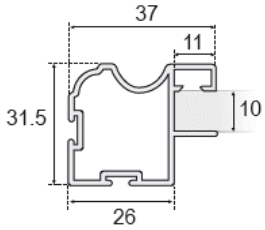

ANCHO *Width*	PUERTAS *Doors*	ACABADO *Finish*	CODIGO *Code*
1500	2	Blanco / *White*	9901764
2000	2	Blanco / *White*	9901765
2000	3	Blanco / *White*	9901766
2500	3	Blanco / *White*	9901767
3000	3	Blanco / *White*	9901768
3000	4	Blanco / *White*	9901769
1500	2	Plata mate / *Matt silver*	9901770
2000	2	Plata mate / *Matt silver*	9901771
2000	3	Plata mate / *Matt silver*	9901772
2500	3	Plata mate / *Matt silver*	9901773
3000	3	Plata mate / *Matt silver*	9901774
3000	4	Plata mate / *Matt silver*	9901775

KIT PARA ARMARIO CORREDERA 27150

Kit for sliding closet 27150

CARACTERISTICAS TECNICAS:

Kit completo para el montaje de armarios de 2, 3 y 4 puertas correderas.
Incluye: Guias superior e inferior, perfiles U, perfiles tirador, carros superiores e inferiores, frenos, tornilleria, herrajes y manual de instrucciones.
Presentación: un unico embalaje con etiqueta que indica modelo, color y medidas.
Anchos estandar: 1500, 2000, 2500 y 3000 mm. Altura 2600 mm.
Nota: el kit no incluye el tablero para la puerta.

FEATURES:

Complete kit for mounting closets of 2, 3 and 4 sliding doors
Includes: Top and bottom guides, U profiles, handle profiles, upper and lower carts, brakes, screws, iron fittings and instructions manual.
Presentation: one sole packaging with label indicating model, color and dimensions.
Standard widths: 1500, 2000, 2500 and 3000 mm. Height 2600 mm.
Note: kit does not include dash for the door.

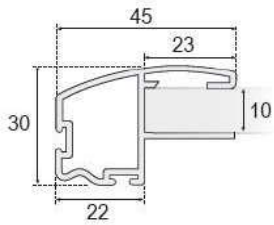

ANCHO *Width*	PUERTAS *Doors*	ACABADO *Finish*	CODIGO *Code*
1500	2	Blanco / *White*	9901884
2000	2	Blanco / *White*	9901885
2000	3	Blanco / *White*	9901886
2500	3	Blanco / *White*	9901887
3000	3	Blanco / *White*	9901888
3000	4	Blanco / *White*	9901889
1500	2	Plata mate / *Matt silver*	9901890
2000	2	Plata mate / *Matt silver*	9901891
2000	3	Plata mate / *Matt silver*	9901892
2500	3	Plata mate / *Matt silver*	9901893
3000	3	Plata mate / *Matt silver*	9901894
3000	4	Plata mate / *Matt silver*	9901895

COLGADOR ABATIBLE PARA ARMARIO
Fold-away hanger for closet

CARACTERISTICAS TECNICAS:
Colgador abatible para armario en tres anchuras de acabado 600→700, 700→900 y 900→1200 mm de ancho total del modulo.
En caso de puertas abisagradas, hay que pedir el distanciador para bisagras.
Carga máxima: 20 kg. Medidas: 840x140 mm alto x fondo. Acabado en negro y aluminio.

FEATURES:
Fold-away hanger for closet in three finishing widths 600 →700, 700 →900 and 900 →1200 mm. module full width. In case of hinged doors, order the hinge spacer separately.
Maximum load: 20 kg. Dimensions: 840x140 mm. Finish: black and aluminium.

Distanciador bisagras
Hinge spacer

DESCRIPCION *Description*	CODIGO *Code*
Colgador abatible negro 600-700 mm / *Fold-away hanger black*	9901650
Colgador abatible negro 700-900 mm / *Fold-away hanger black*	9901651
Colgador abatible negro 900-1200 mm / *Fold-away hanger black*	9901652
Colgador abatible aluminio 600-700 mm / *Fold-away hanger aluminium*	9901653
Colgador abatible aluminio 700-900 mm / *Fold-away hanger aluminium*	9901654
Colgador abatible aluminio 900-1200 mm / *Fold-away hanger aluminium*	9901655
Distanciador de bisagras negro / *Hinge spacer black*	9901656
Distanciador de bisagras gris / *Hinge spacer grey*	9901657

TUBO OVALADO PARA COLGAR
Hanging oval tube

CARACTERISTICAS TECNICAS:
Tubo ovalado para cuelgue de perchas recto. Tira 3950 mm.
Tubo ovalado para cuelgue de perchas rincón 1000x1000 mm.
Medidas: 30x15 mm alto x fondo. Acabado en plata mate.
FEATURES:
Oval tube for hangers straight. Length 3950 mm.
Oval tube for hangers corner. 1000x1000 mm.
Dimensions: 30x15 mm height x depth. Finish matte silver.

DESCRIPCION *Description*	CODIGO *Code*
Tubo ovalado recto tira 3950 mm / *Oval tube straigth 3950 mm.*	9901684
Tubo ovalado rincón 1000 mm / *Oval tube corner 1000 mm.*	9902424
Soporte lateral tubo / *Tube lateral support*	9901686
Soporte central tubo / *Tube central support*	9901689

PANTALONERO CORBATERO EXTRAIBLE
Removable trouser tie rack

CARACTERISTICAS TECNICAS:
Pantalonero-corbatero extraible para fijación en el lateral del armario.
En caso de puertas abisagradas, hay que pedir el distanciador para bisagras.
Medidas: 80x495x215 mm alto x ancho x fondo.
Acabados en: Aluminio negro y aluminio gris.
FEATURES:
Removable trouser tie rack to attach on the side of the closet.
In case of hinged doors, order the hinge spacer separately.
Dimensions: 80x495x215 mm. height x width x depth.
Finish: Black aluminium and grey aluminium.

Distanciador bisagras
Hinge spacer

DESCRIPCION *Description*	CODIGO *Code*
Pantalonero corbatero negro / *Trouse tie rack black*	9901658
Pantalonero corbatero gris / *Trouse tie rack grey*	9901659
Distanciador de bisagras negro / *Hinge spacer black*	9901666
Distanciador de bisagras gris / *Hinge spacer grey*	9901667

PANTALONERO EXTRAIBLE
Removable trouser rack

CARACTERISTICAS TECNICAS:
Pantalonero extraible para fijación en el lateral del armario.
En caso de puertas abisagradas, hay que pedir el distanciador para bisagras.
Medidas: 80x495x215 mm alto x ancho x fondo.
Acabados en: Aluminio negro y aluminio gris.

FEATURES:
Removable trouser rack to attach on the side of the closet.
In case of hinged doors, order the hinge spacer separately.
Dimensions: 80x495x215 mm. height x width x depth.
Finish: Black aluminium and grey aluminium.

DESCRIPCION *Description*	CODIGO *Code*
Pantalonero extraible negro / *Removable trouse rack black*	9901660
Pantalonero extraible gris / *Removable trouse rack grey*	9901661
Distanciador de bisagras negro / *Hinge spacer black*	9901666
Distanciador de bisagras gris / *Hinge spacer grey*	9901667

Distanciador bisagras
Hinge spacer

PANTALONERO FALDERO EXTRAIBLE
Removable trouser skirt rack

CARACTERISTICAS TECNICAS:
Pantalonero-faldero extraible para fijación en el lateral del armario.
En caso de puertas abisagradas, hay que pedir el distanciador para bisagras.
Medidas: 80x495x215 mm alto x ancho x fondo.
Acabados en: Aluminio negro y aluminio gris.

FEATURES:
Removable trouser-skirt rack to attach on the side of the closet.
In case of hinged doors, order the hinge spacer separately.
Dimensions: 80x495x215 mm. height x width x depth.
Finish: Black Aluminium and grey aluminium.

DESCRIPCION *Description*	CODIGO *Code*
Pantalonero faldero negro / *Removable trouse skirt rack black*	9901662
Pantalonero faldero gris / *Removable trouse skirt rack grey*	9901663
Distanciador de bisagras negro / *Hinge spacer black*	9901666
Distanciador de bisagras gris / *Hinge spacer grey*	9901667

Distanciador bisagras
Hinge spacer

CORBATERO EXTRAIBLE
Removable tie rack

CARACTERISTICAS TECNICAS:
Corbatero extraible para fijación en el lateral del armario.
En caso de puertas abisagradas, hay que pedir el distanciador para bisagras.
Medidas: 80x495x64 mm alto x ancho x fondo.
Acabados en: Aluminio negro y aluminio gris.

FEATURES:
Removable tie rack to attach on the side of the closet.
In case of hinged doors, order the hinge spacer separately.
Dimensions: 80x495x64 mm. height x width x depth.
Finish: Black aluminium and grey aluminum.

DESCRIPCION *Description*	CODIGO *Code*
Corbatero extraible negro / *Removable tie rack black*	9901664
Corbatero extraible gris / *Removable tie rack gris*	9901665
Distanciador de bisagras negro / *Hinge spacer black*	9901666
Distanciador de bisagras gris / *Hinge spacer grey*	9901667

Distanciador bisagras
Hinge spacer

PANTALONERO 9 PERCHAS EXTRAIBLE
Removable 9 hanger trouser rack

CARACTERISTICAS TECNICAS:
Pantalonero 9 perchas extraible con guias correderas de bolas y extracción total.
Opcional: Soporte frontal para fijación a un frente decorativo.
Medidas: 120x350x380 mm alto x ancho x fondo.
Acabado en cromo.

FEATURES:
Removable 9 hanger trouser rack with sliding guide balls and completely removable.
Optional: Front support for attachment to a decorative front.
Dimensions: 120x350x380 mm. height x width x depth.
Finish: Chrome.

DESCRIPCION *Description*	CODIGO *Code*
Pantalonero 9 perchas / *9 hanger trouser rack*	9901668
Soporte frontal fijación / *Front support*	9901670

PANTALONERO 11 PERCHAS EXTRAIBLE
Removable 11 hanger trouser rack

CARACTERISTICAS TECNICAS:
Pantalonero 11 perchas extraible con guias correderas de bolas y extracción total.
Opcional: Soporte frontal para fijación a un frente decorativo.
Medidas: 120x350x480 mm alto x ancho x fondo.
Acabado en cromo.

FEATURES:
Removable 11 hanger trouser rack with sliding guide balls and completely removable.
Optional: Front support for attachment to a decorative front.
Dimensions: 120x350x480 mm. height x width x depth.
Finish: Chrome.

DESCRIPCION *Description*	CODIGO *Code*
Pantalonero 11 perchas / *11 hanger trouser rack*	9901669
Soporte frontal fijación / *Front support*	9901670

PANTALONERO CORBATERO 9 VARILLAS
9 Rod trouser tie rack

CARACTERISTICAS TECNICAS:
Pantalonero corbatero de 9 varillas giratorio, pudiendose montar en el lateral o fondo del armario.
Medidas: 60x410x410 mm alto x ancho x fondo.
Acabado en cromo.

FEATURES:
9 rod trouser tie revolving rack, attachable to the side or back of the closet.
Dimensions: 60x410x410 mm. height x width x depth.
Finish: Chrome.

DESCRIPCION *Description*	CODIGO *Code*
Pantalonero corbatero 9 varillas / *9 rod trouser tie rack*	9901671

PLANCHADOR PLEGABLE HIDRAULICO

Hidraulic folding planchador

CARACTERISTICAS TECNICAS:

Mesa de planchado hidráulico plegable y giratorio, para fijación en el lateral izquierdo del armario. Medidas minimas requeridas: 400 mm ancho y 450 mm fondo.
Longitud total planchador extendido: 980 mm.
Acabado gris.

FEATURES:

Hydraulic folding table and rotary ironing, for fixing on the left inside the enclosure.
Required minimum measures 400 mm wide and 450 mm deep.
Total planchador extended length: 980 mm.
Grey finish.

DESCRIPCION *Description*	CODIGO *Code*
Planchador plegable hidráulico / *Hidraulic foldind*	9907121

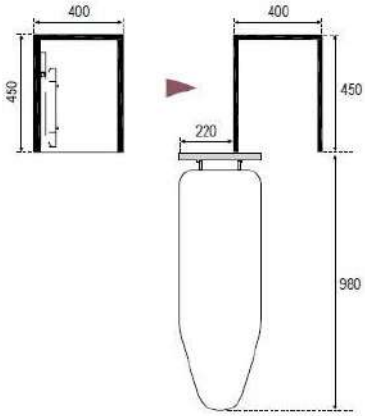

ESPEJO PARA ARMARIO

Mirror of the closed

CARACTERISTICAS TECNICAS:

Espejo giratorio, para fijación en el lateral interior del armario.
Medidas minimas requeridas: 1100 mm altura y 430 mm fondo.
Longitud total del espejo: 1000 mm altura y 405 mm ancho.

FEATURES:

Rotating mirror for mounting on the inside the enclosure.
Minimum measures required:1100 mm height and 430 mm depth.
Total length mirror: 1000 mm high and 405 mm wide.

DESCRIPCION *Description*	CODIGO *Code*
Espejo para armario / *Mirror of the closed*	9907122

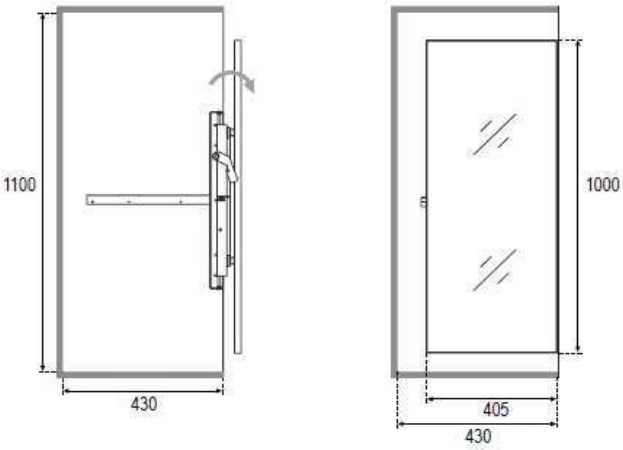

ZAPATERO ENTENSIBLE-EXTRAIBLE
Extensible removable shoe rack

CARACTERISTICAS TECNICAS:
Zapatero extensible y extraible con guias correderas de bolas y extracción total.
Para modulos de 400 a 600 y 600 a 1000 mm ancho.
Medidas: 125x450 mm alto x fondo.
Acabado en cromo.

FEATURES:
Extensible and removable shoe rack with sliding guide balls and completely removable.
For modules 400 to 600 and 600 to 1000 mm wide.
Dimensions: 125x450 mm height x depth.
Chrome finish.

DESCRIPCION *Description*	CODIGO *Code*
Zapatero extensible 400-600 mm / *Removable shoe rack 400-600*	9901673
Zapatero extensible 600-1000 mm / *Removable shoe rack 600-1000*	9901674

ZAPATERO ENTENSIBLE-EXTRAIBLE PARA FRONTAL
Extensible removable frontal shoe rack

CARACTERISTICAS TECNICAS:
Zapatero extensible y extraible con frontal para fijación a frente de cajón.
Guias correderas de bolas con extracción total.
Para modulos de 400 a 600 y 600 a 1000 mm ancho.
Medidas: 125x450 mm alto x fondo.
Acabado en cromo.

FEATURES:
Extensible and removable frontal shoe rack for attachment to a decorative front.
With sliding guide balls and completely removable.
For modules 400 to 600 and 600 to 1000 mm wide.
Dimensions: 125x450 mm. height x depth.
Chrome finish.

DESCRIPCION *Description*	CODIGO *Code*
Zapatero extensible 400-600 mm / *Removable shoe rack 400-600*	9901675
Zapatero extensible 600-1000 mm / *Removable shoe rack 600-1000*	9901676

ZAPATERO EXTRAIBLE LATERAL
Removable side shoe rack

CARACTERISTICAS TECNICAS:
Zapatero extraible manual, con guias correderas de bolas de acero y extracción total.
Para montaje en el lateral izquierdo del armario.
Medidas: 555x270x480 mm alto x ancho x fondo.
Acabado en cromo.

FEATURES:
Manually removable shoe rack, with sliding steel guide balls and completely removable.
For attachment to the left side of the closet.
Dimensions: 555x270x480 mm. height x width x depth.
Chrome finish.

DESCRIPCION *Description*	CODIGO *Code*
Zapatero extraible lateral / *Removable side shoe rack*	9901677

ZAPATERO ENTENSIBLE SIMPLE
Extensible simple shoe rack

CARACTERISTICAS TECNICAS:
Zapatero simple extensible con fijación mediante tirafondos.
Para modulos de 450 a 600, 600 a 700 y 800 a 900 mm ancho.
Medidas: 90x185 mm alto x fondo.
Acabado en cromo.

FEATURES:
Entensible simple shoe rack to fix with screws.
For modules 450 to 600, 600 to 700 and 800 to 900 mm wide.
Dimensions: 90x185 mm height x depth.
Chrome finish.

DESCRIPCION *Description*	CODIGO *Code*
Zapatero simple 450-600 mm / *Simple shoe rack 450-600 mm*	9901678
Zapatero simple 600-700 mm / *Simple shoe rack 600-700 mm*	9901679
Zapatero simple 800-900 mm / *Simple shoe rack 800-900 mm*	9901680

TOLVA ROPA EXTRAIBLE
Removable laundry chute

CARACTERISTICAS TECNICAS:
Tolva para ropa extraible con anchura ajustable de 550 a 600 mm de ancho.
Guias correderas de bolas, extracción total, cierre amortiguado.
Carga dinámica: 30 kg. Medidas: 466x477 mm alto x fondo.
Acabado en: Acero plata con tela acolchada lavable gris claro.

FEATURES:
Removable laundry chute with adjustable width of 550 to 600 mm wide.
Sliding guide balls, completely removable, soft closing.
Dynamic load: 30 kg. Dimensions: 466x477 mm height x depth.
Finish: Silver steel. With light grey washable quilted fabric.

DESCRIPCION *Description*	CODIGO *Code*
Tolva ropa extraible / *Removable laundry chute*	9902428

BANDEJA TELA EXTRAIBLE
Removable fabric tray

CARACTERISTICAS TECNICAS:
Bandeja de tela extraible con anchura ajustable de 550 a 600 mm de ancho.
Guias correderas de bolas, extracción total, cierre amortiguado.
Carga dinámica: 30 kg. Medidas: 175x477 mm alto x fondo.
Acabado en: Acero plata con tela acolchada lavable gris claro.

FEATURES:
Removable fabric tray with adjustable width of 550 to 600 mm wide.
Sliding guide balls, completely removable, soft closing.
Dynamic load: 30 kg. Dimensions: 175x477 mm. height x depth.
Finish: Silver steel. With light grey washable quilted fabric.

DESCRIPCION *Description*	CODIGO *Code*
Bandeja tela extraible / *Removable fabric tray*	9902429

Notas

Notas

OFICINAS CENTRALES GRUPO / *Head offices*
Ctra. de Yuncos a Cedillo del Condado Km 2,8
45210 Yuncos - TOLEDO (ESPAÑA)
Tel: + (34) 925 02 12 00
Fax: + (34)925 02 12 25
informacion@topformgroup.com
www.topformgroup.com

Top Form Group

Take the challenge

2020